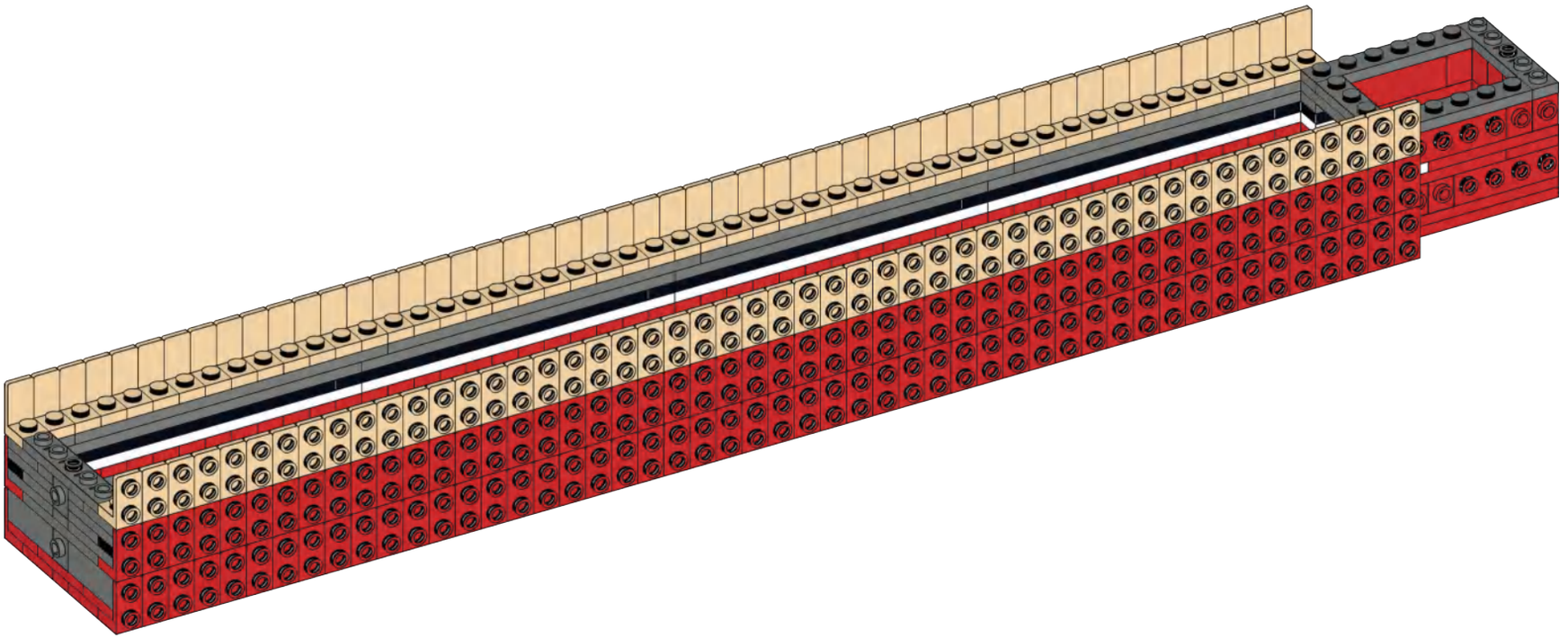

A

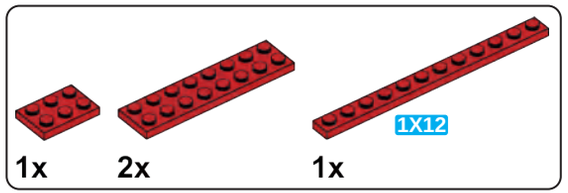

A1

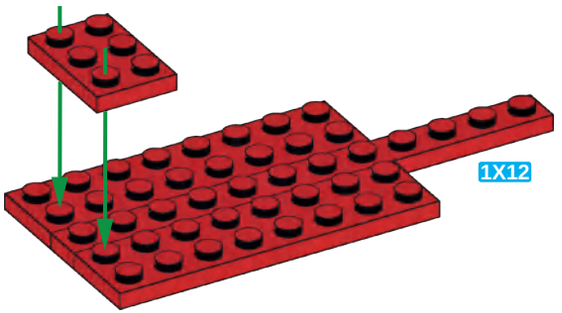

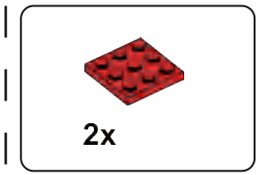

A2

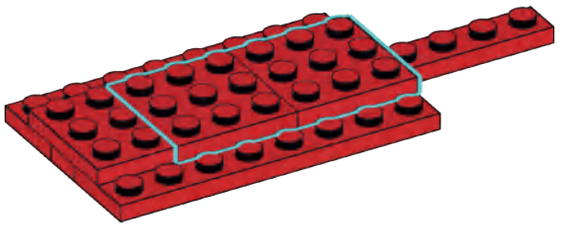

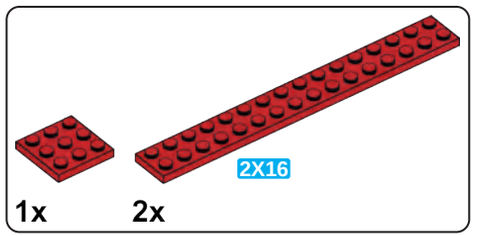

A3

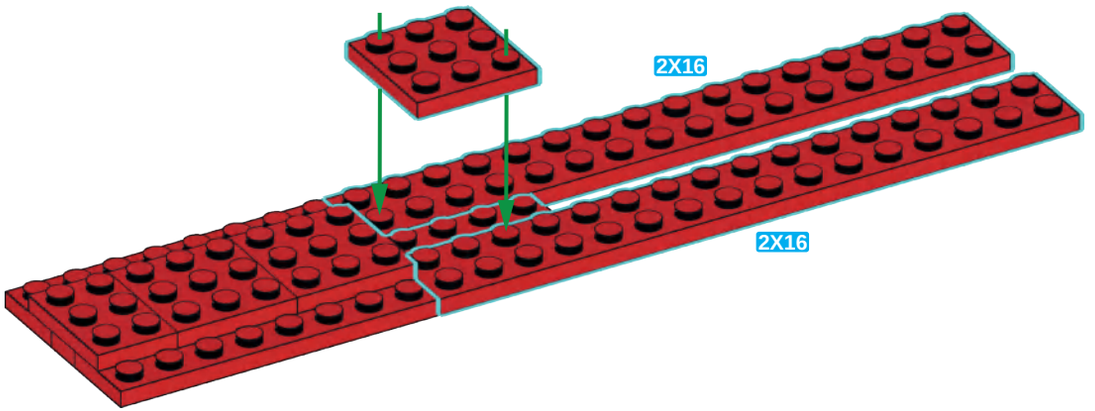

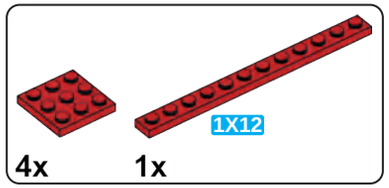

A4

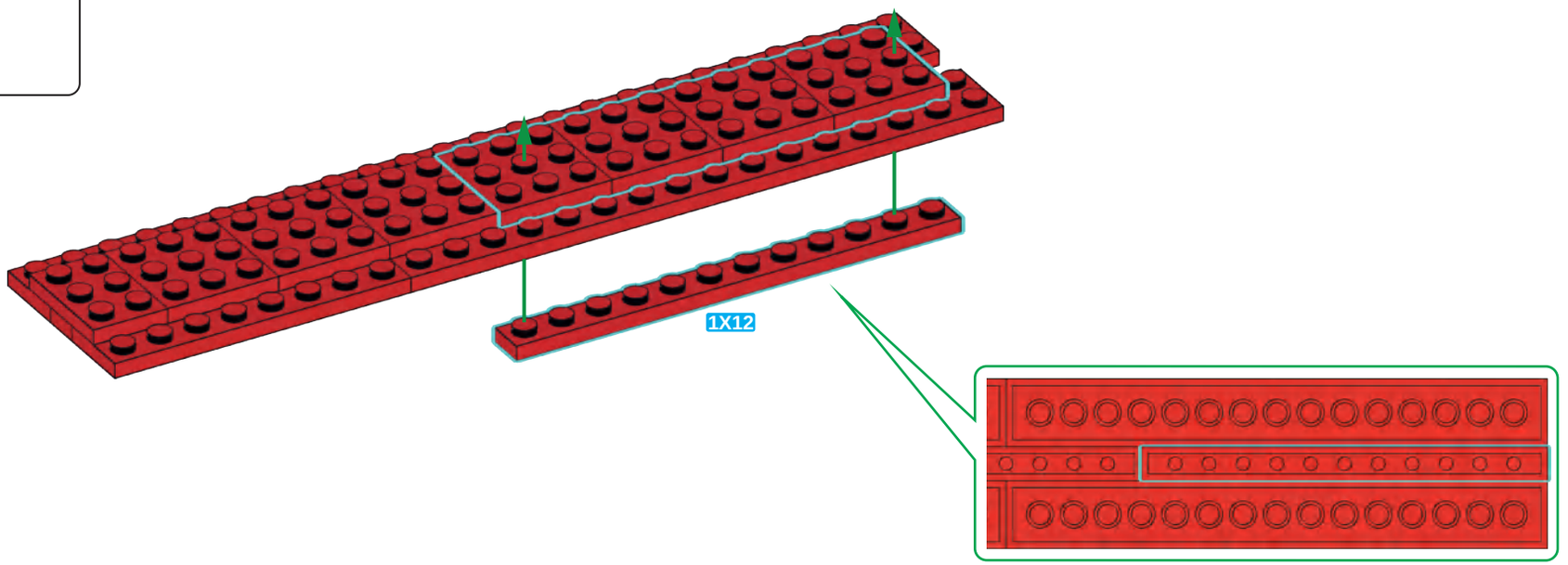

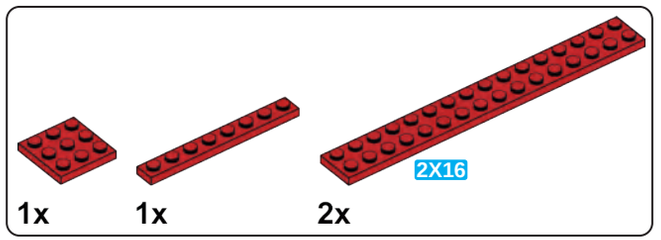

A5

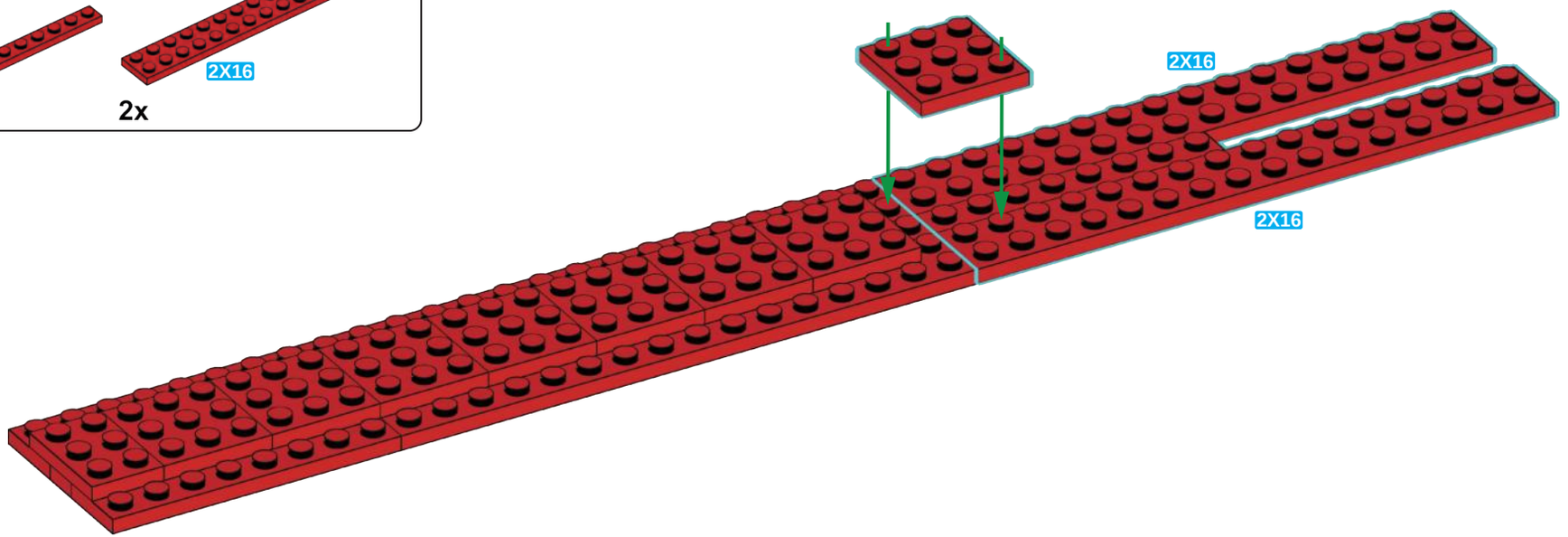

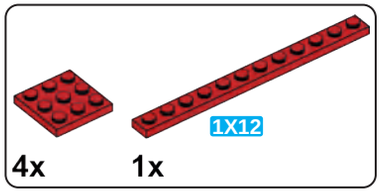

A6

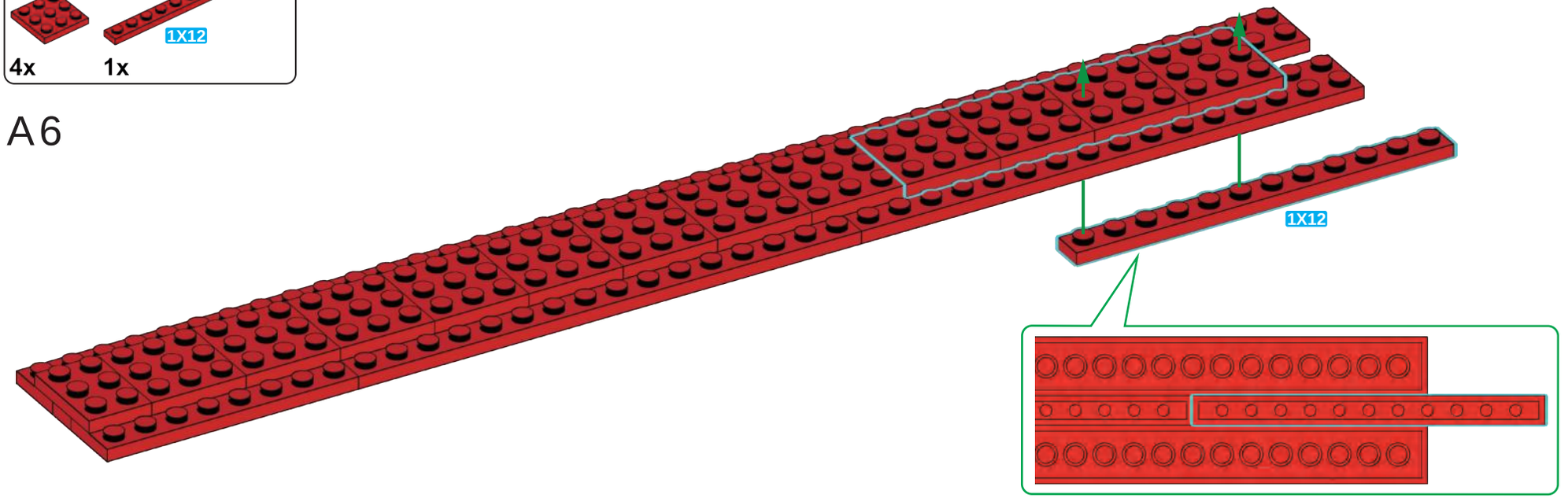

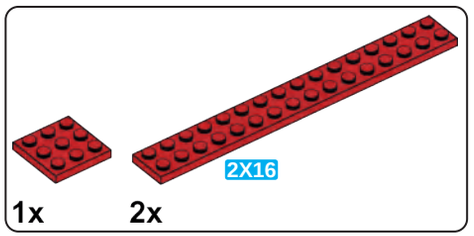

A7

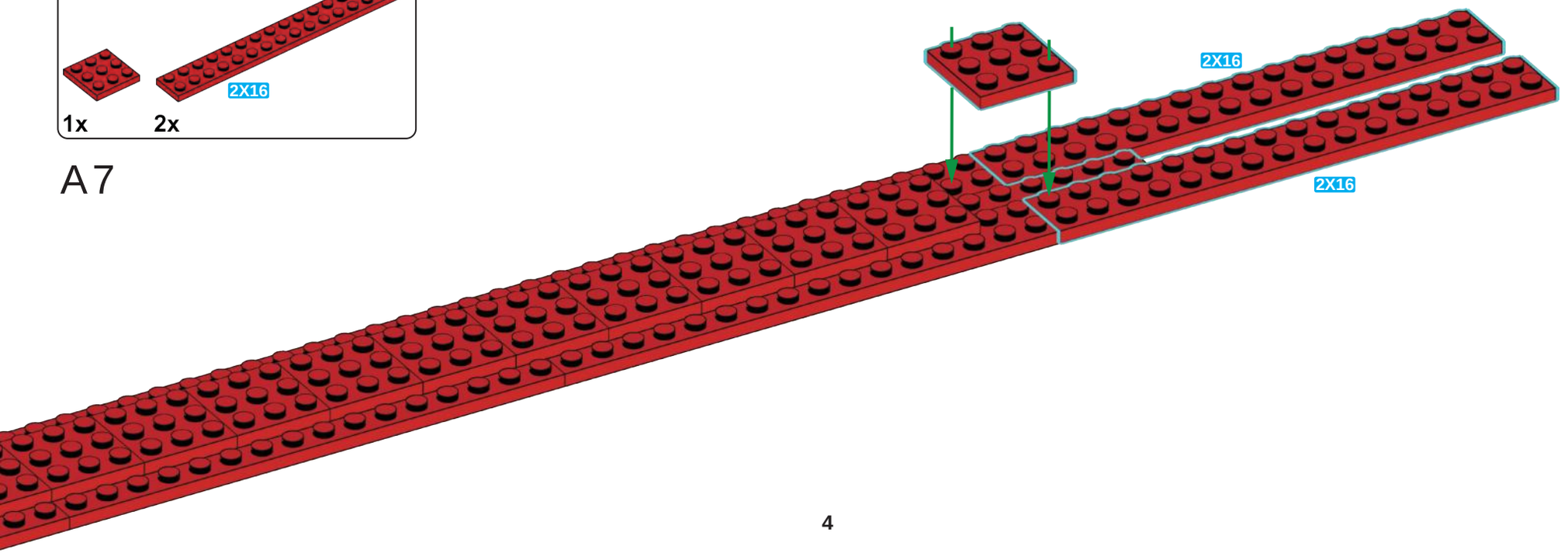

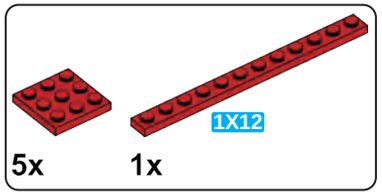

A8

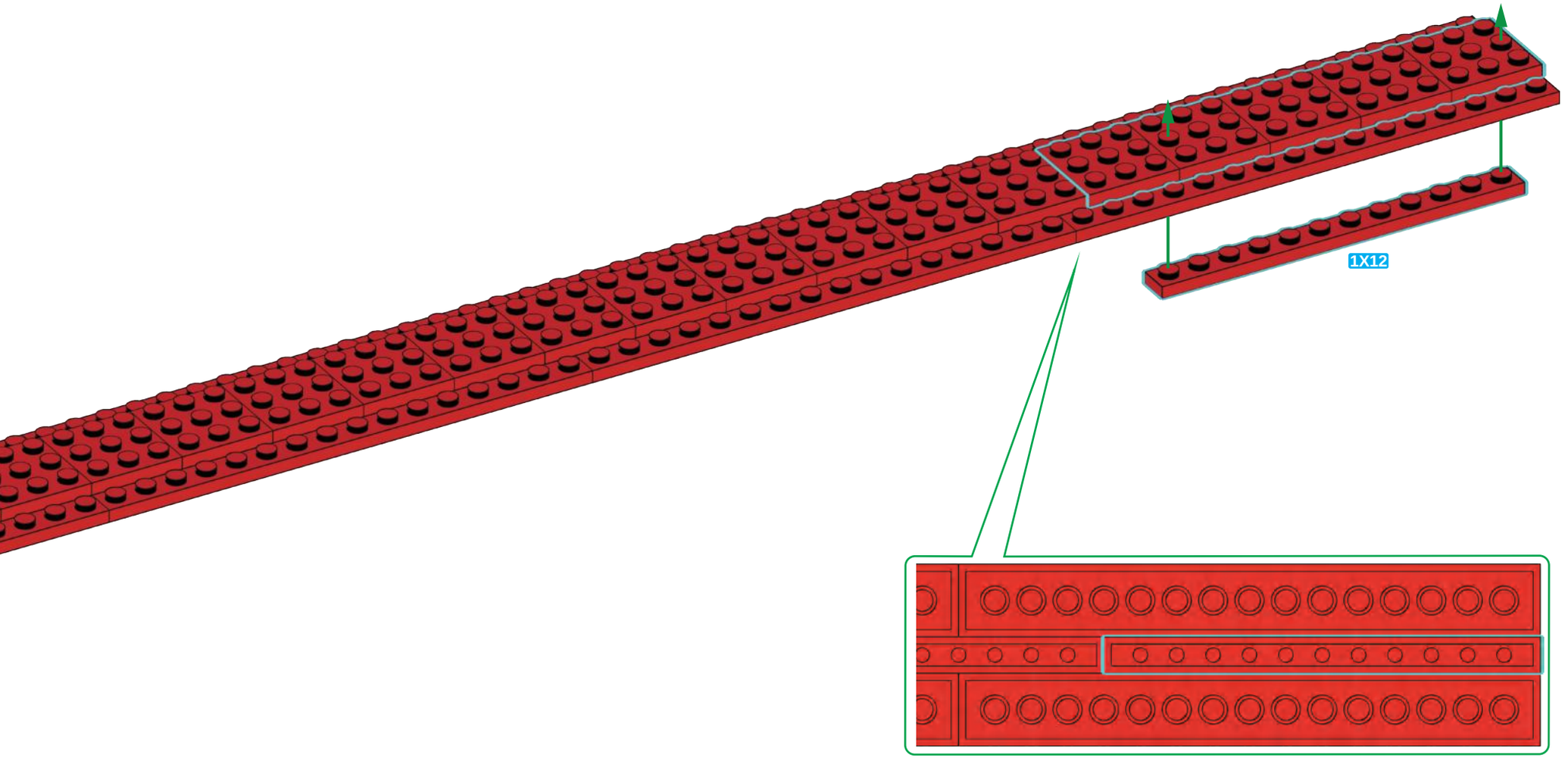

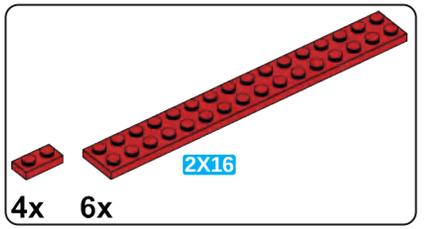

A9

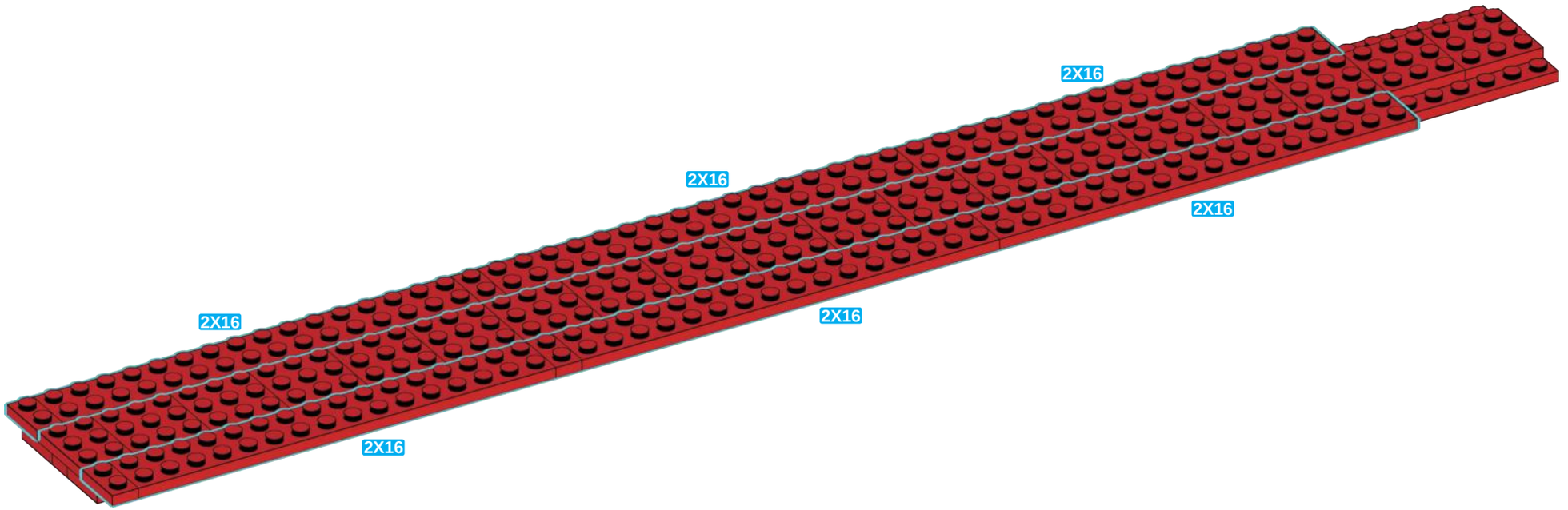

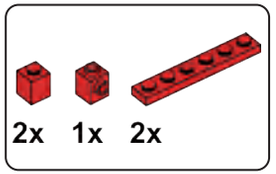

A10

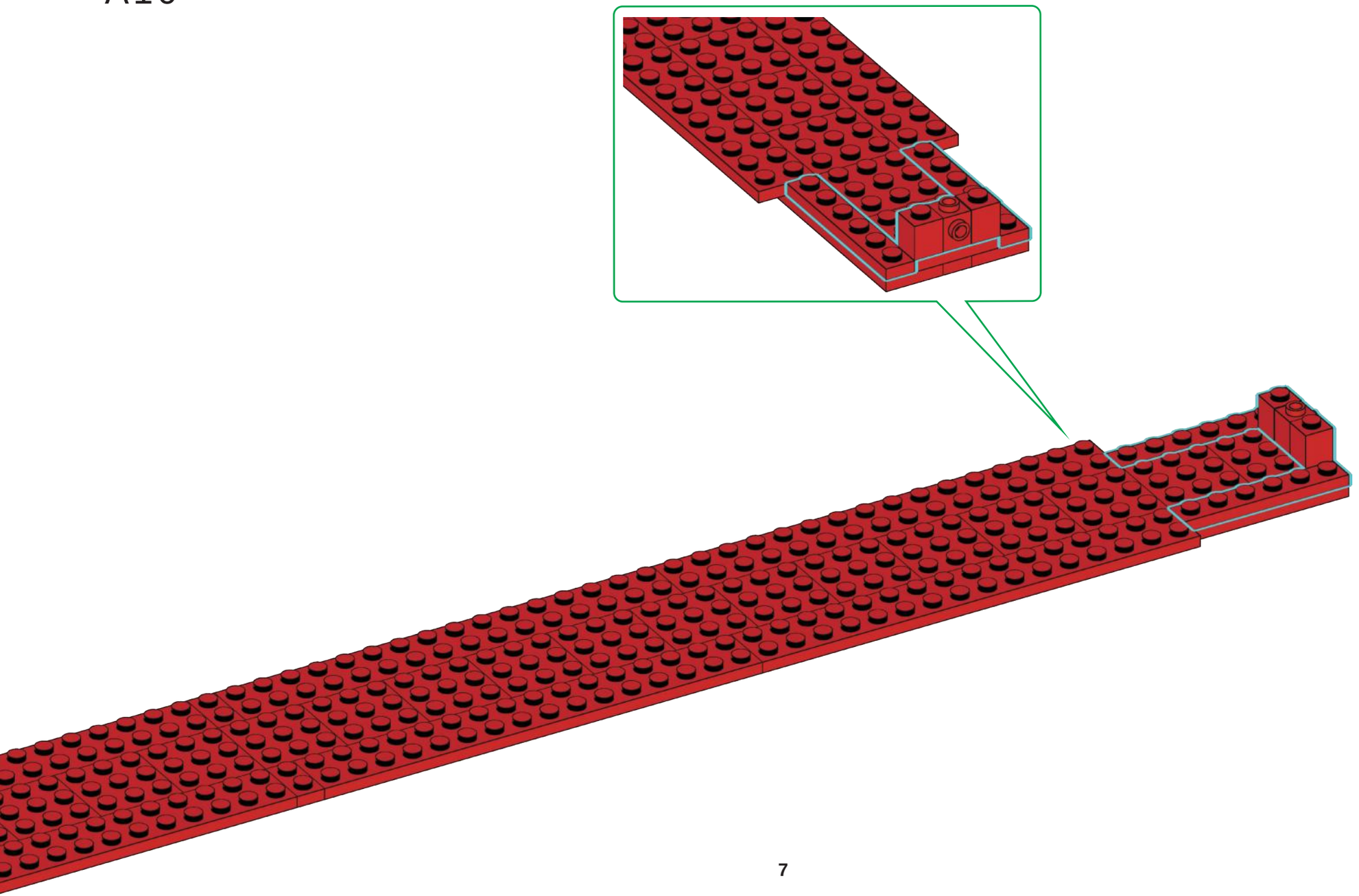

A11

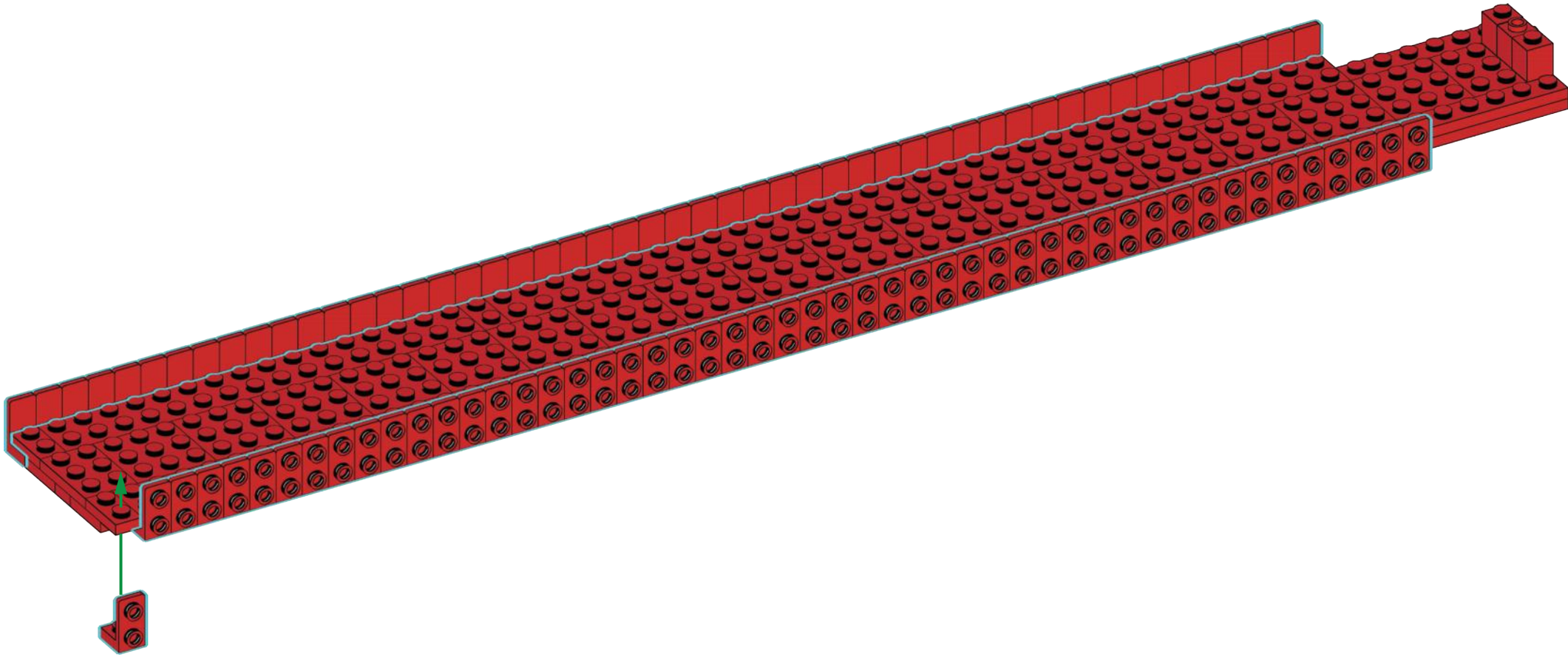

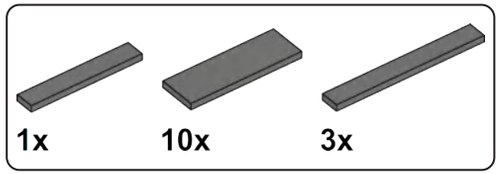

A12

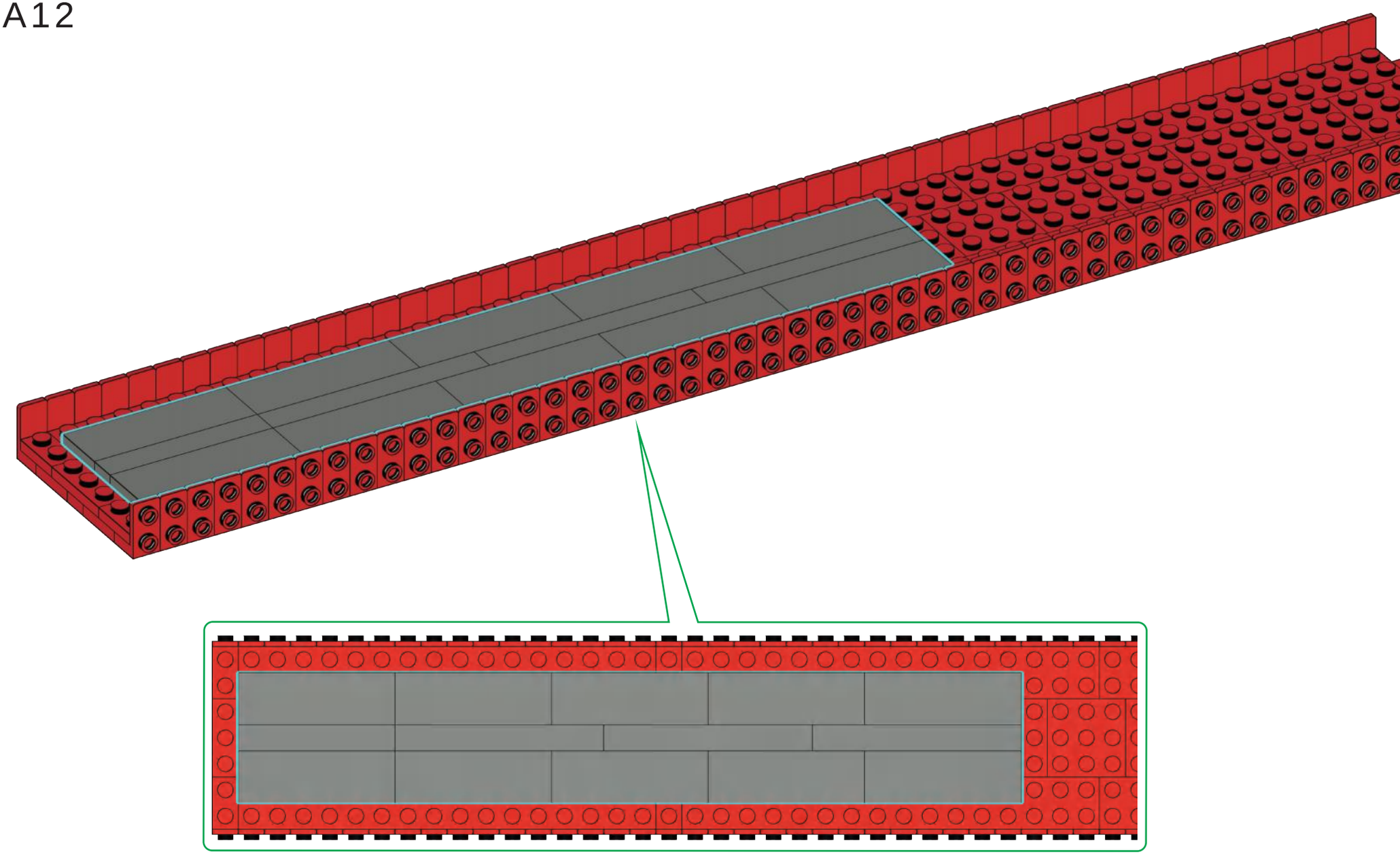

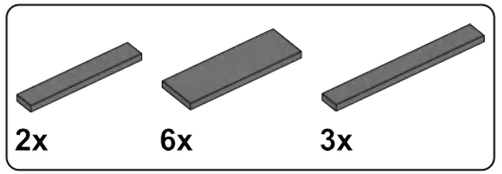

A13

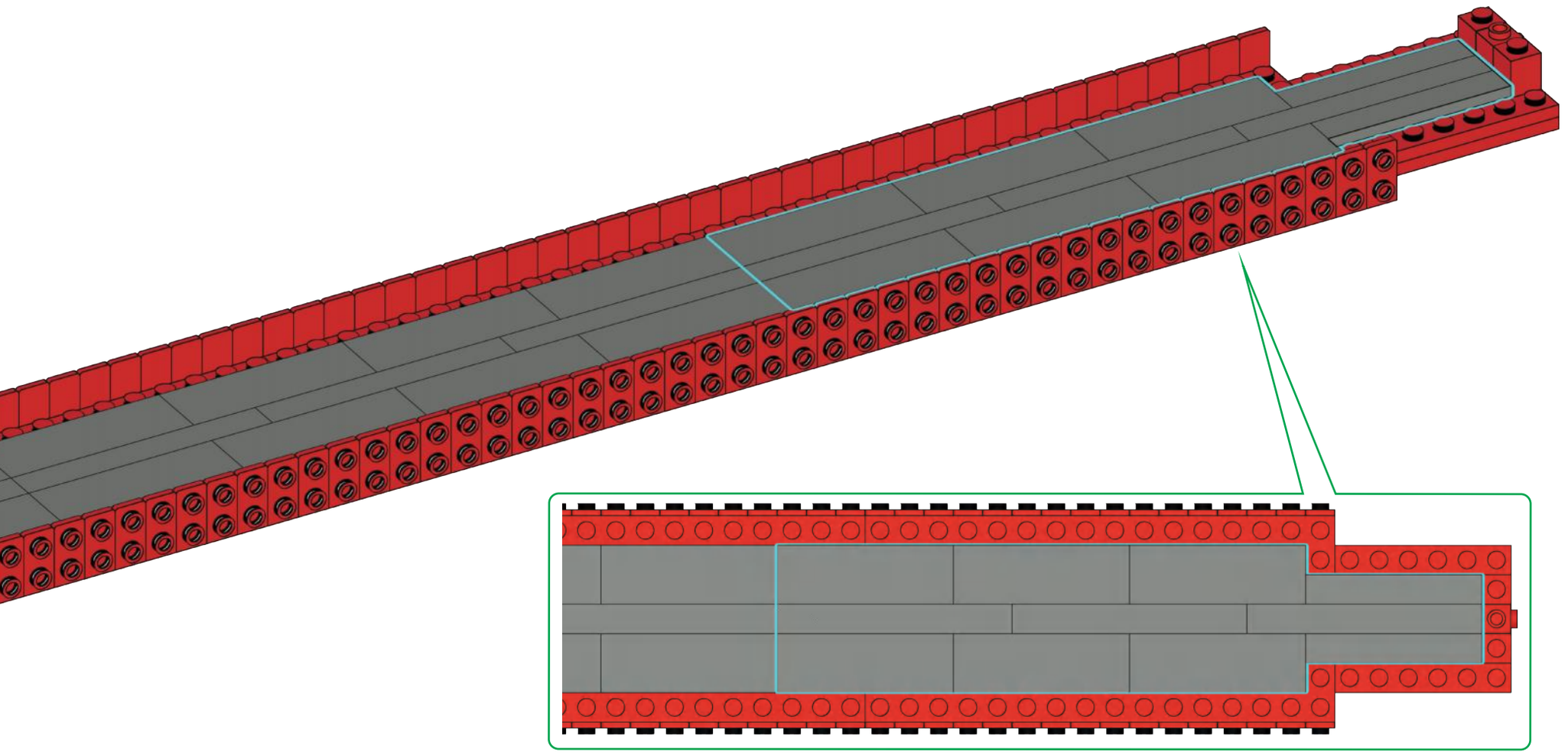

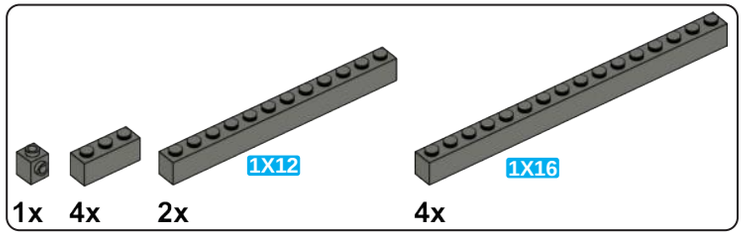

A14

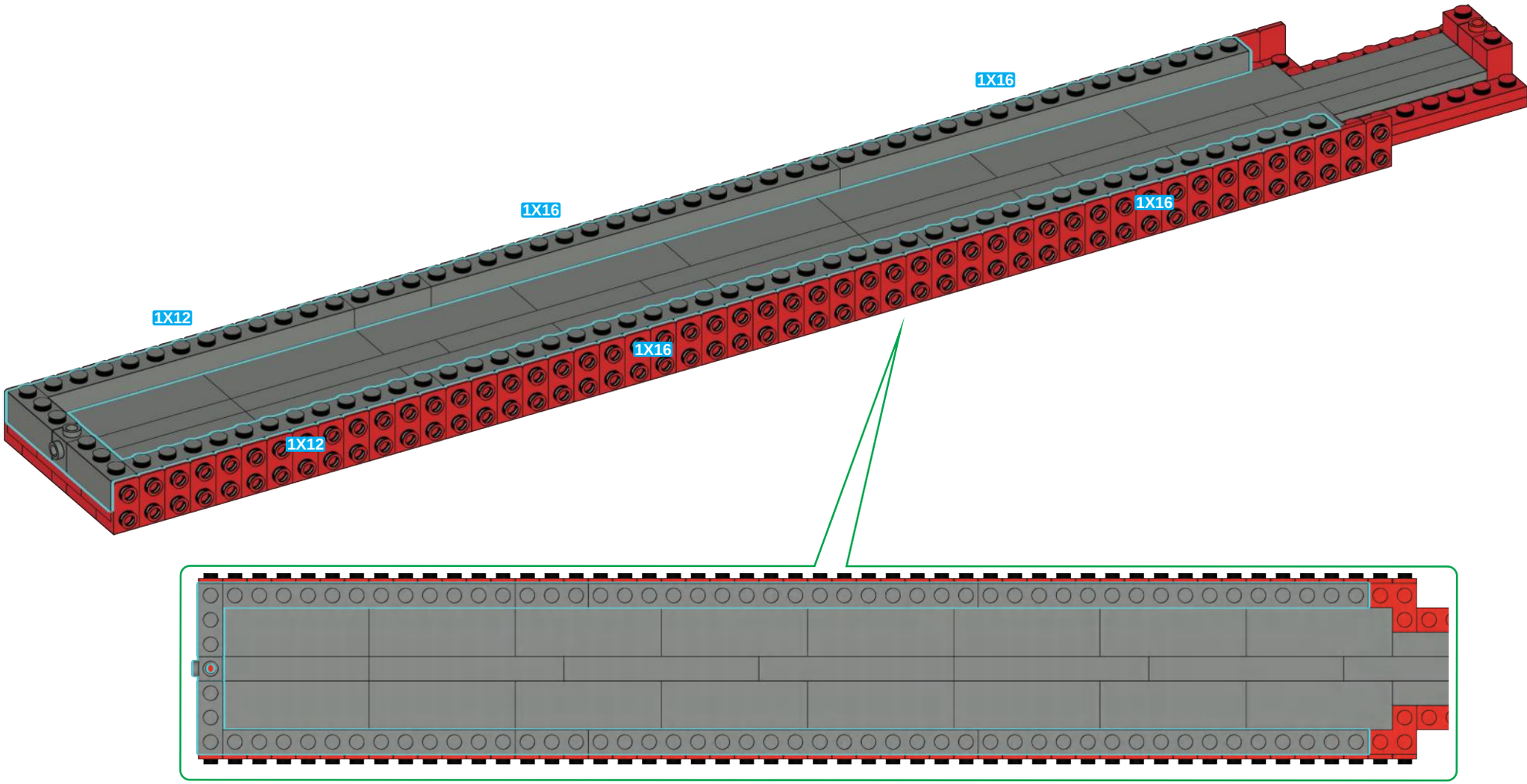

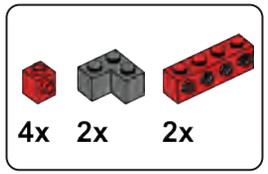

A15

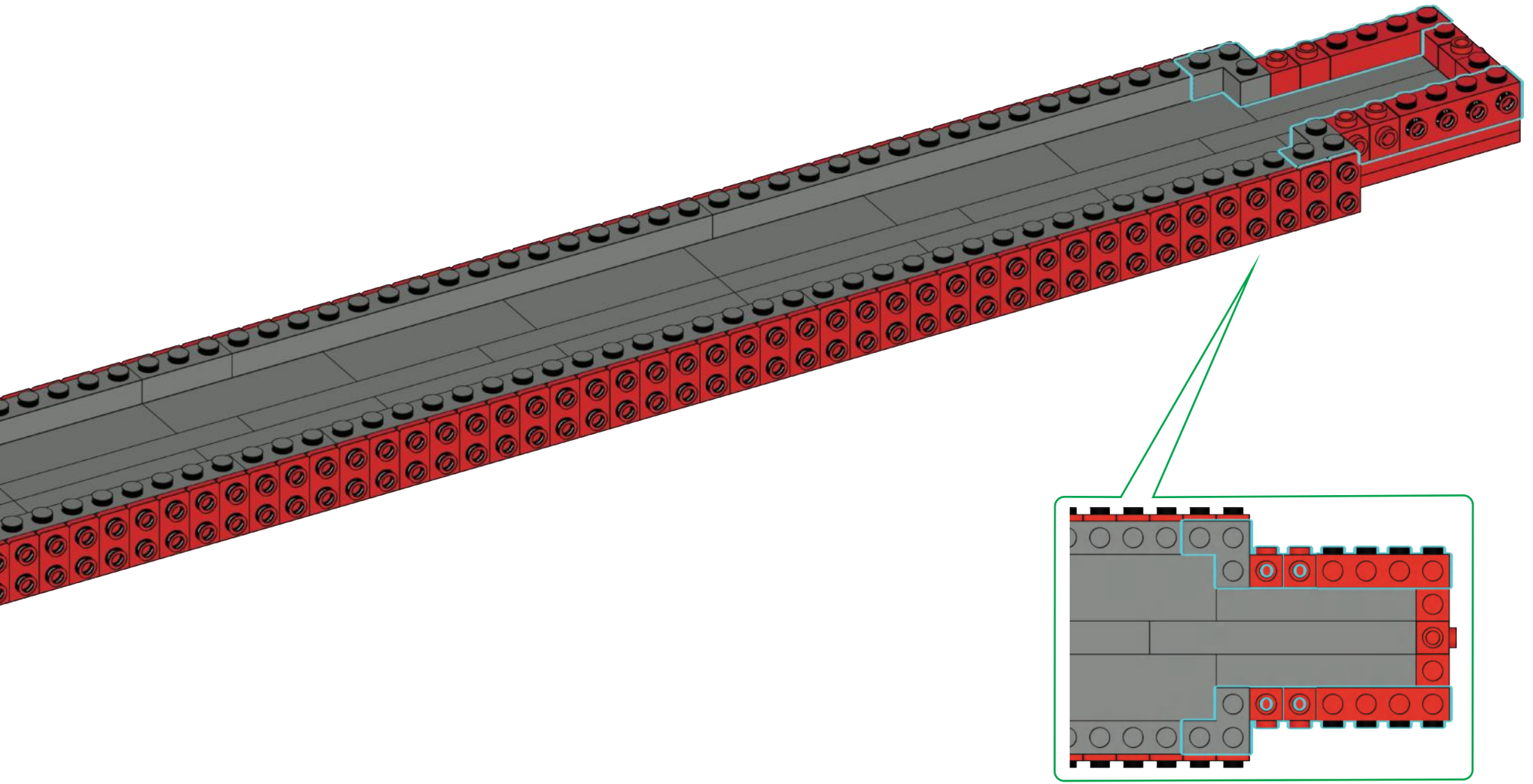

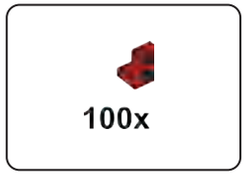

A16

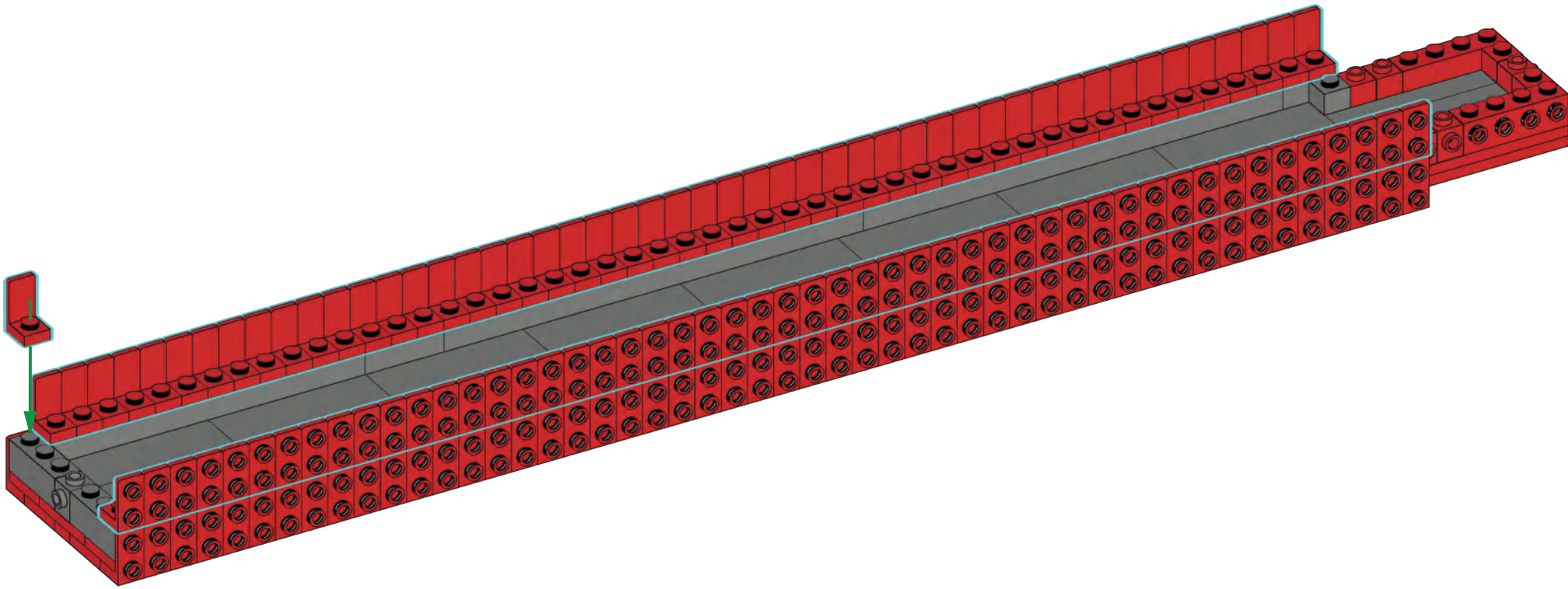

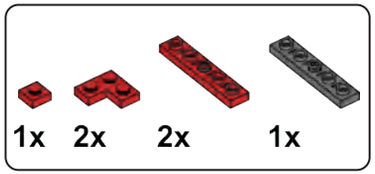

A17

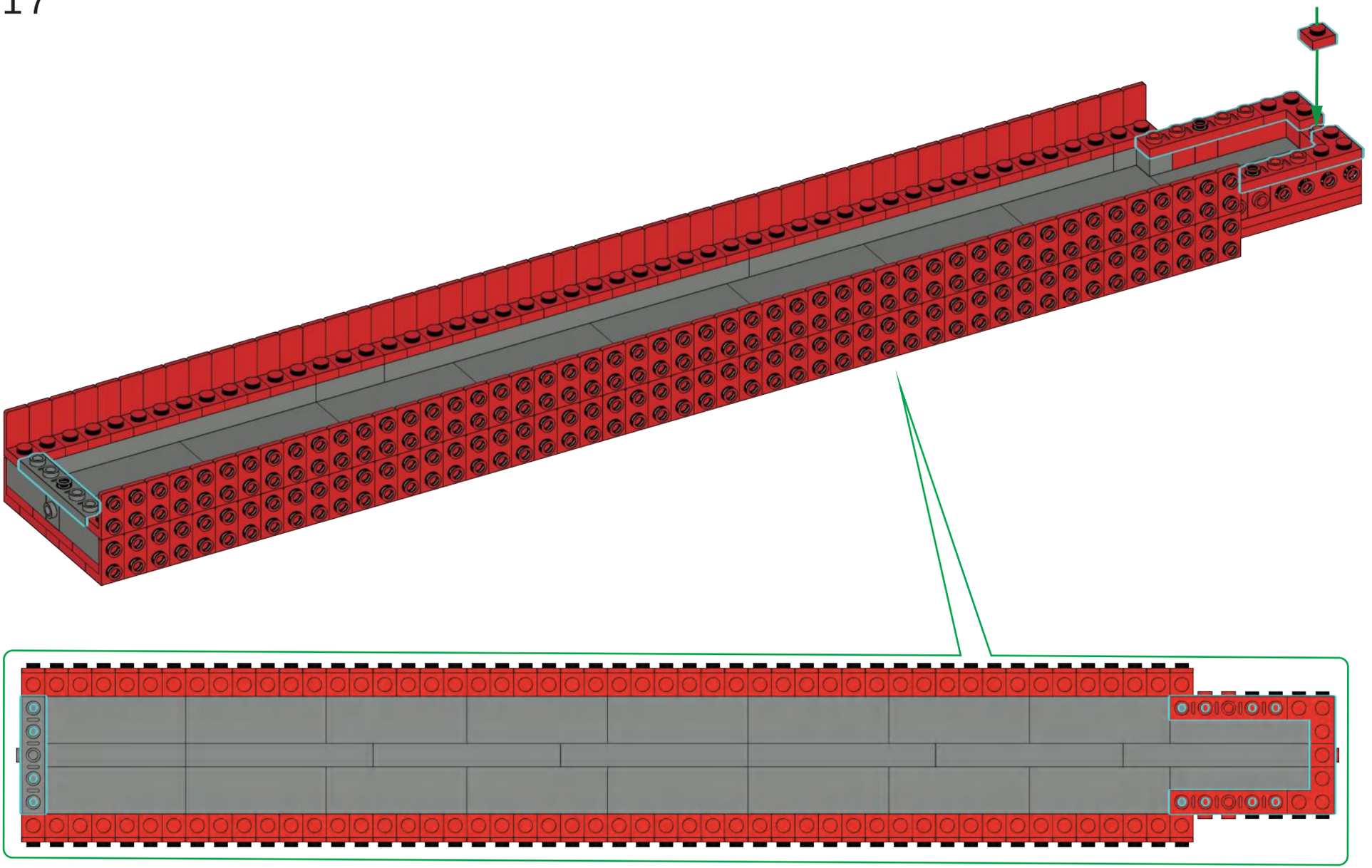

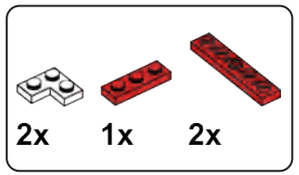

A18

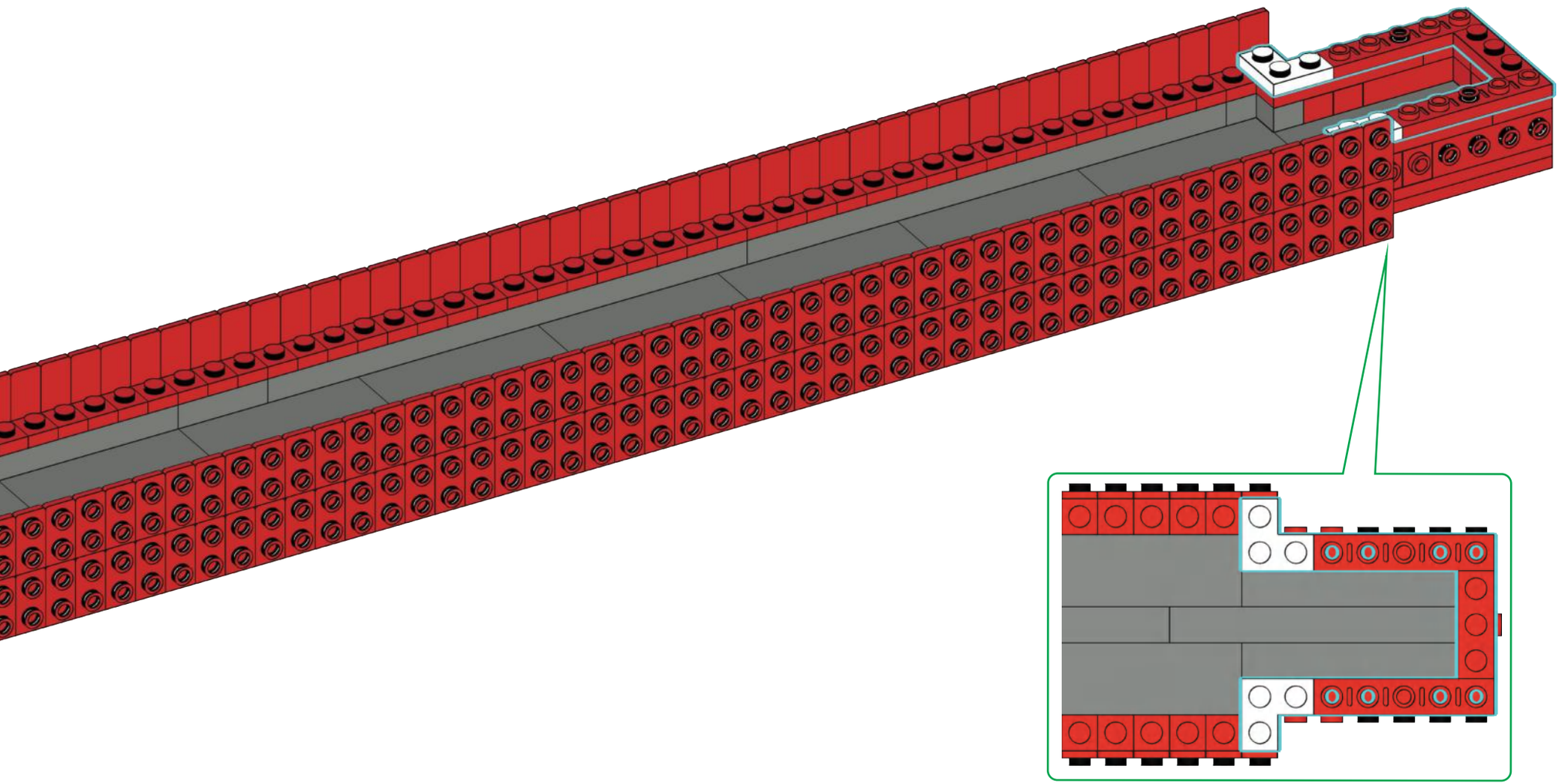

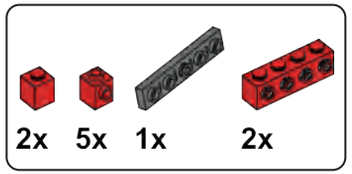

A19

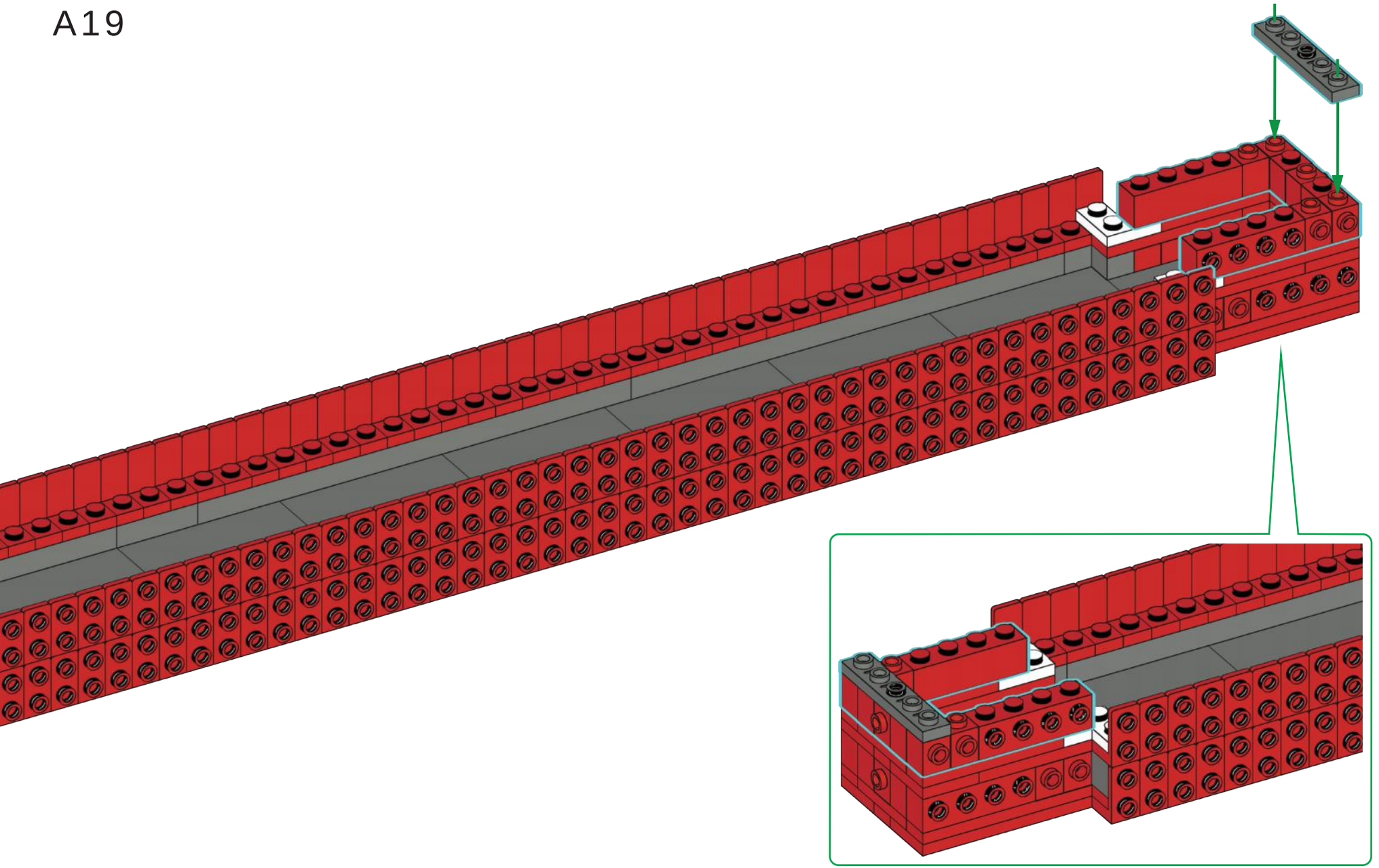

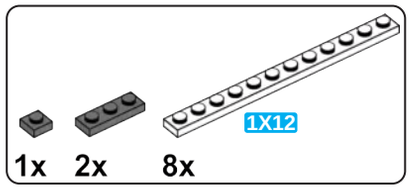

A20

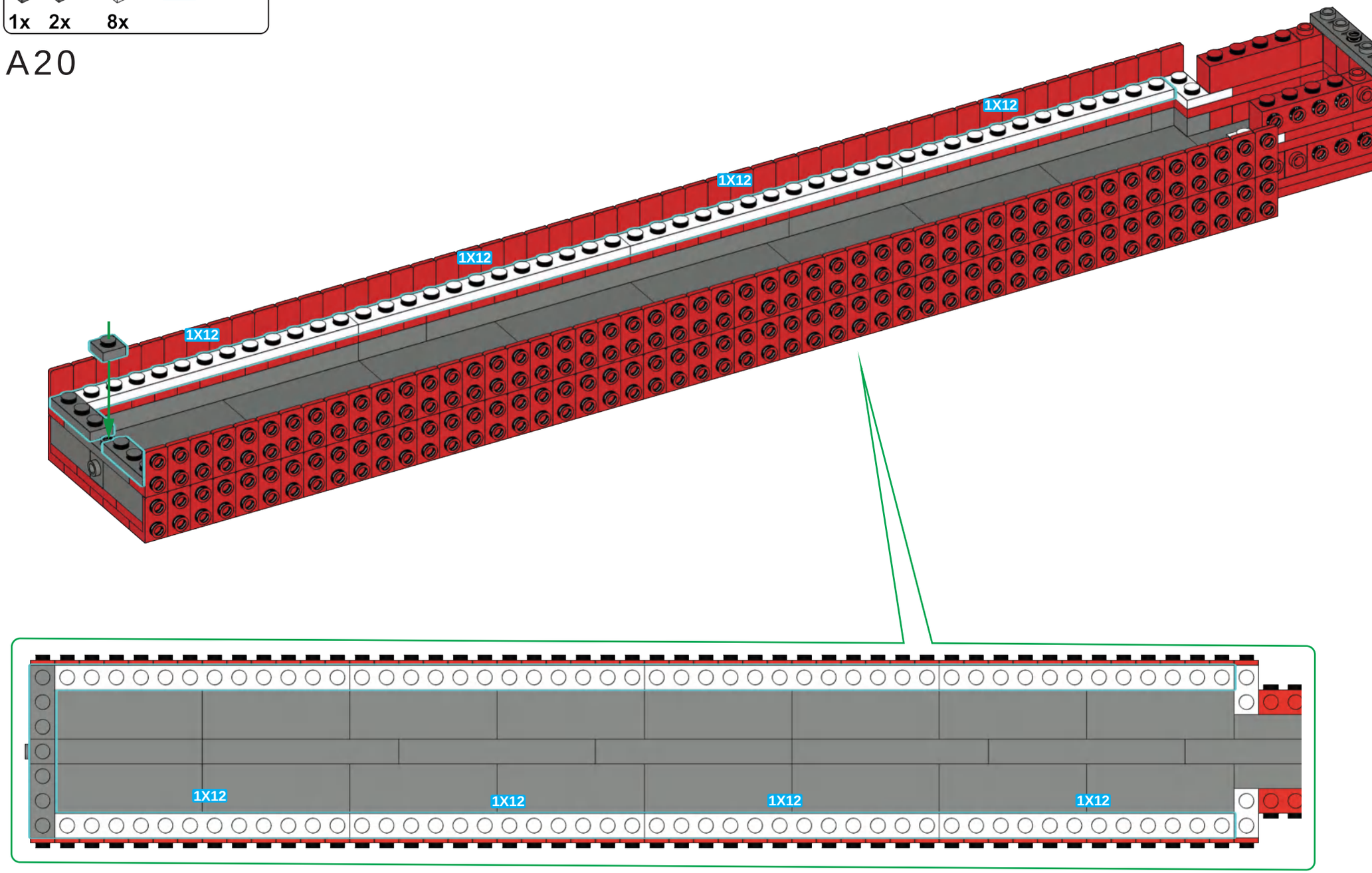

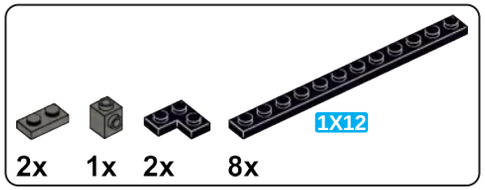

A21

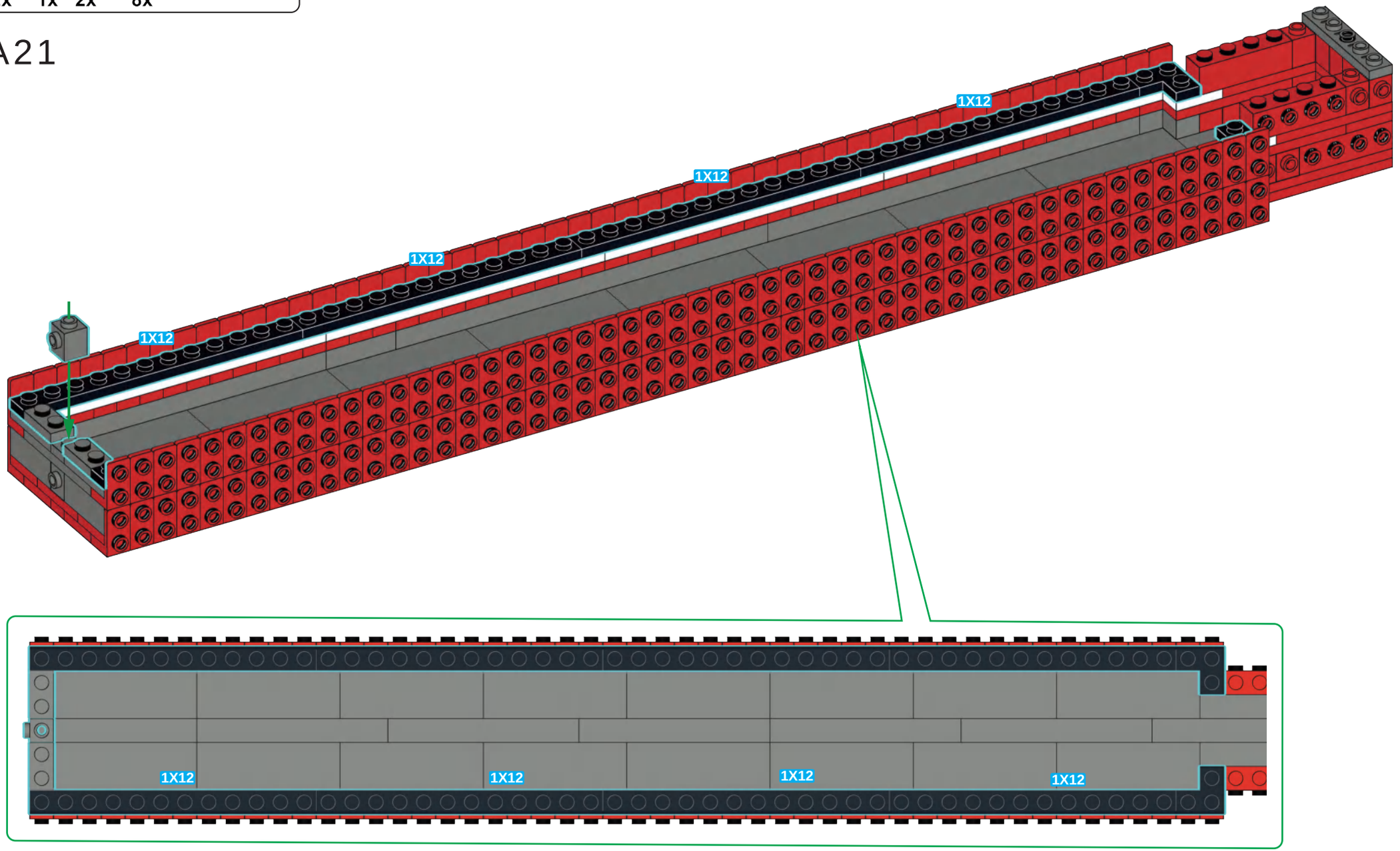

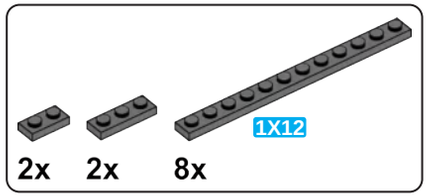

A22

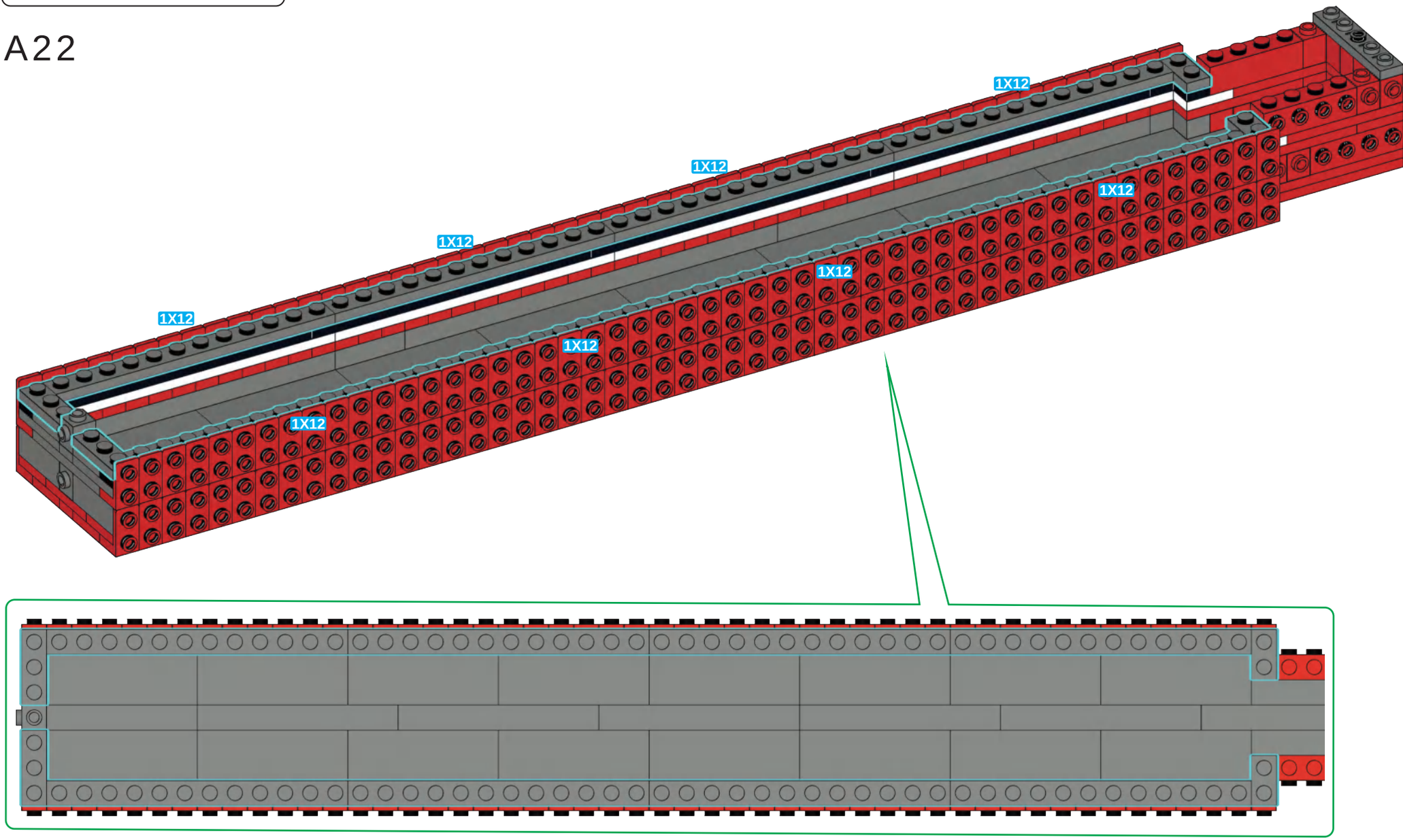

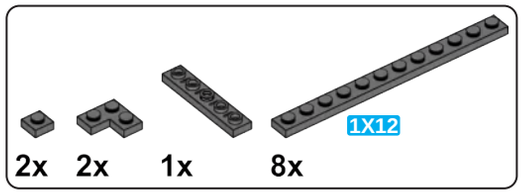

A23

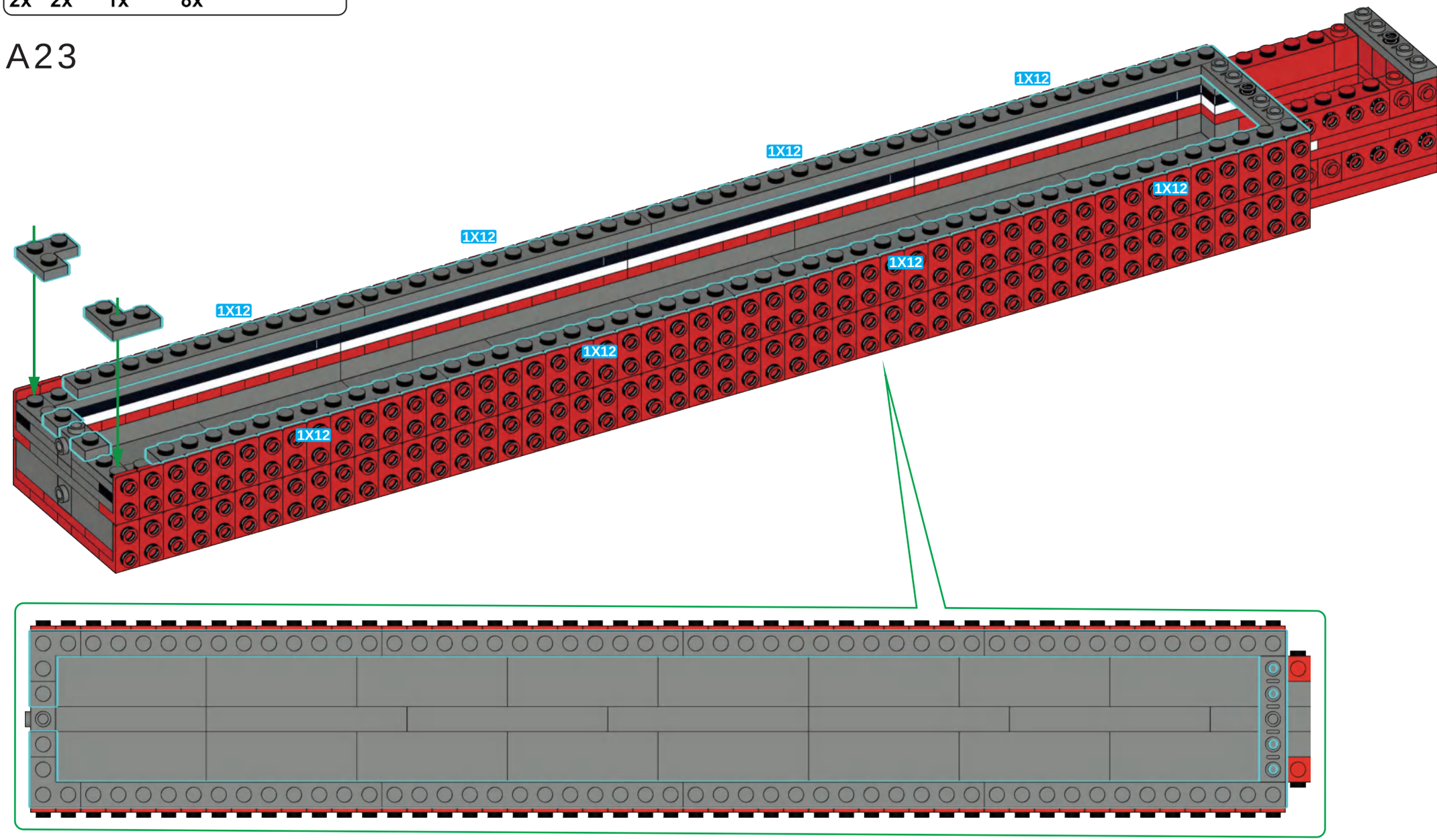

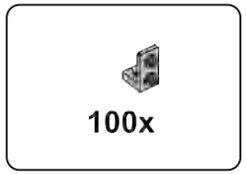

A24

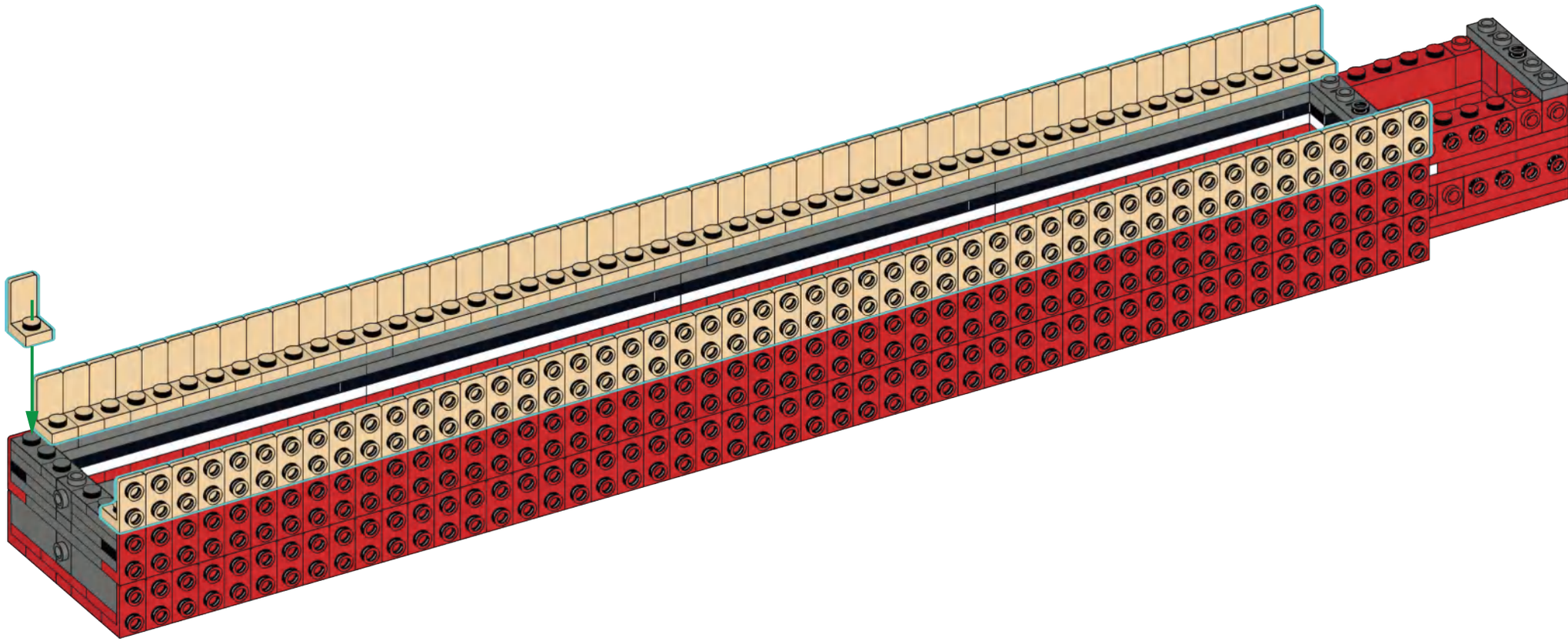

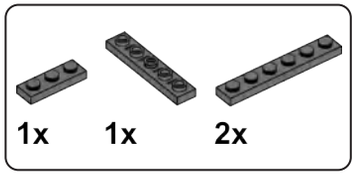

A25

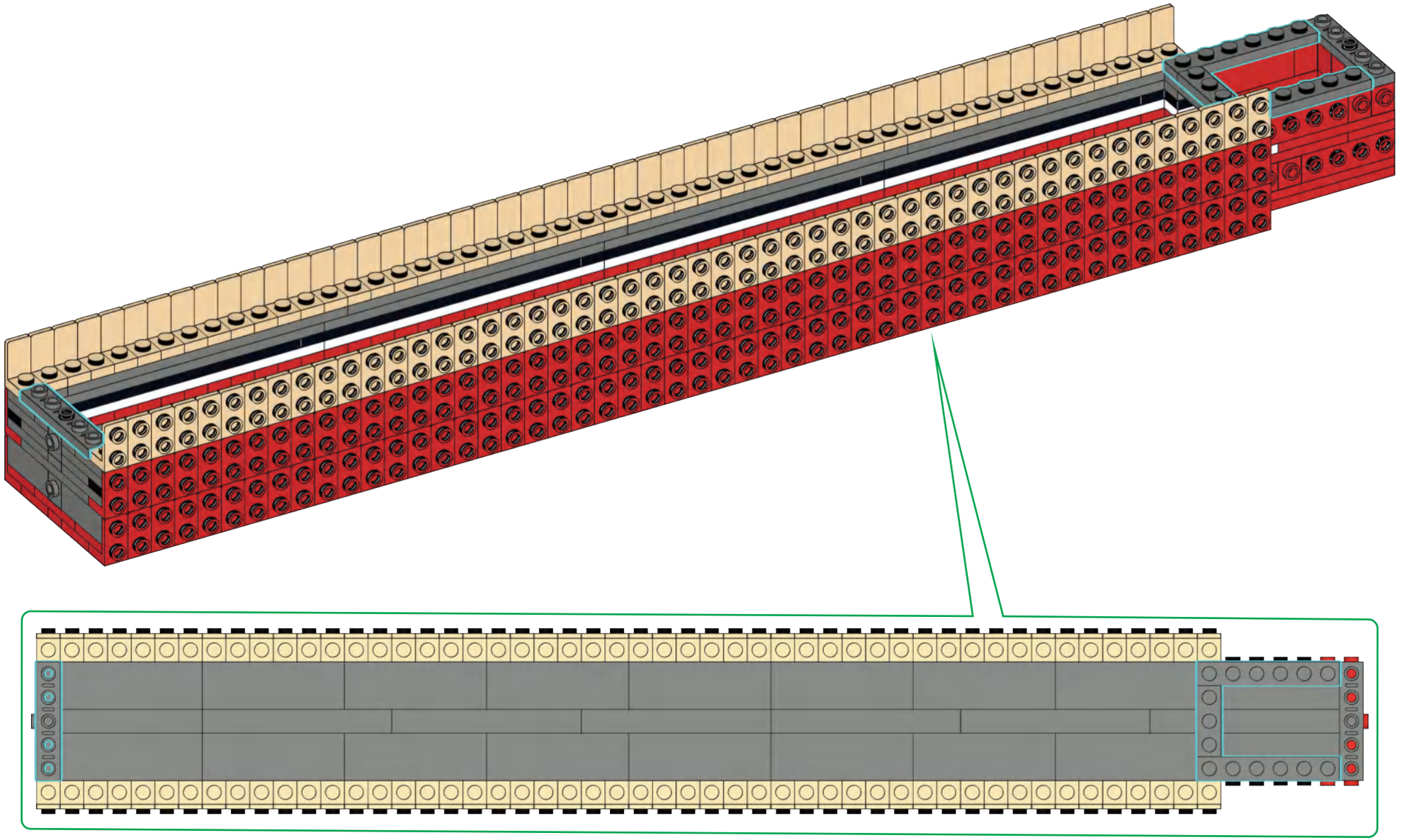

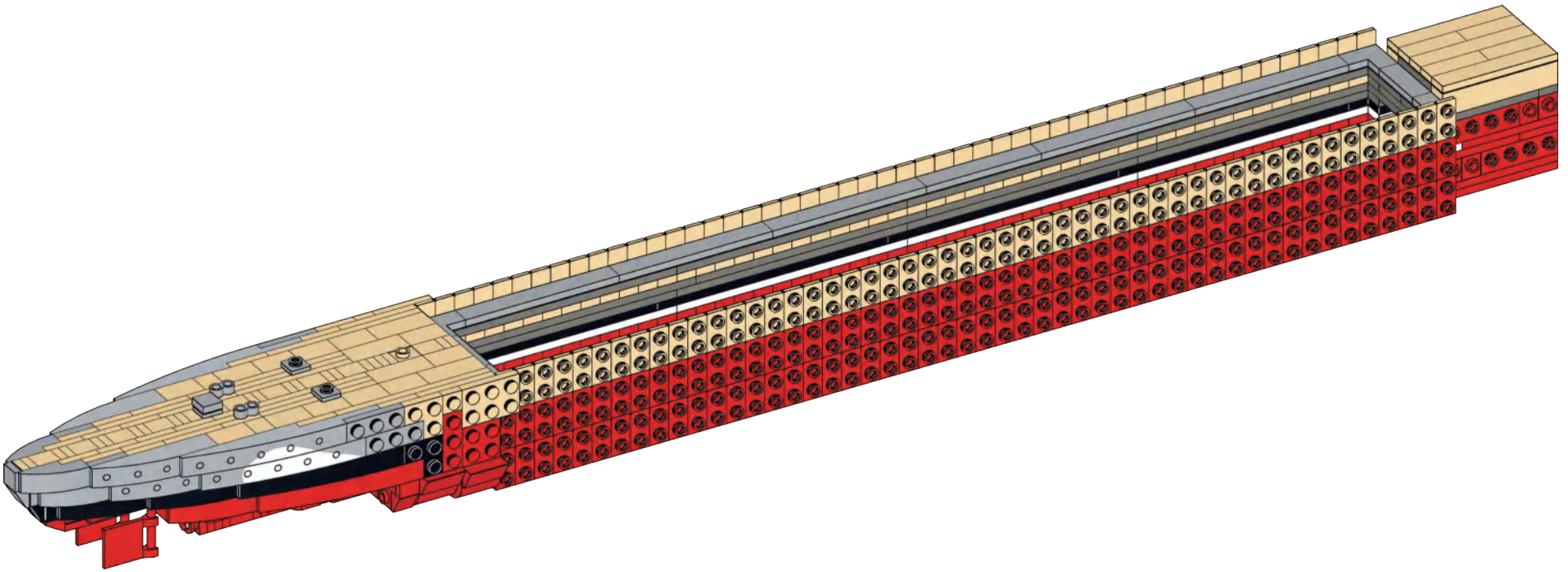

B

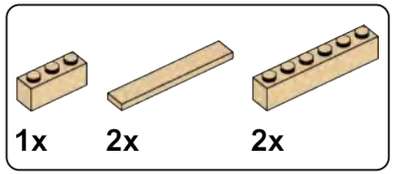

B 1

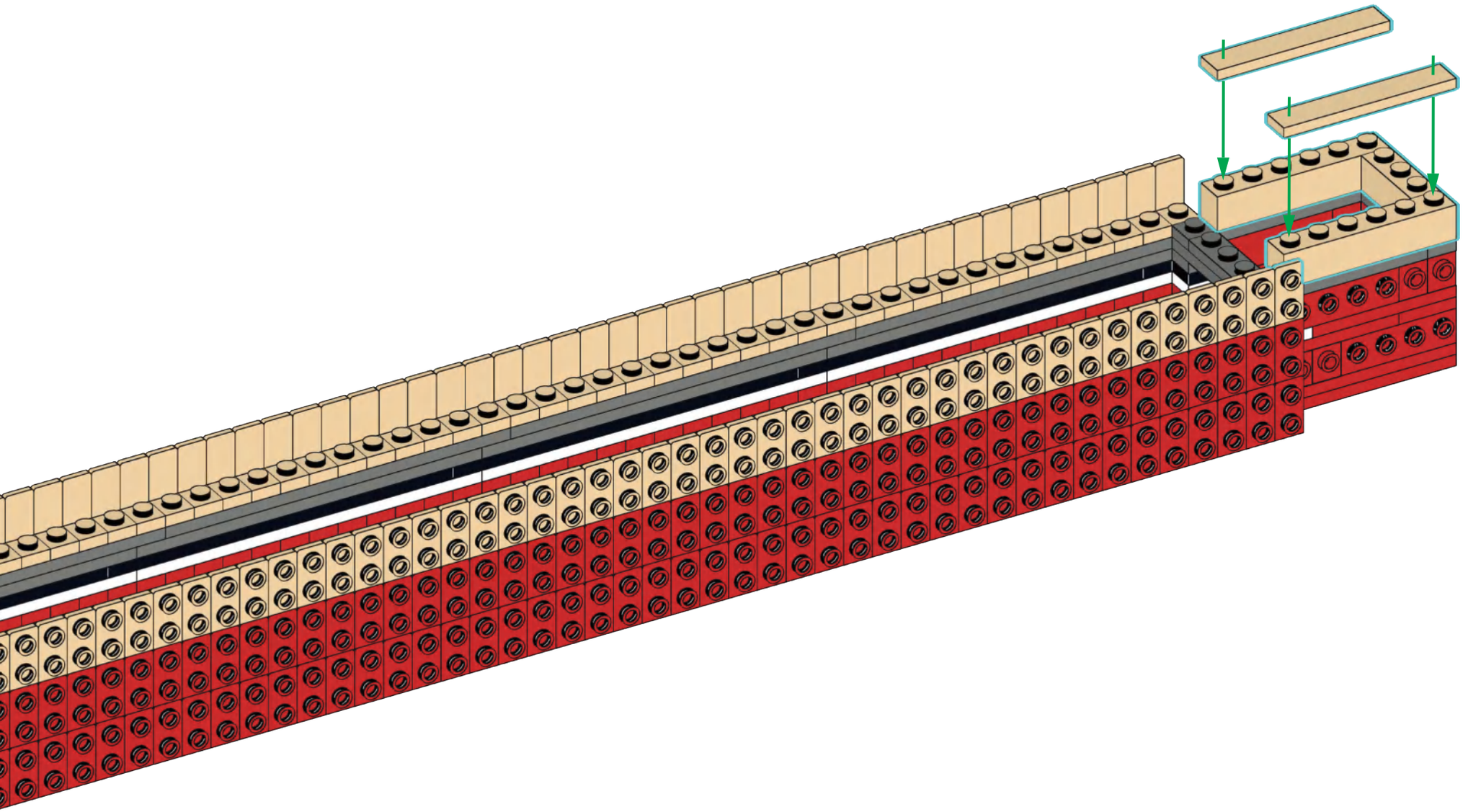

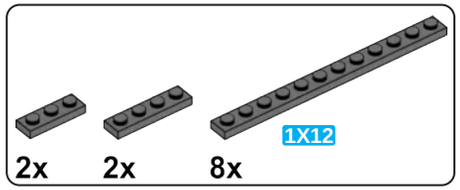

B 2

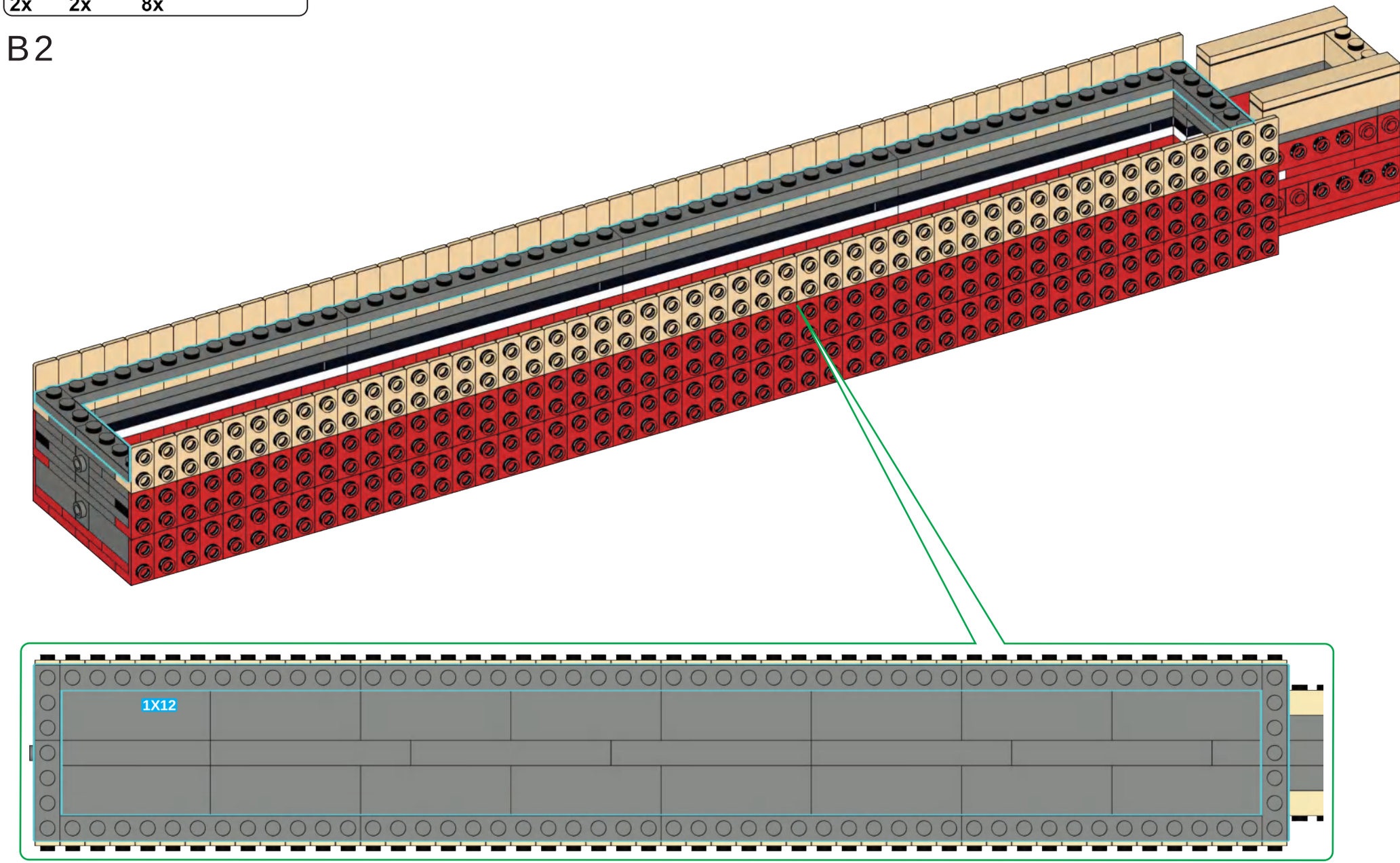

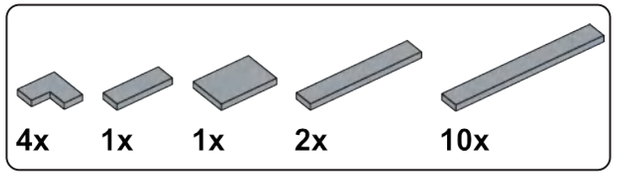

B3

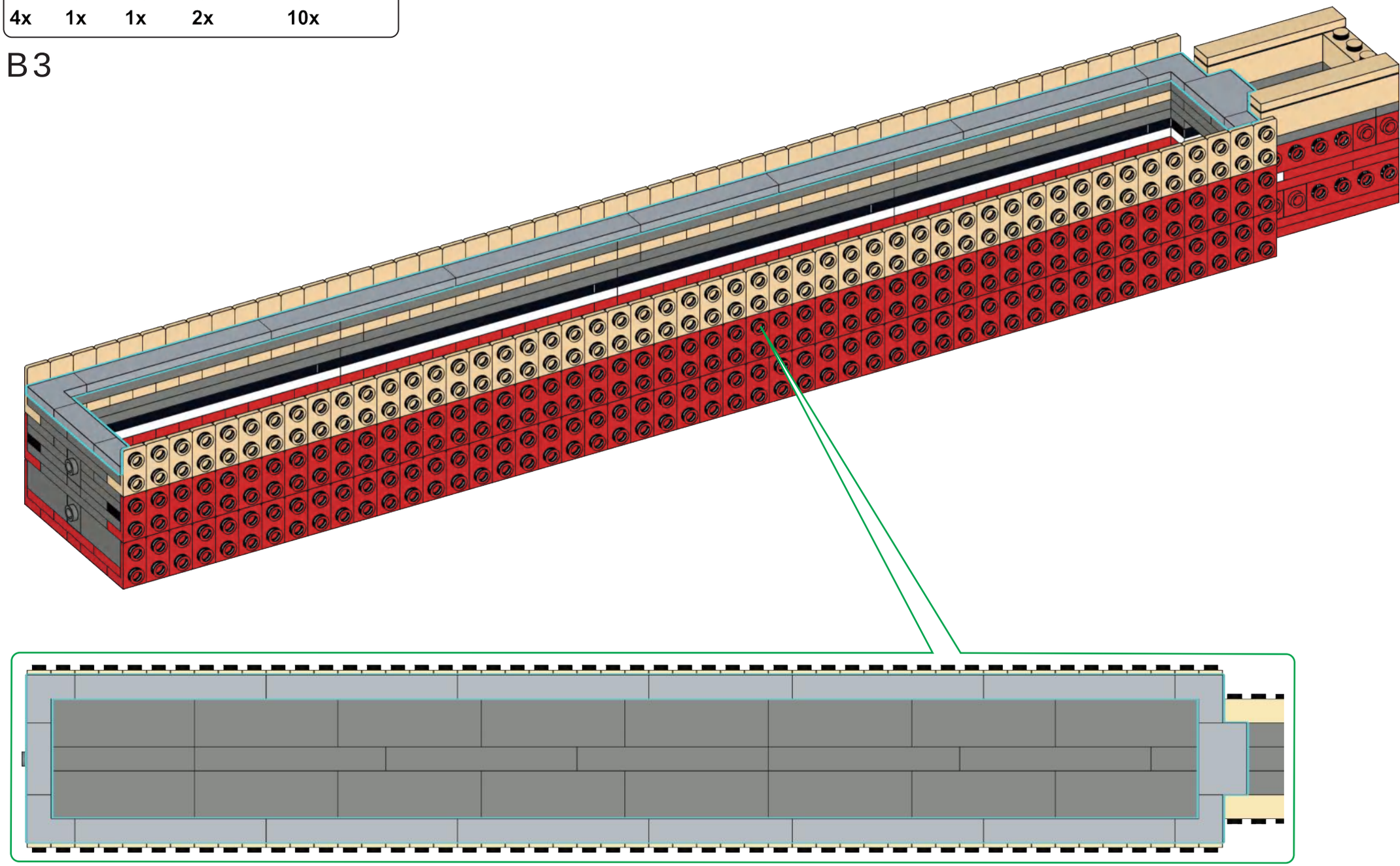

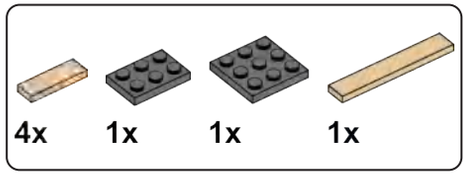

B 4

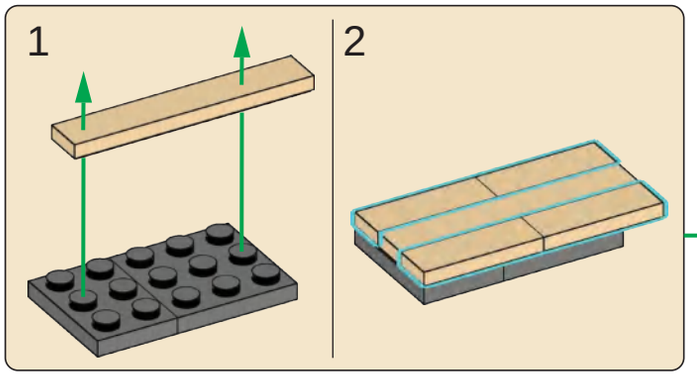

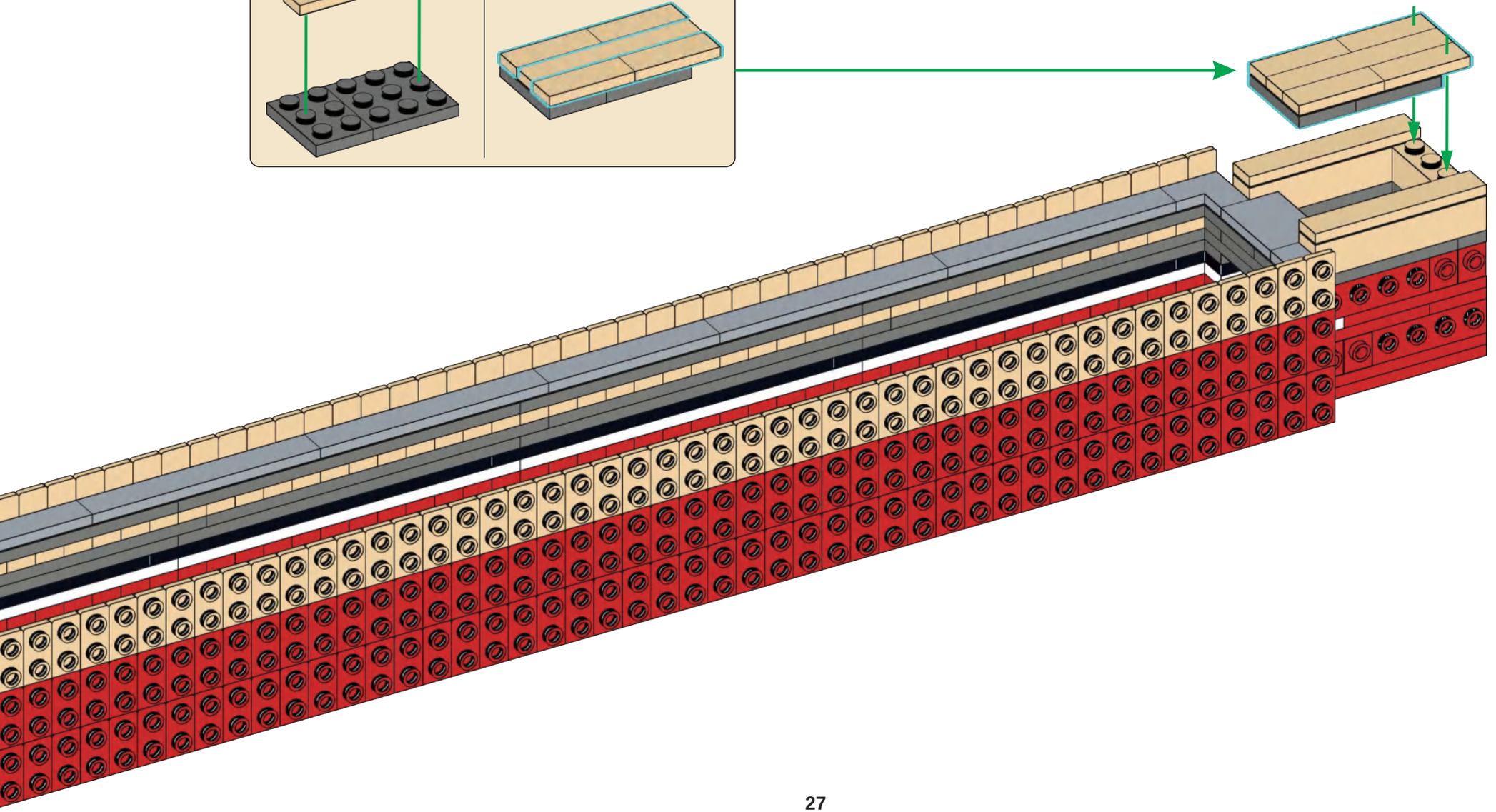

B5

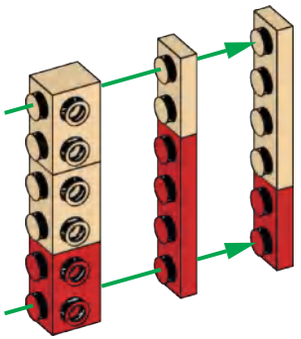

B6

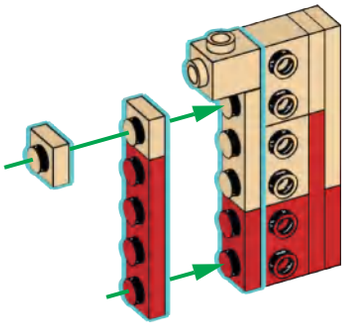

B7

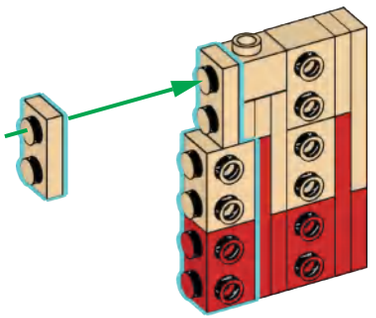

B8

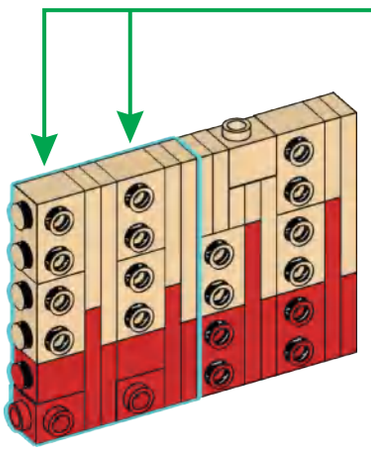

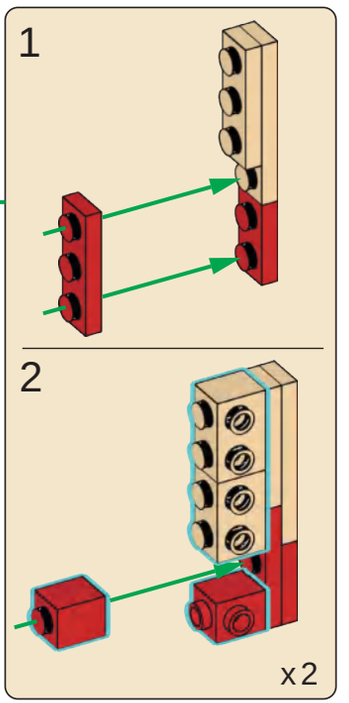

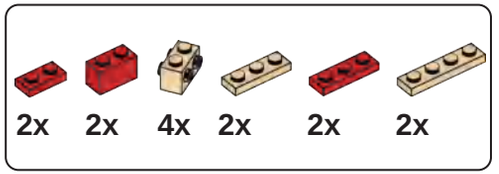

B9

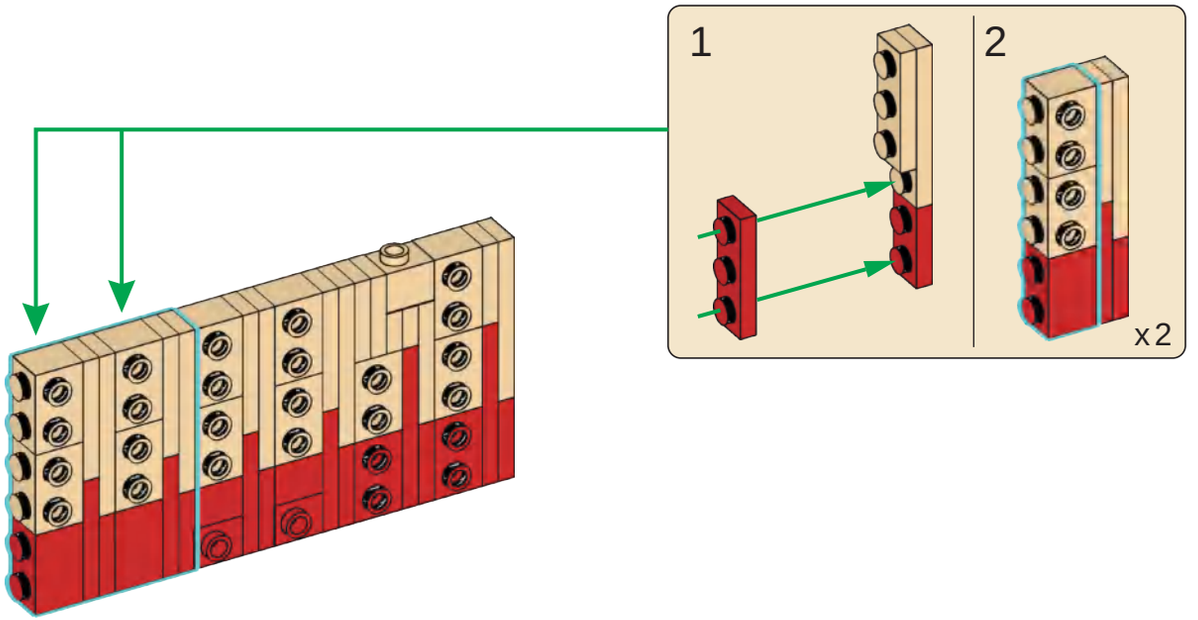

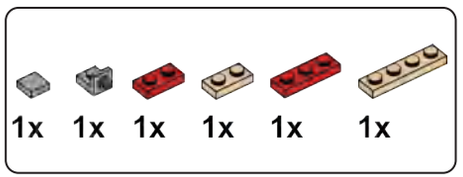

B10

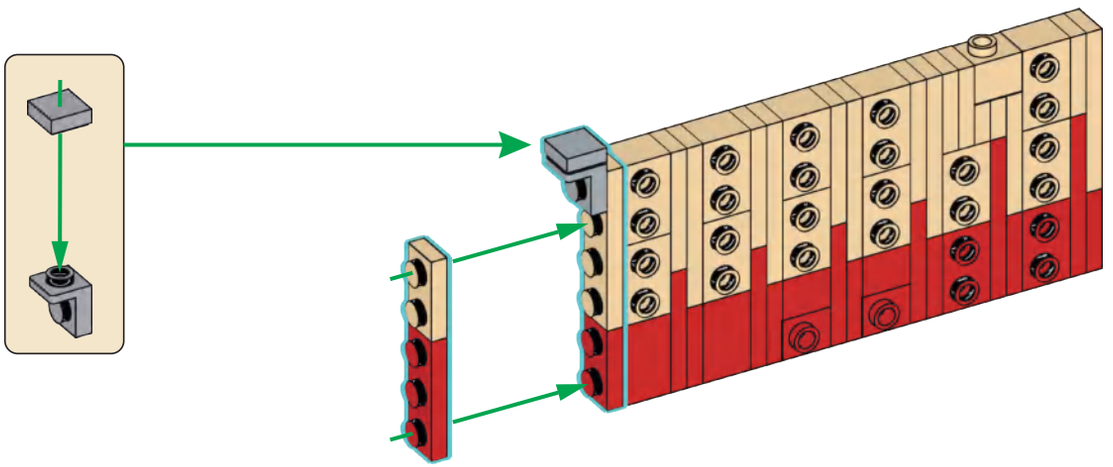

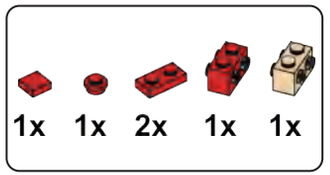

B11

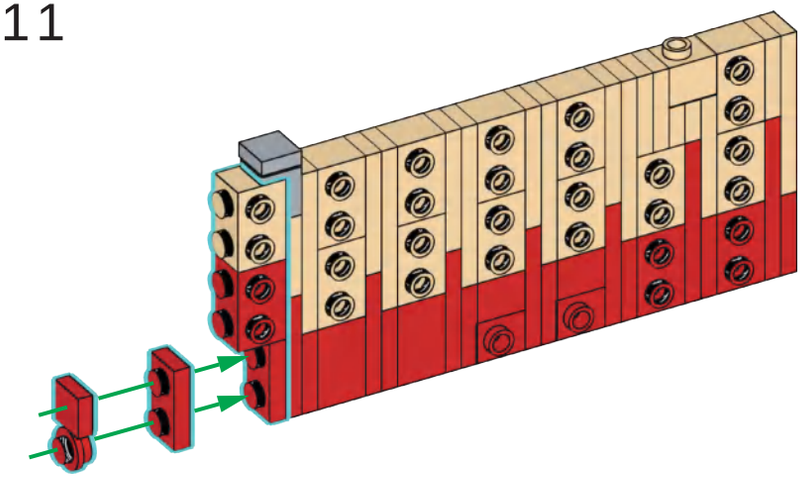

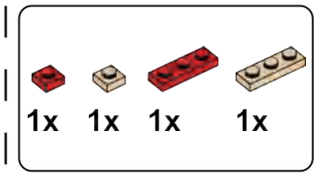

B12

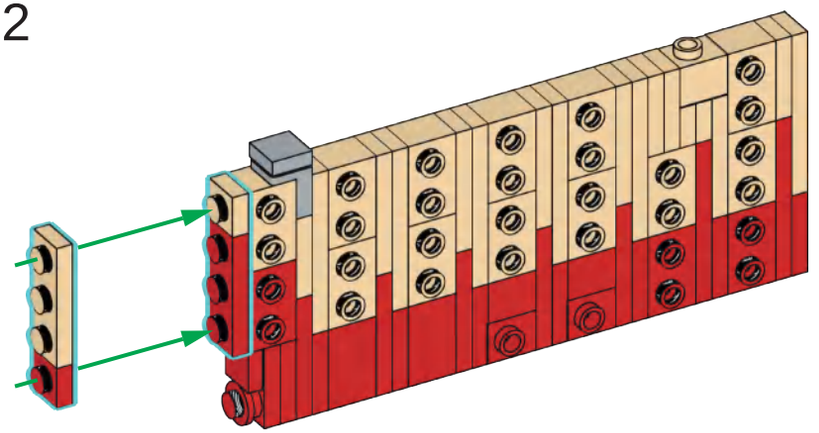

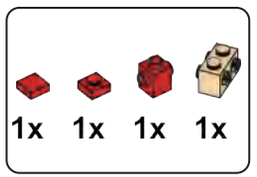

B13

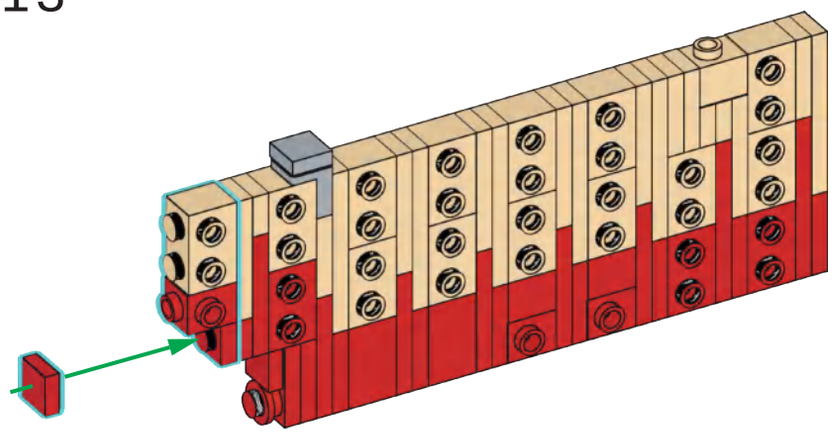

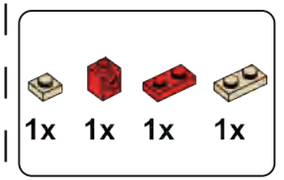

B14

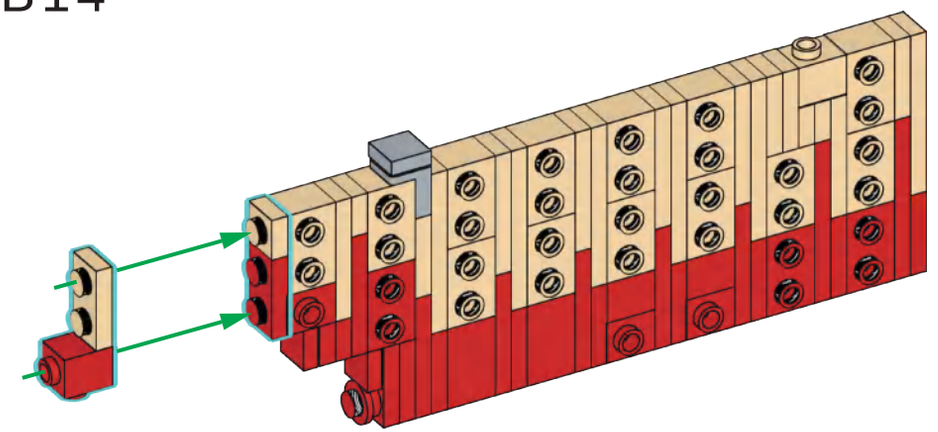

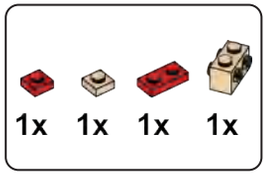

B15

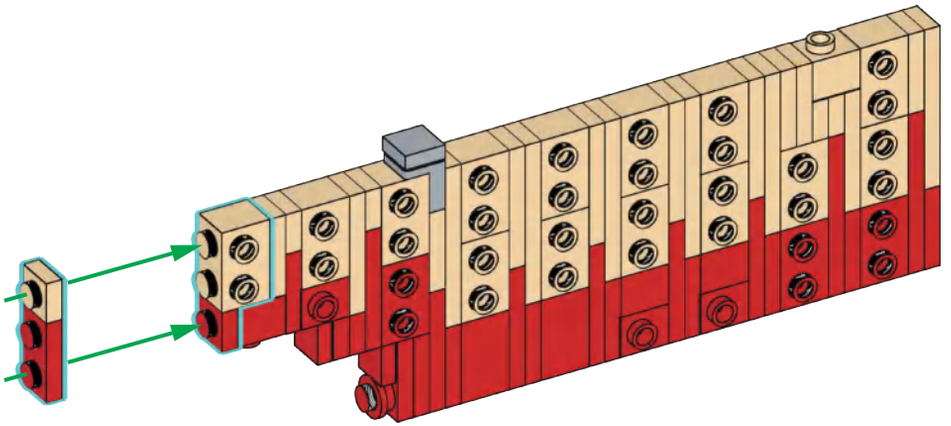

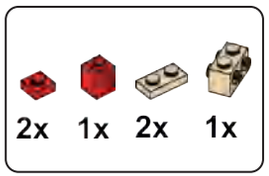

B16

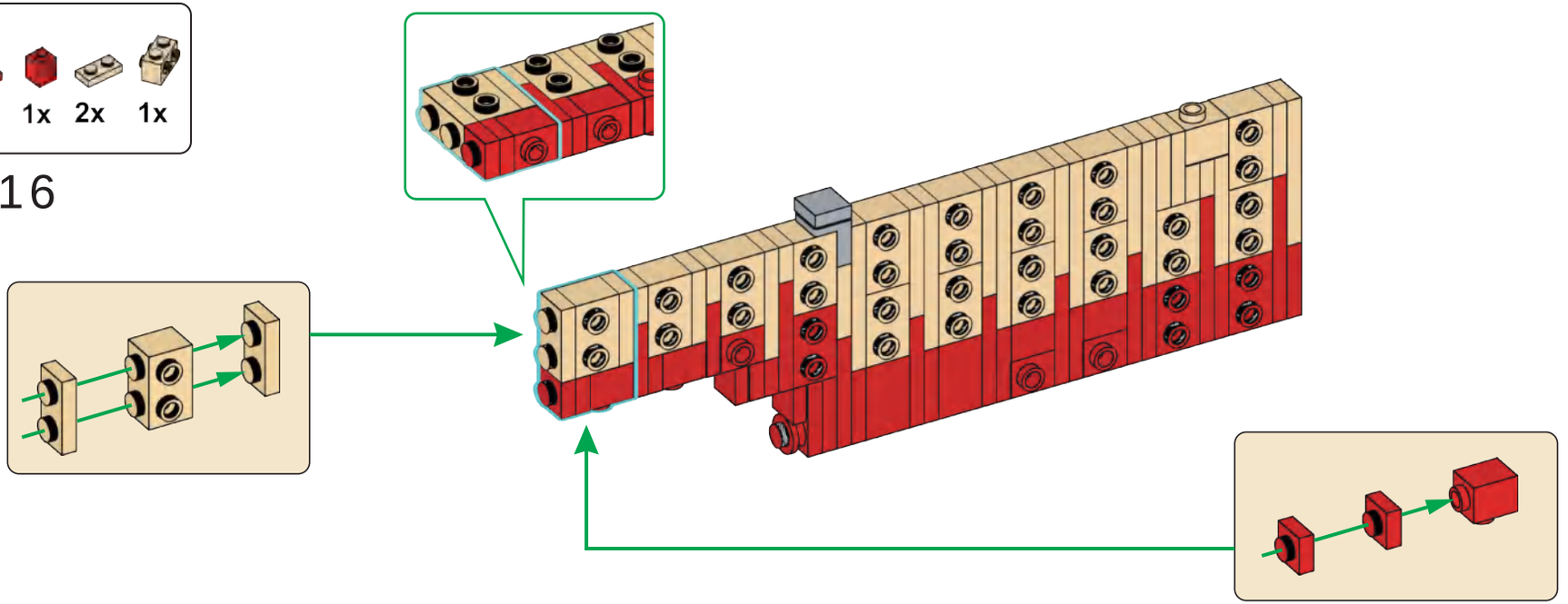

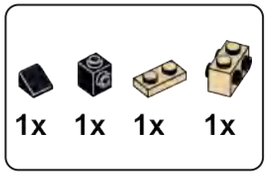

B17

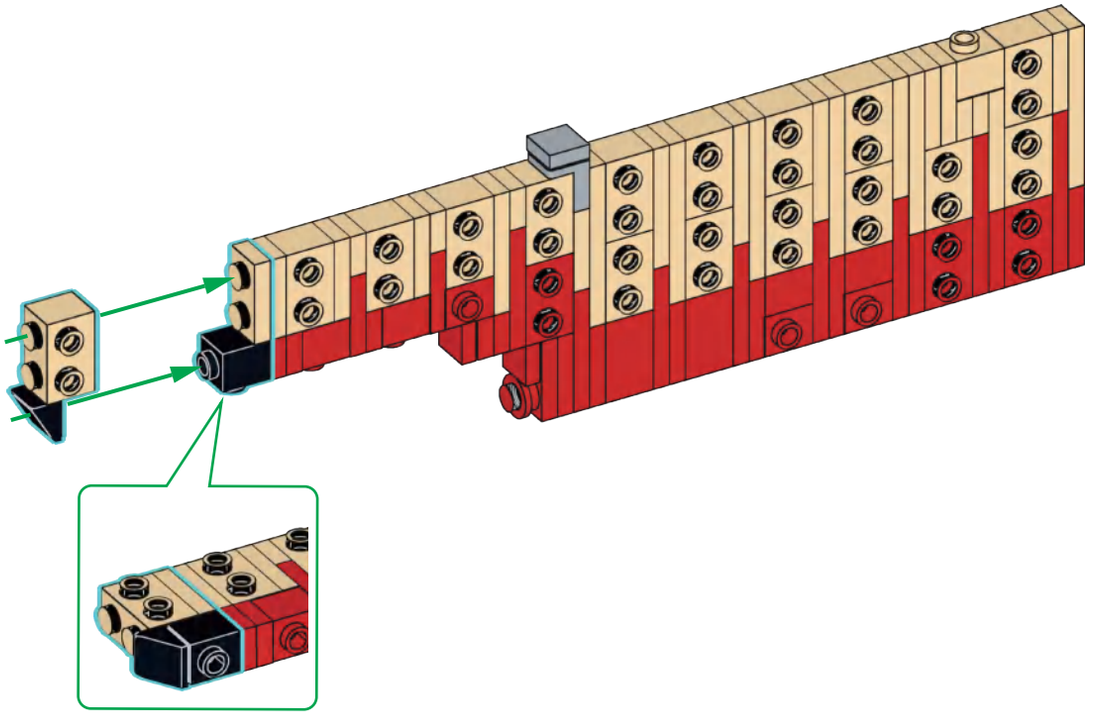

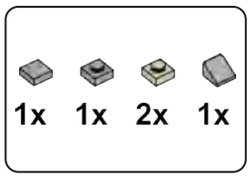

B18

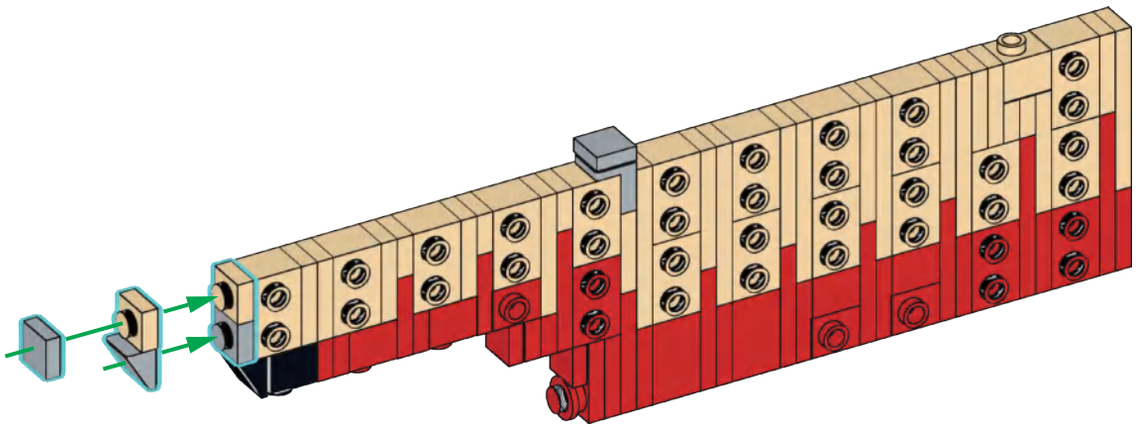

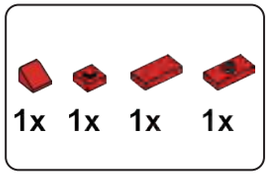

B19

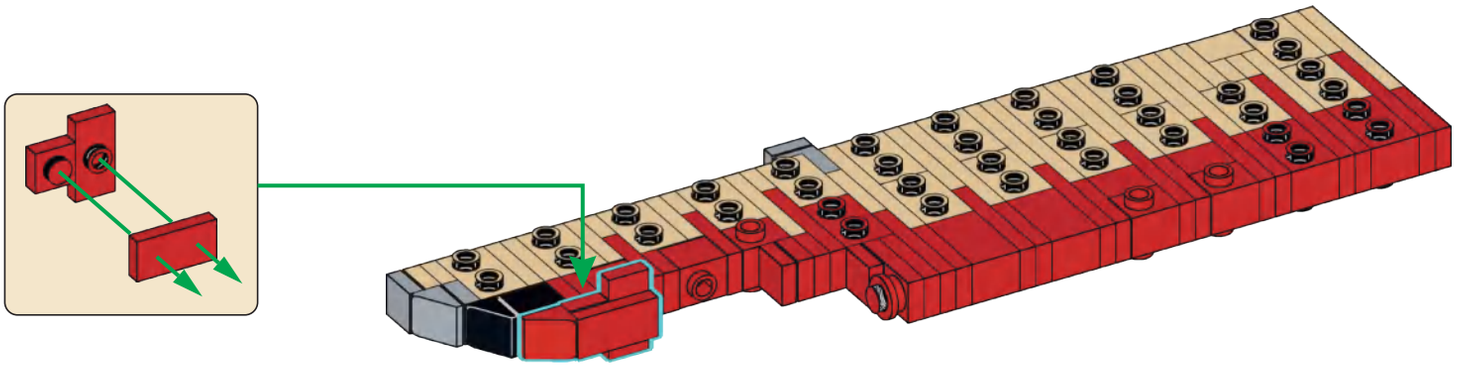

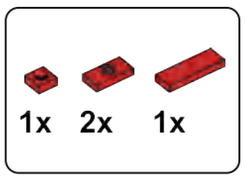

B20

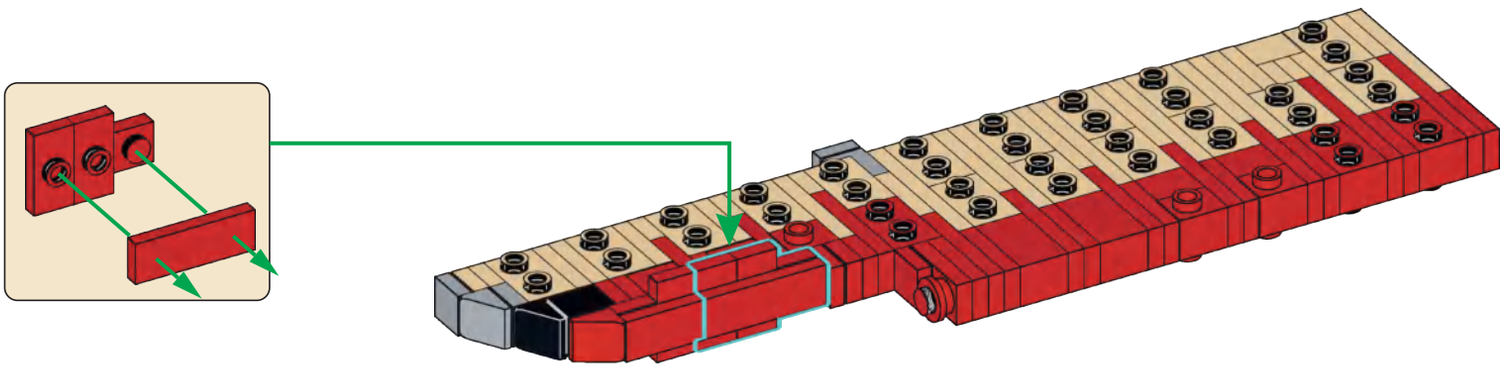

2x 2x

B21

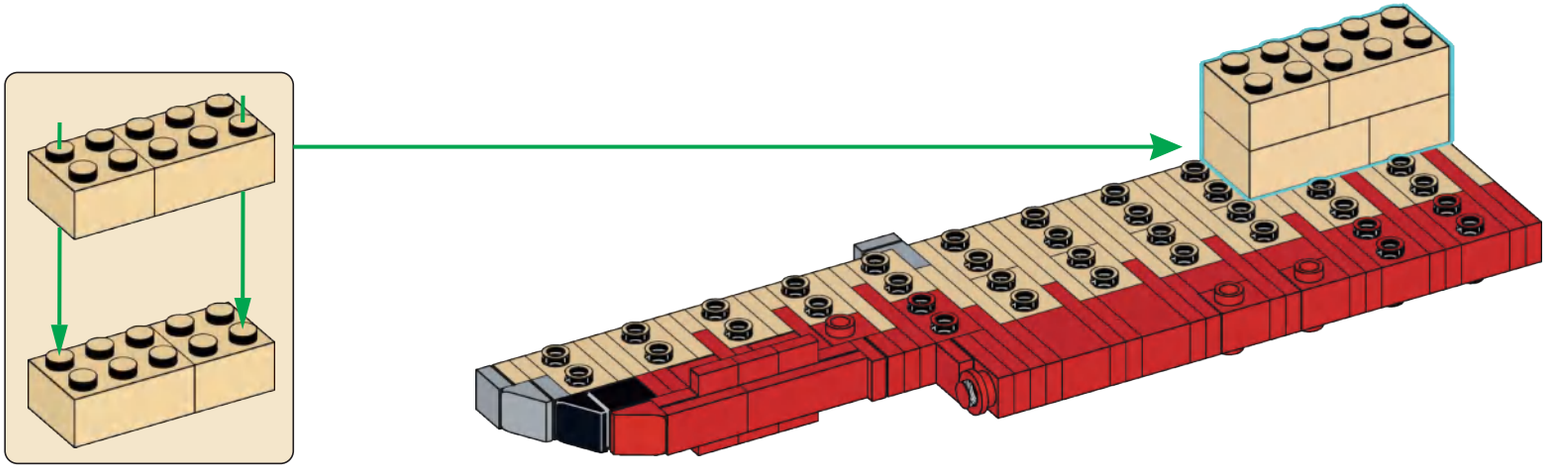

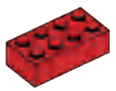

2x

B22

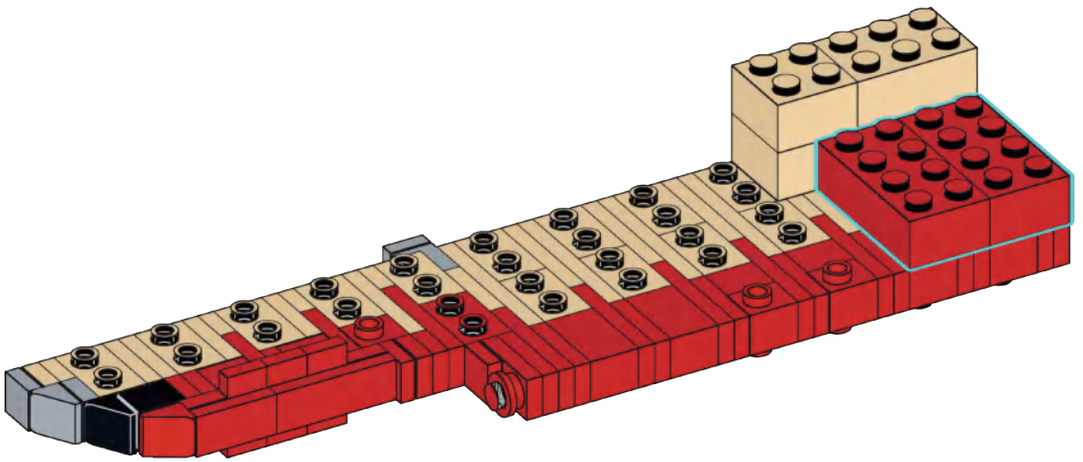

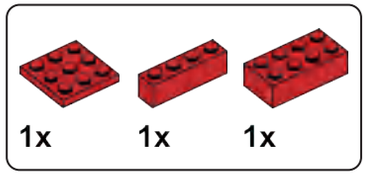

B23

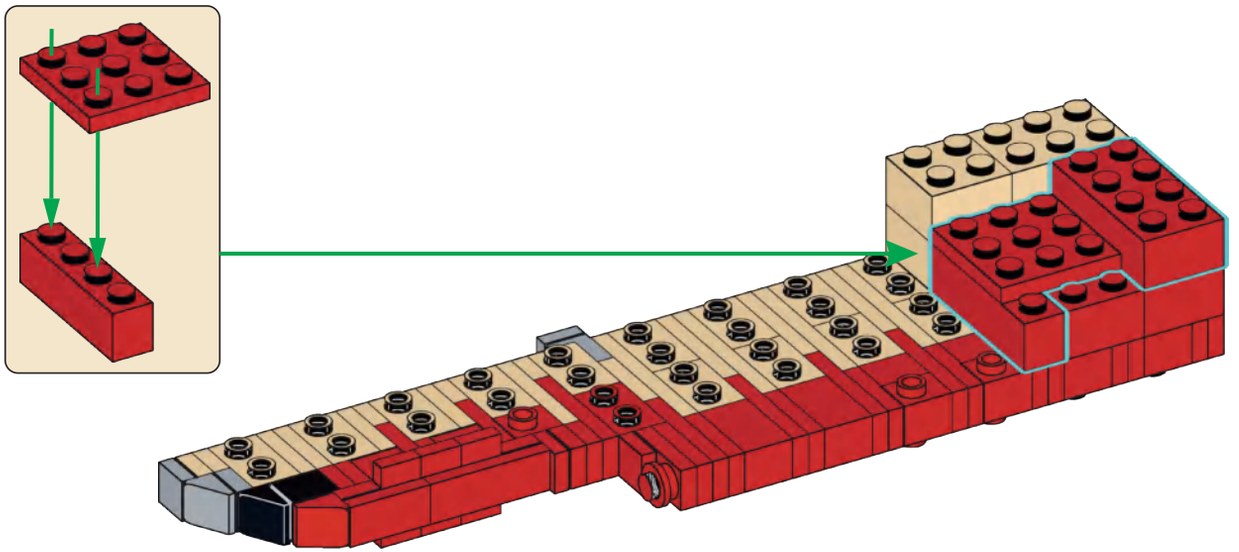

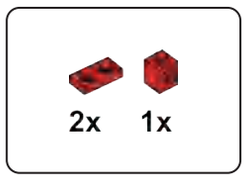

B24

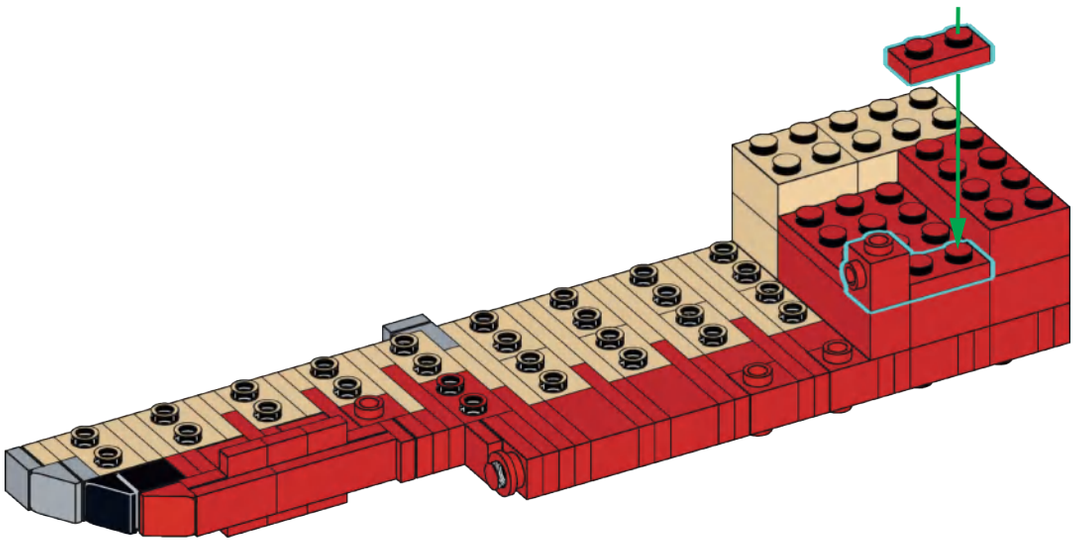

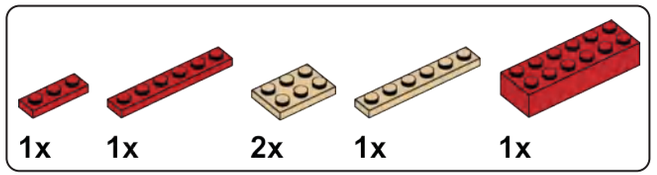

B25

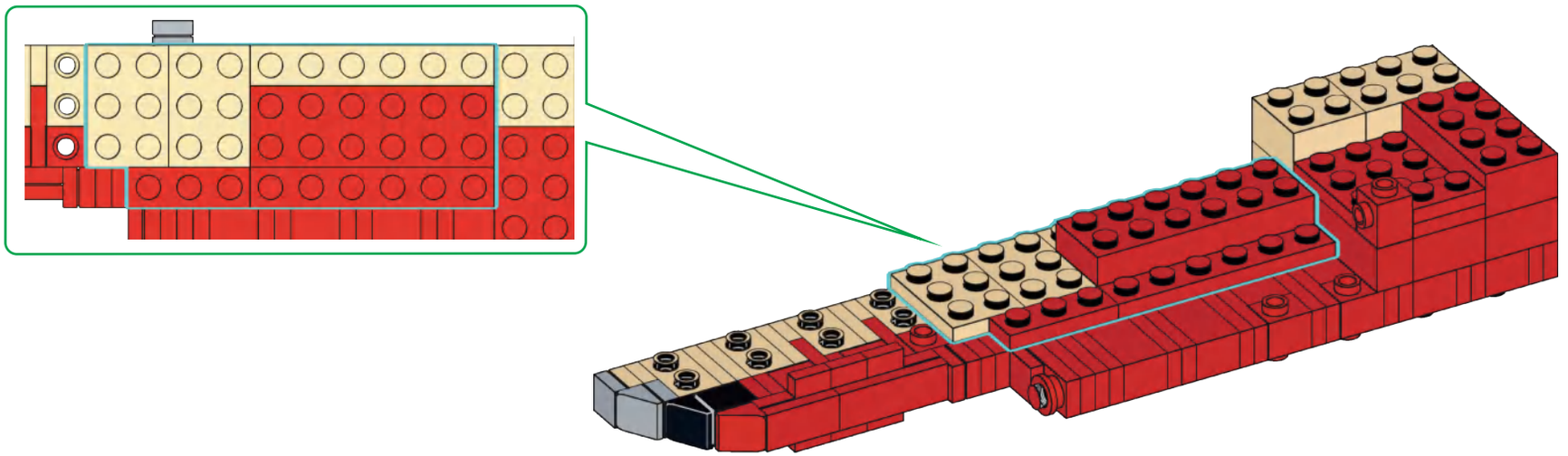

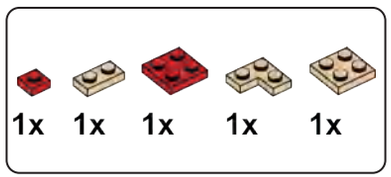

B26

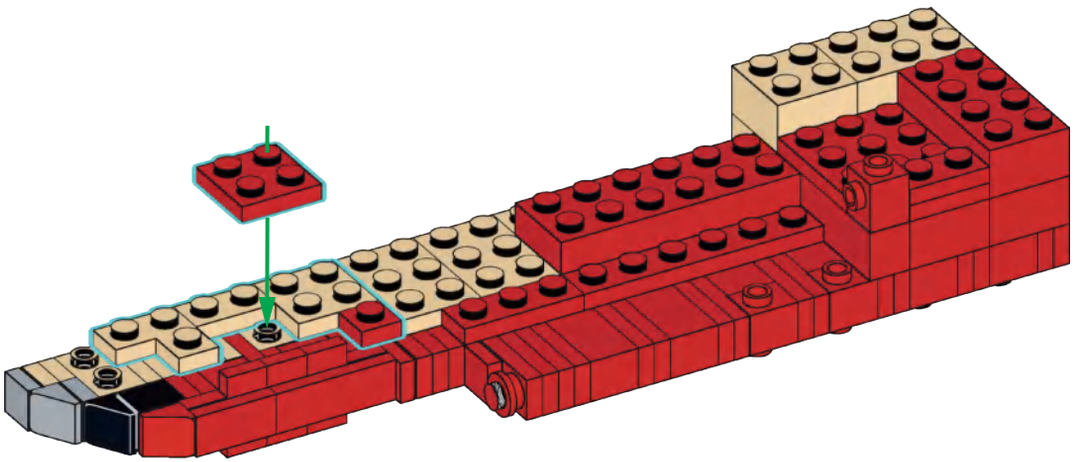

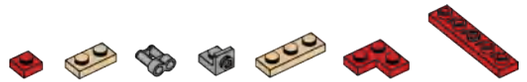

B27

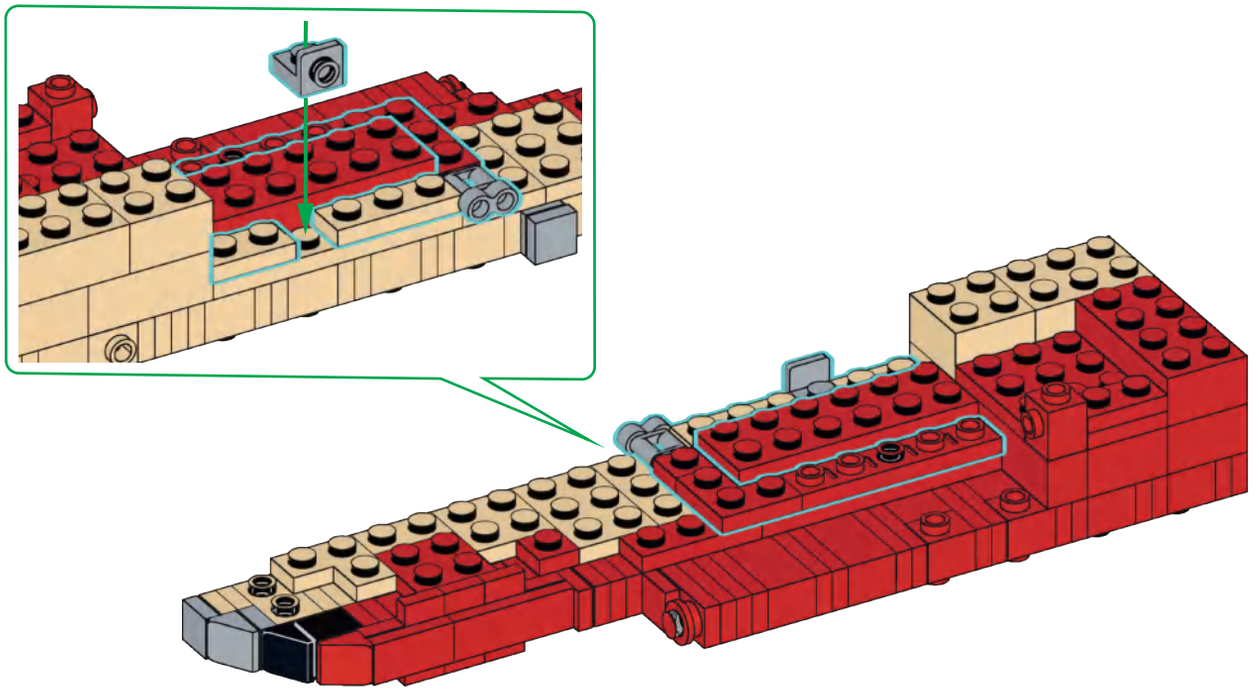

B28

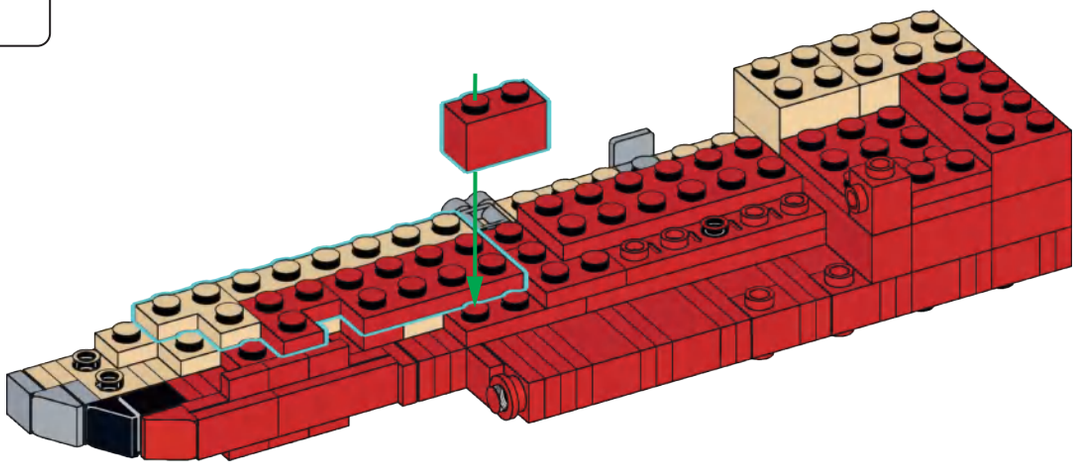

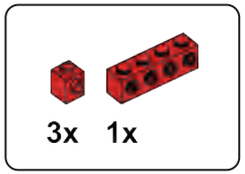

B29

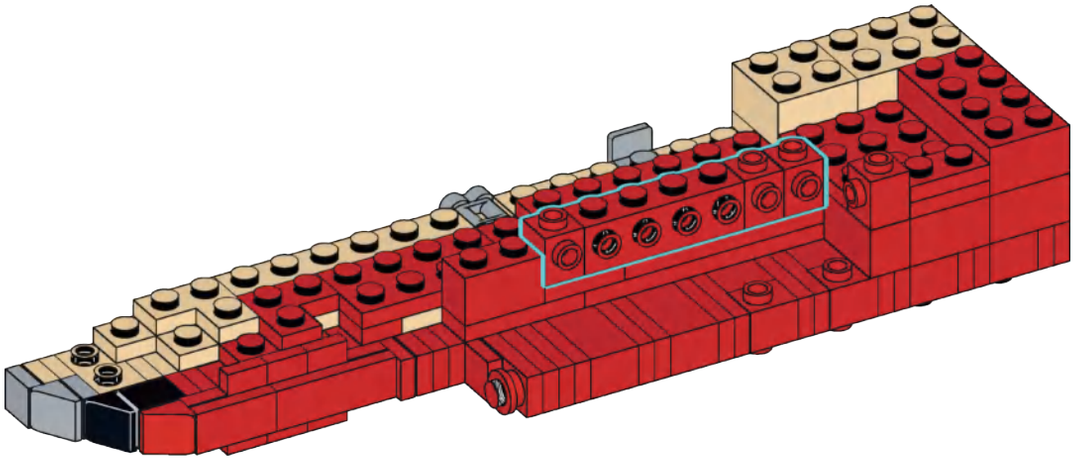

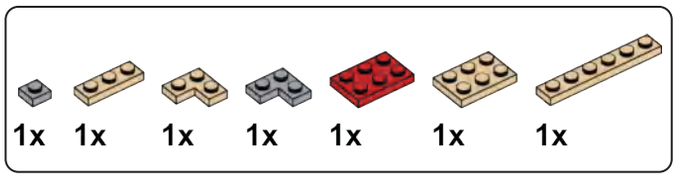

B30

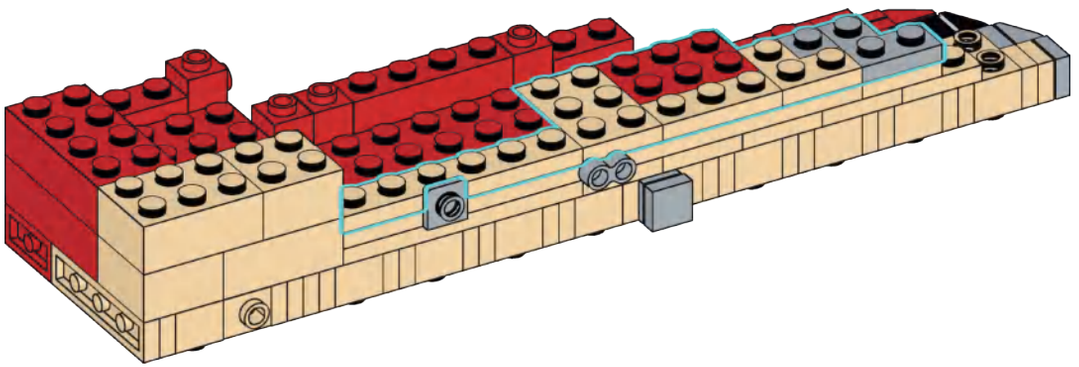

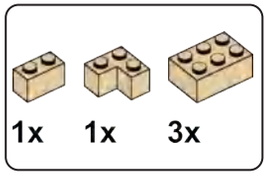

B31

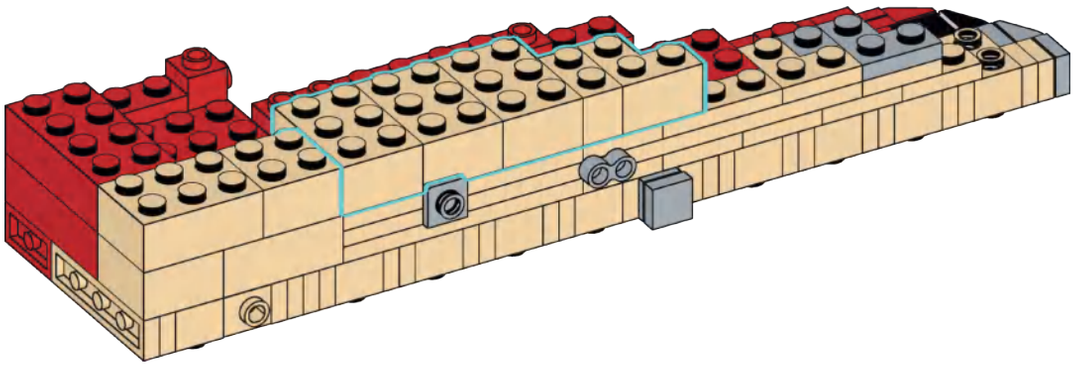

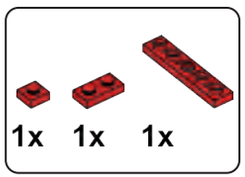

B32

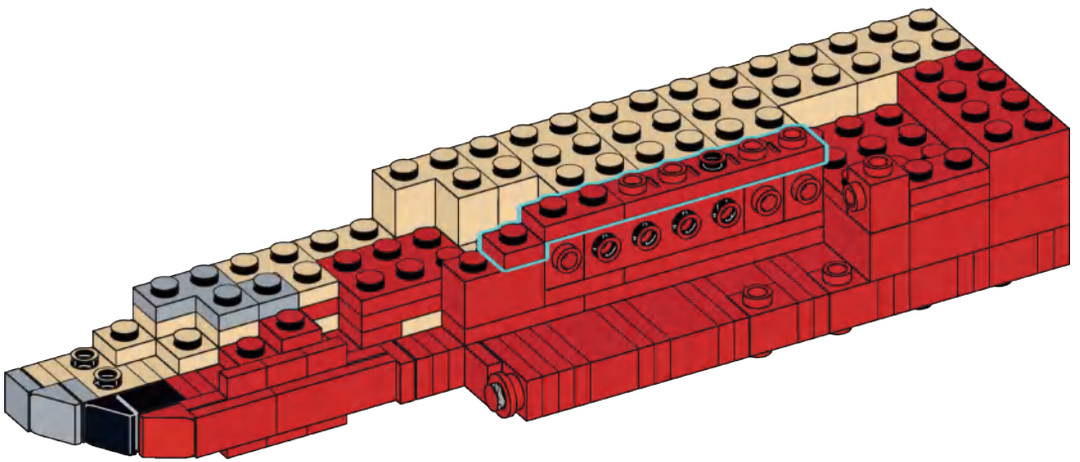

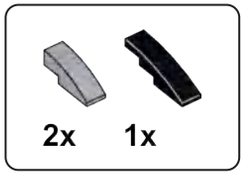

B33

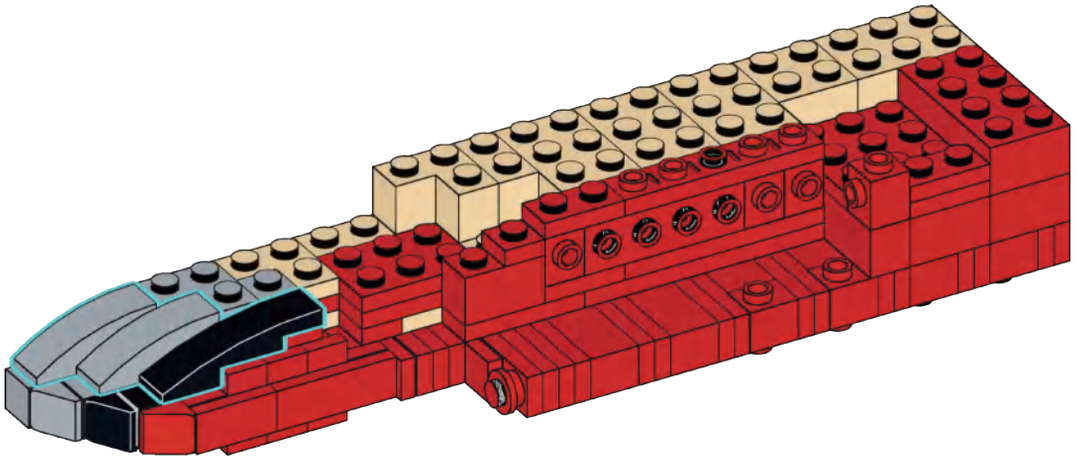

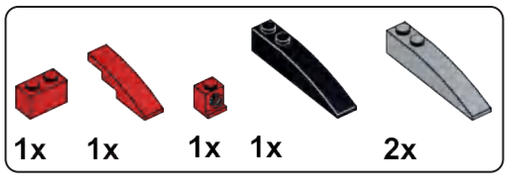

B34

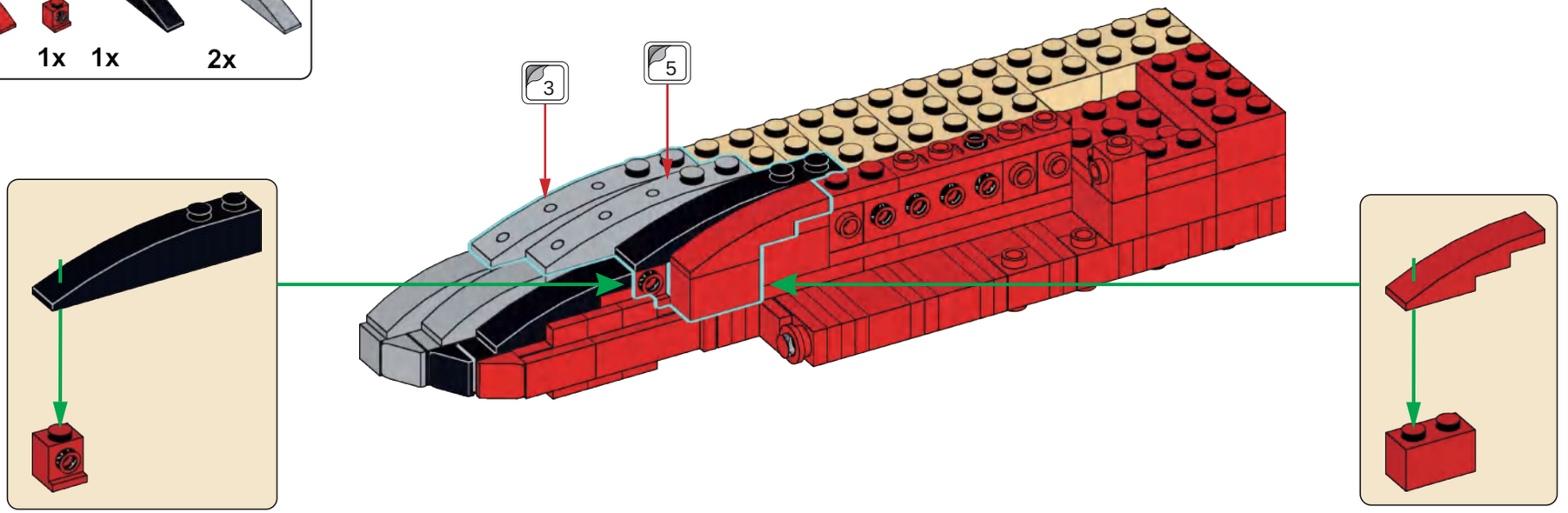

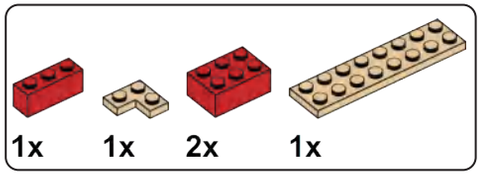

B35

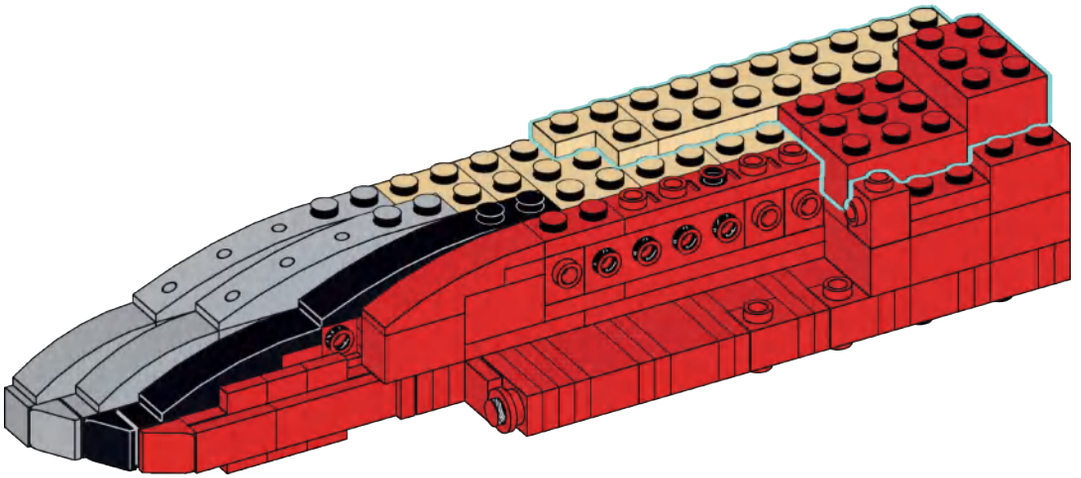

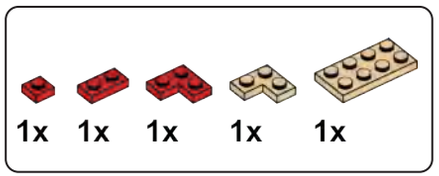

B36

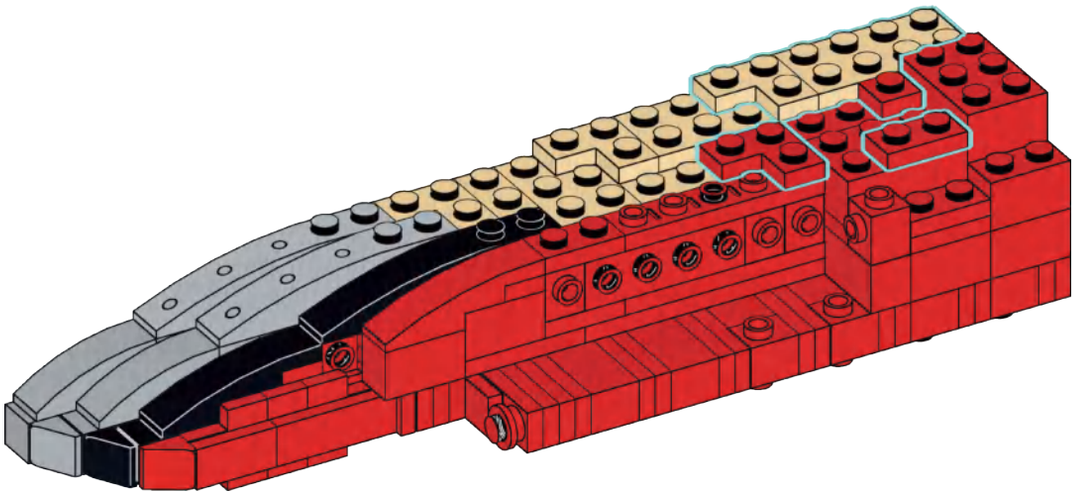

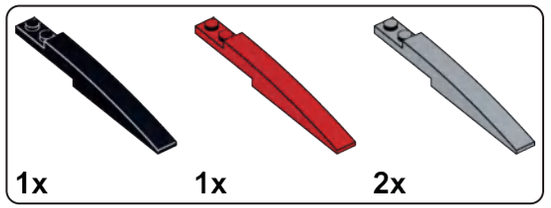

B37

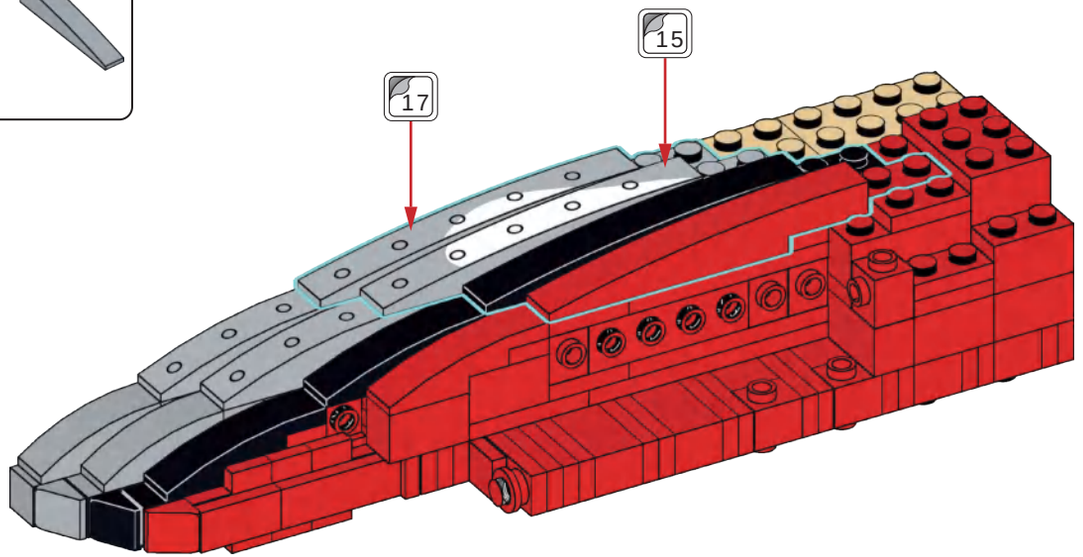

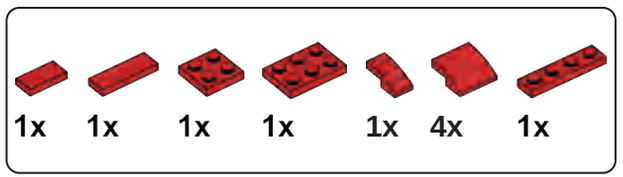

B38

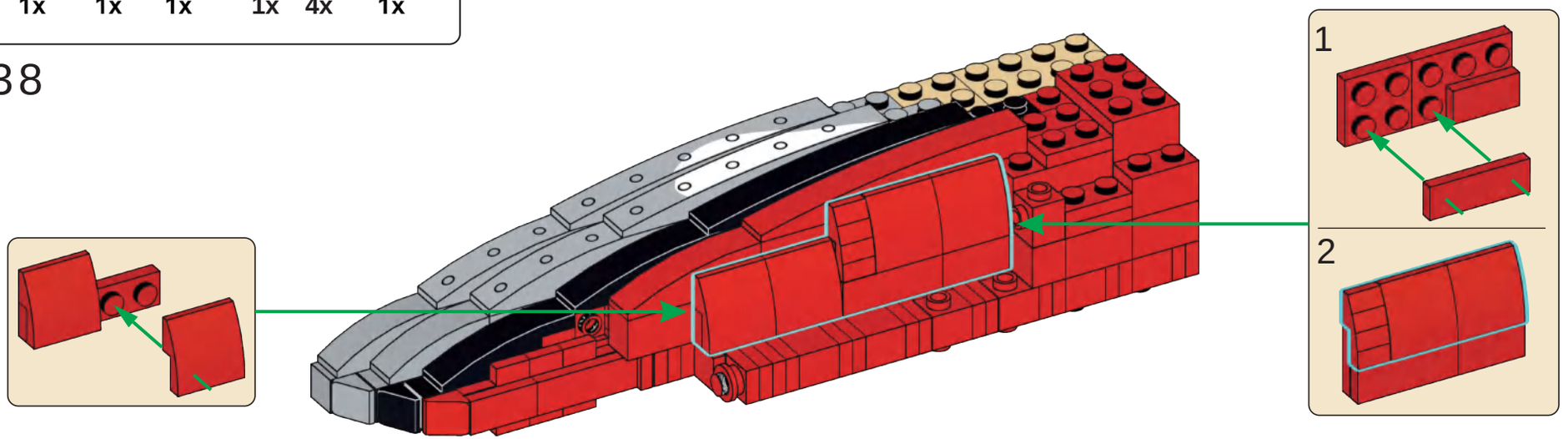

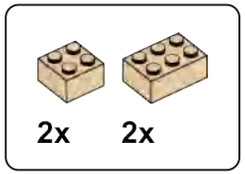

B39

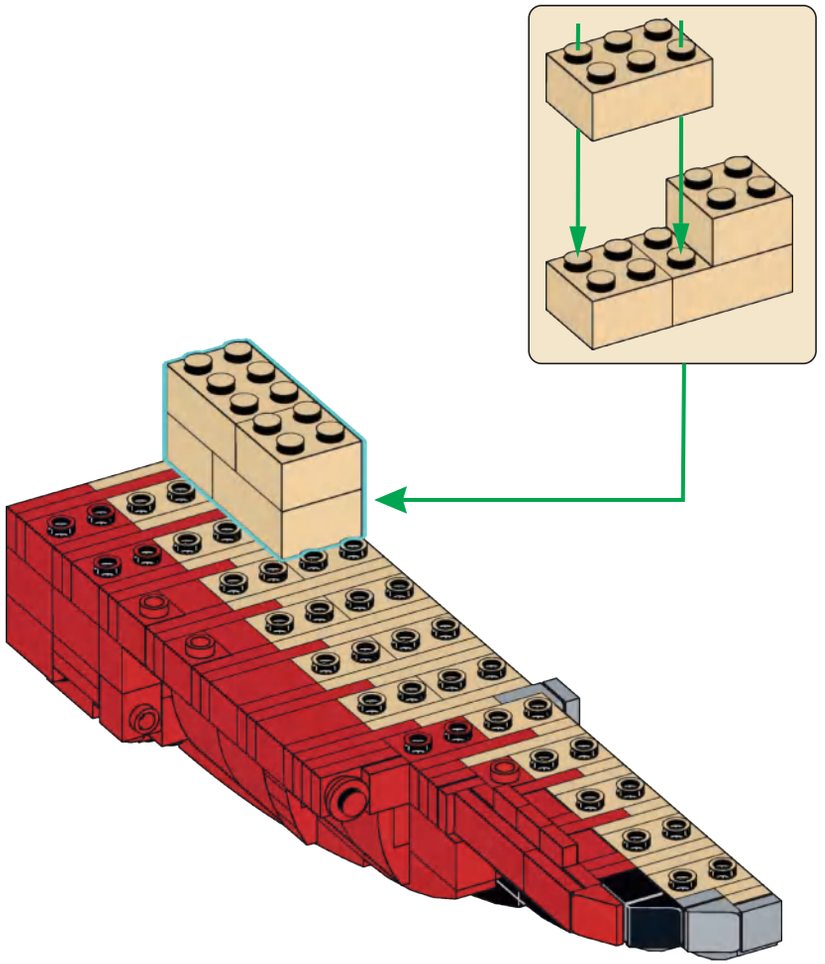

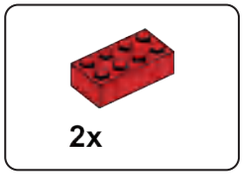

B40

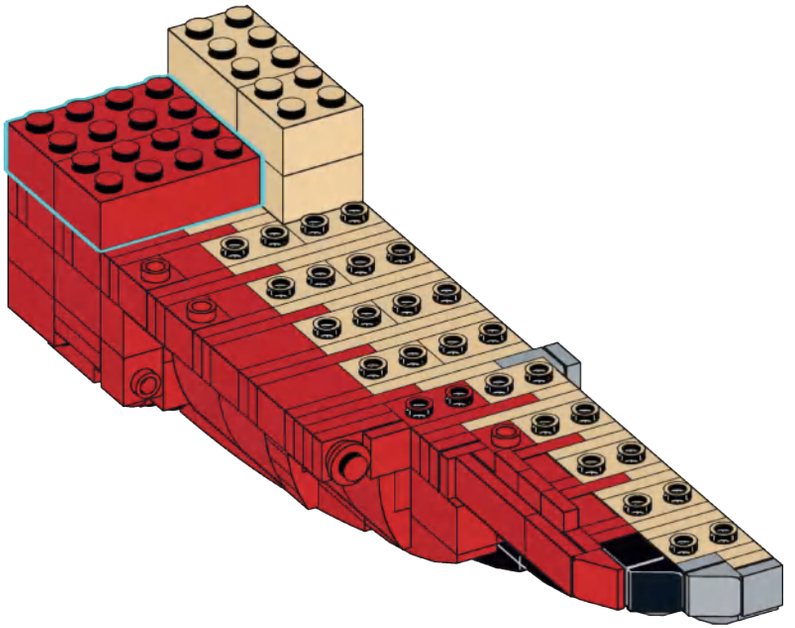

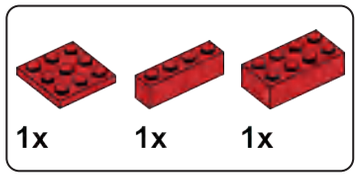

B41

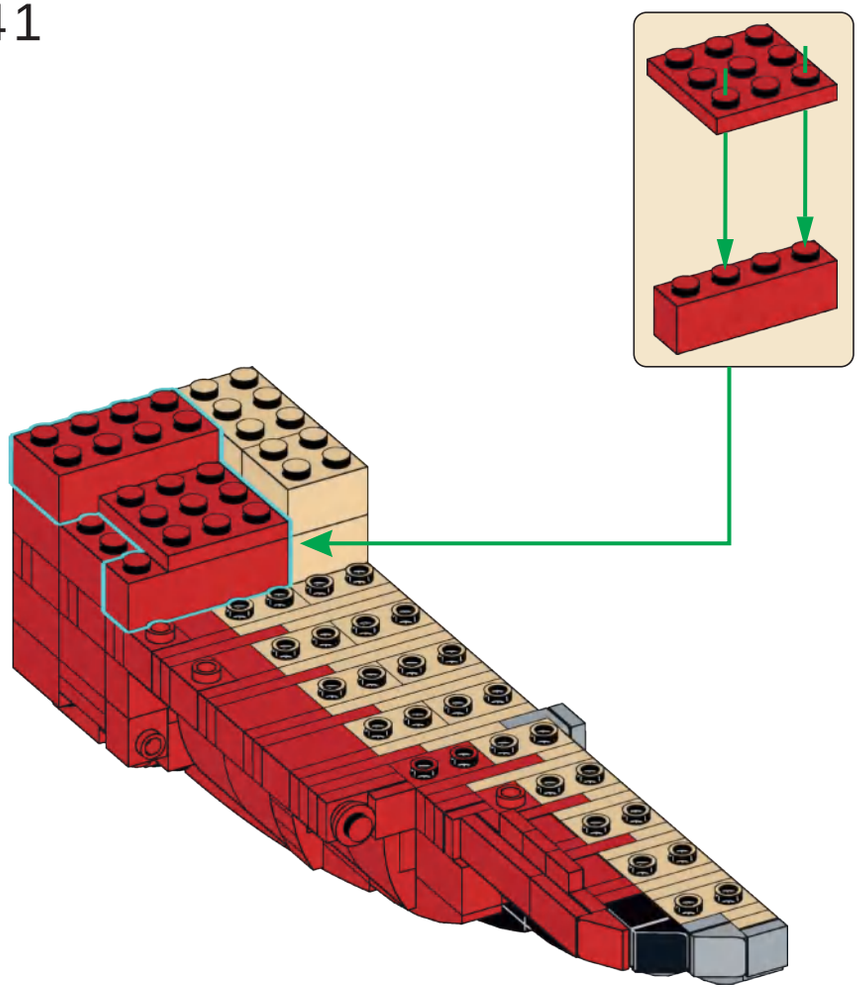

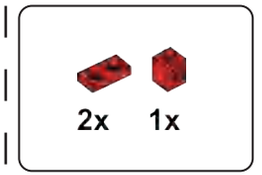

B42

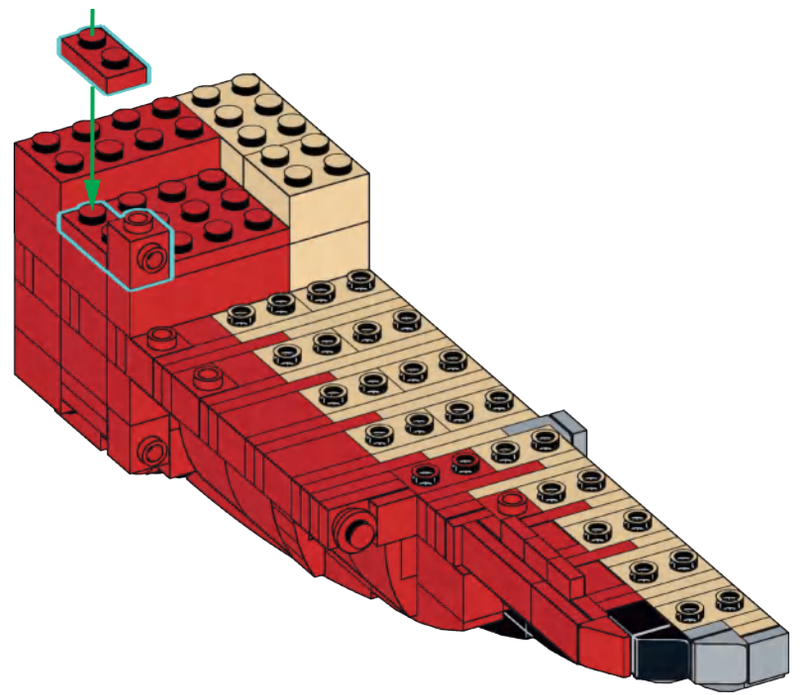

B43

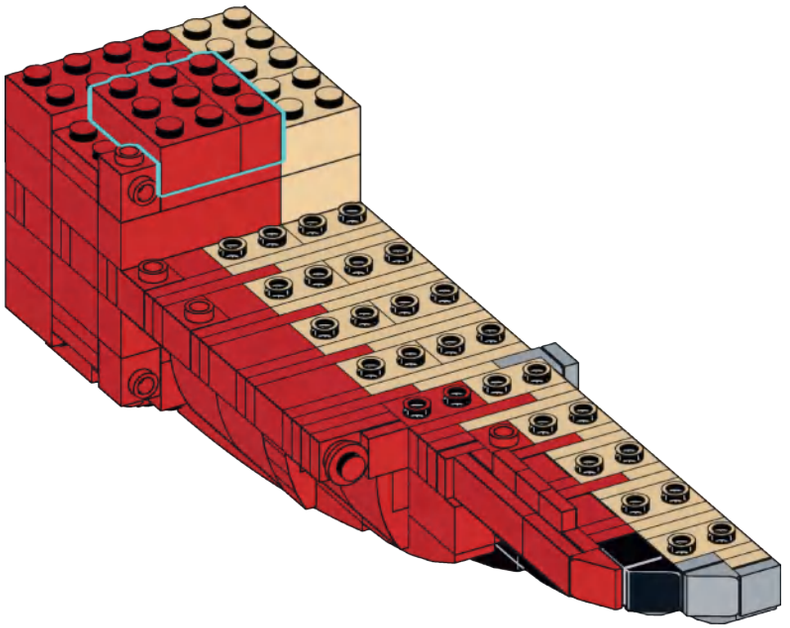

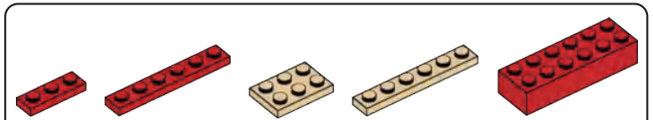

B44

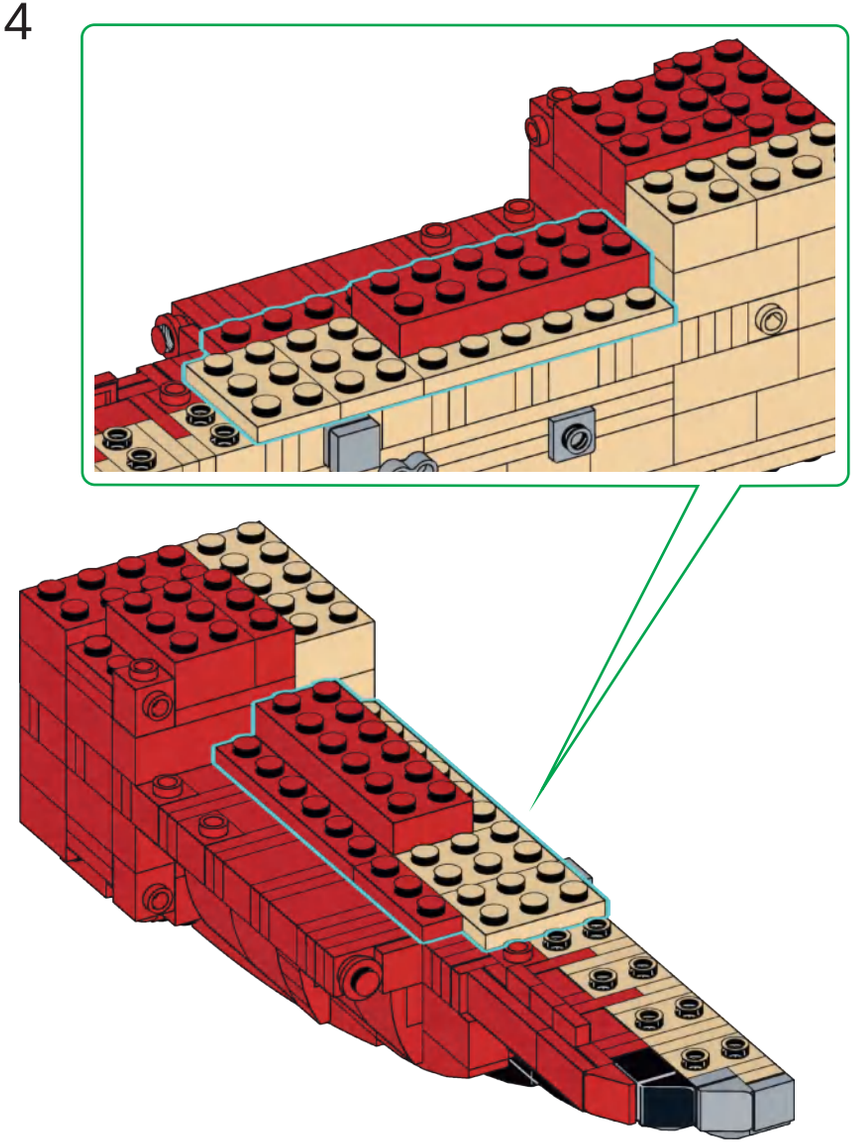

B45

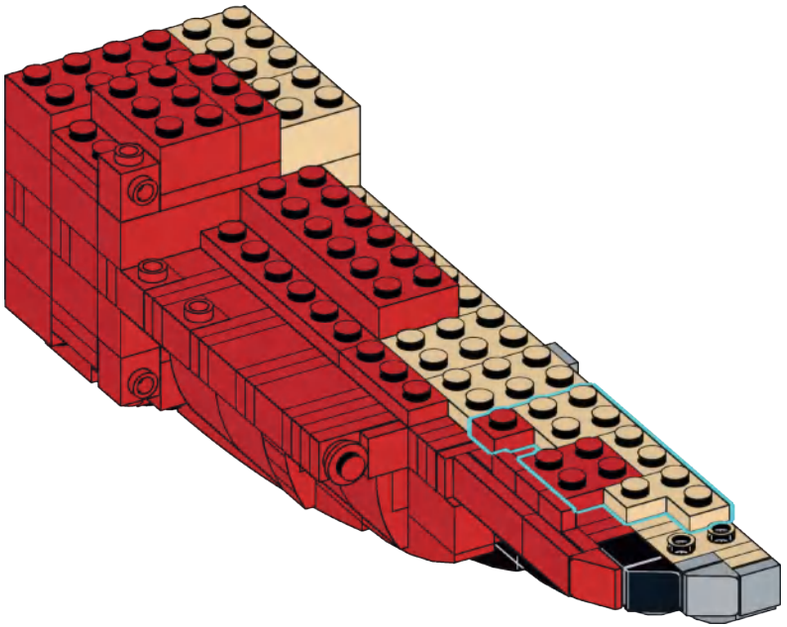

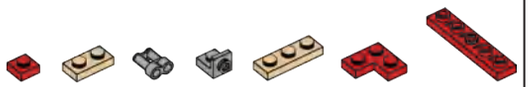

B46

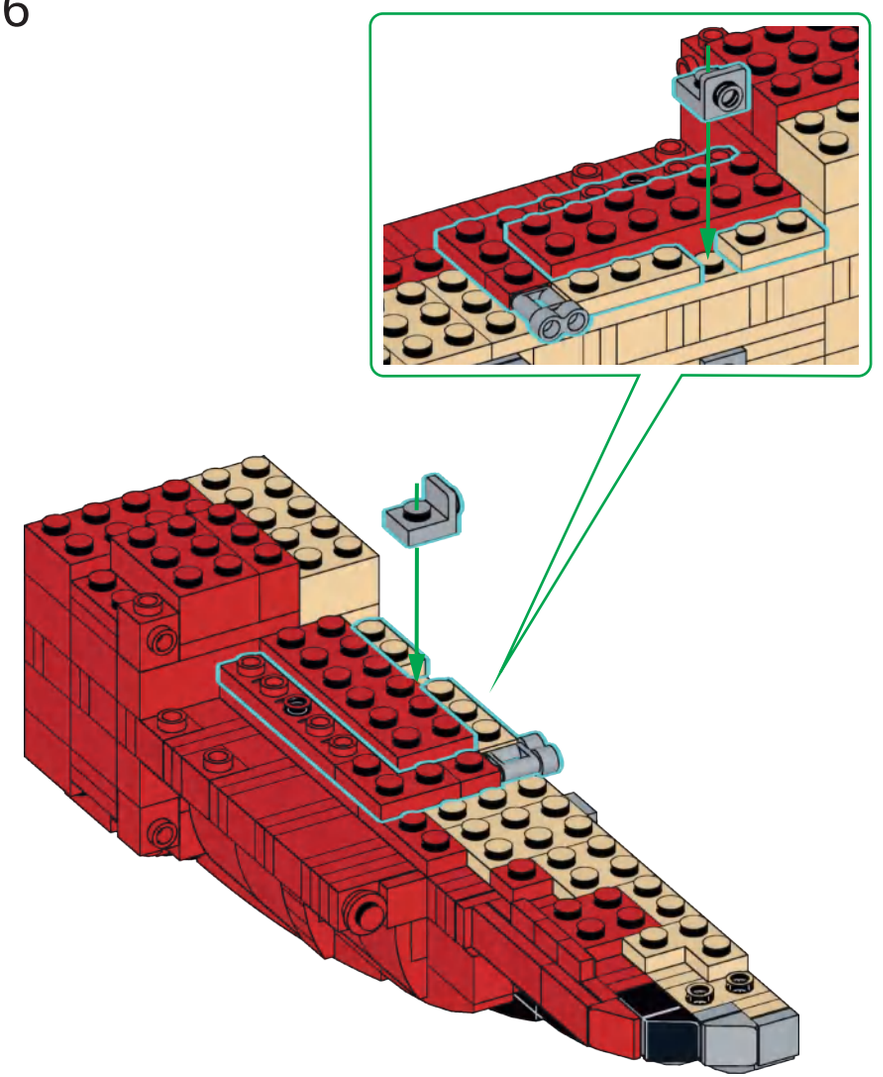

B47

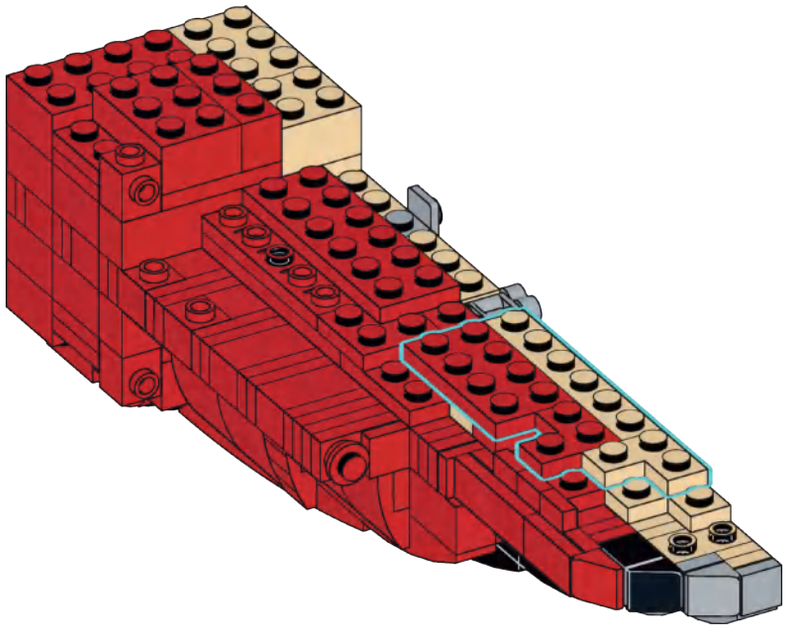

B48

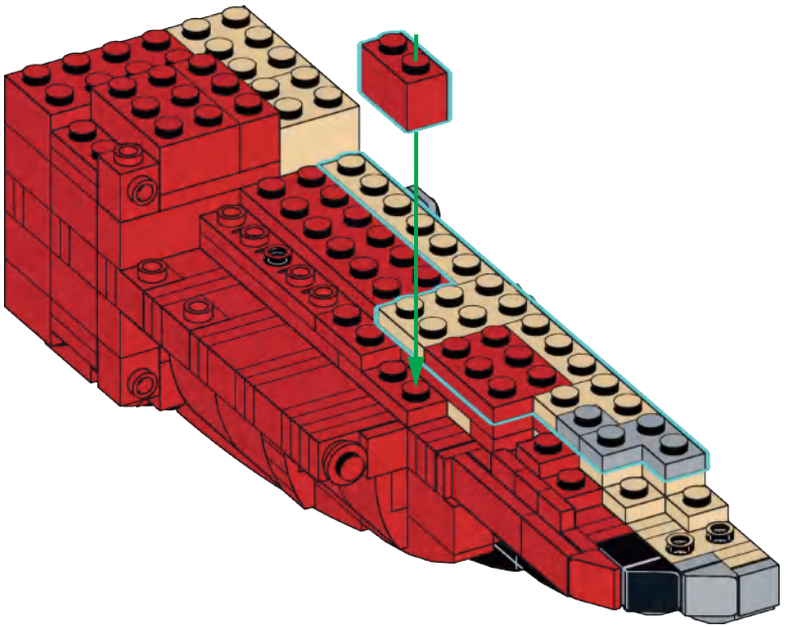

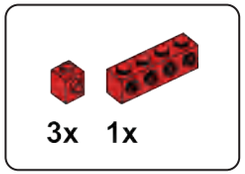

B49

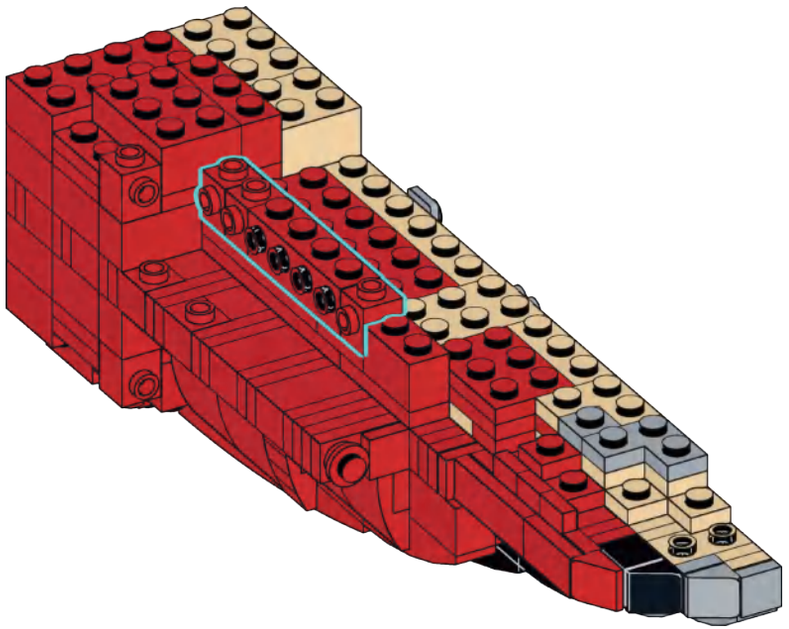

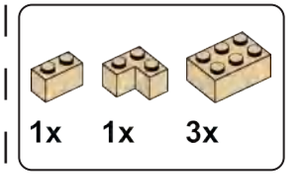

B50

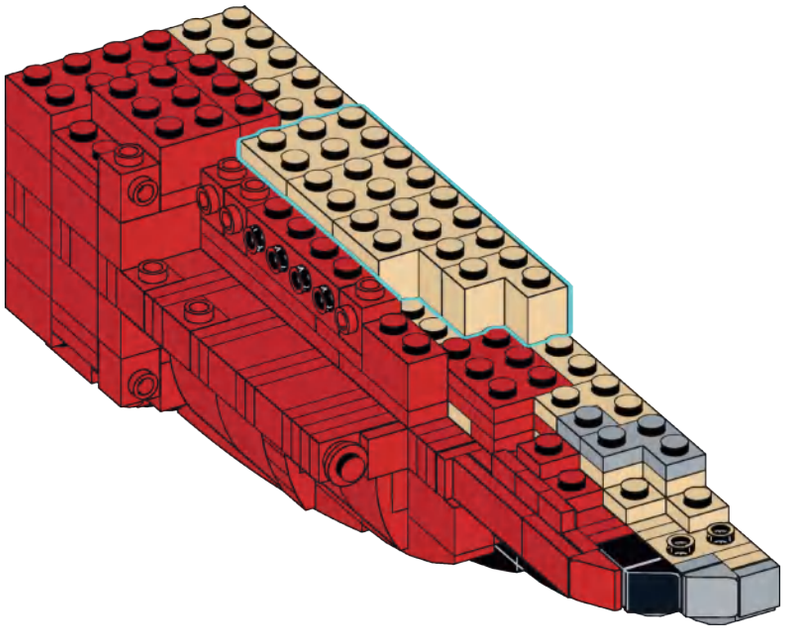

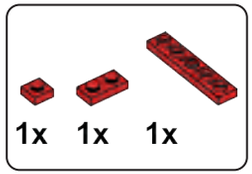

B51

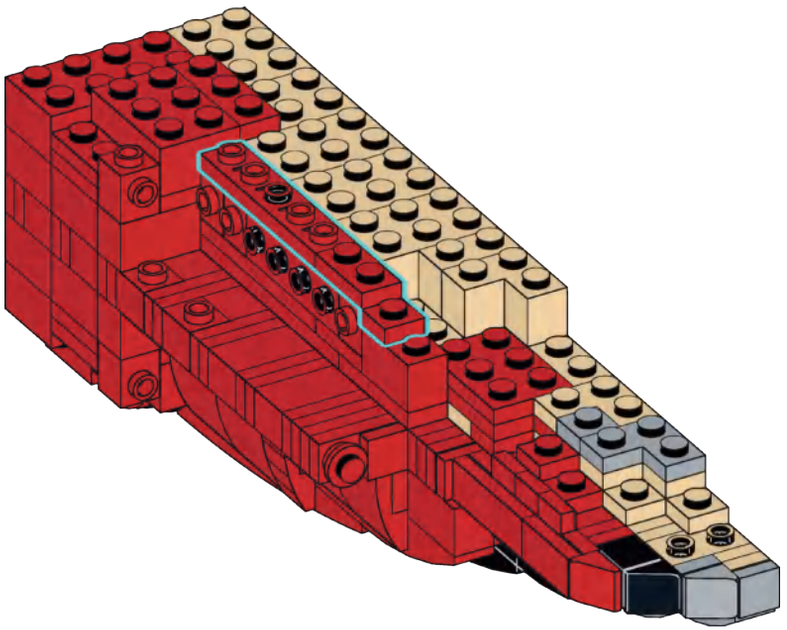

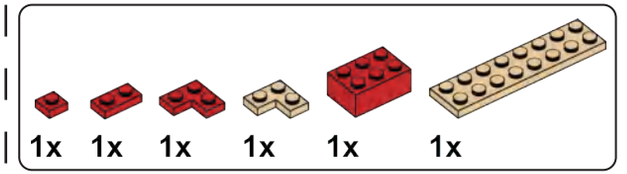

B52

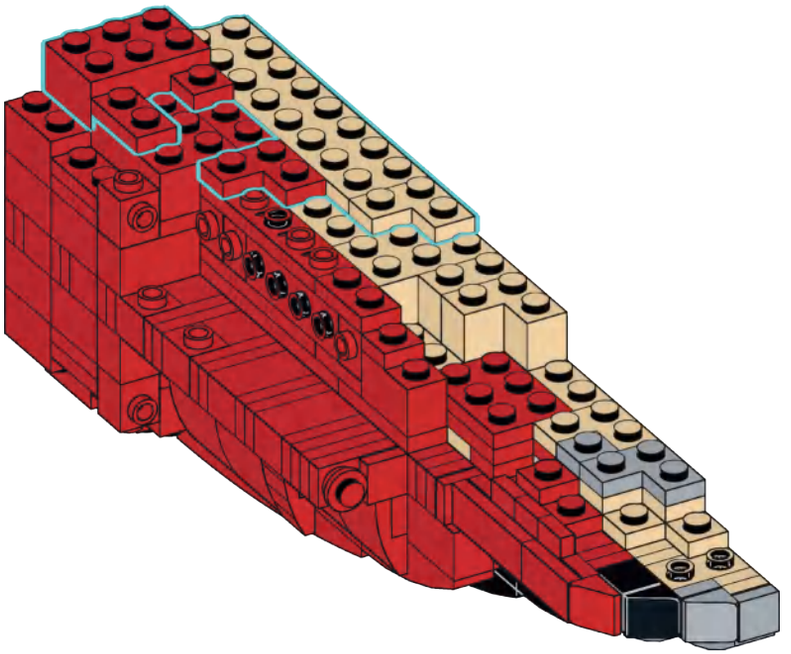

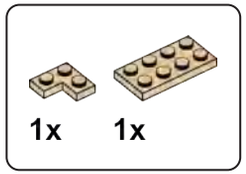

B53

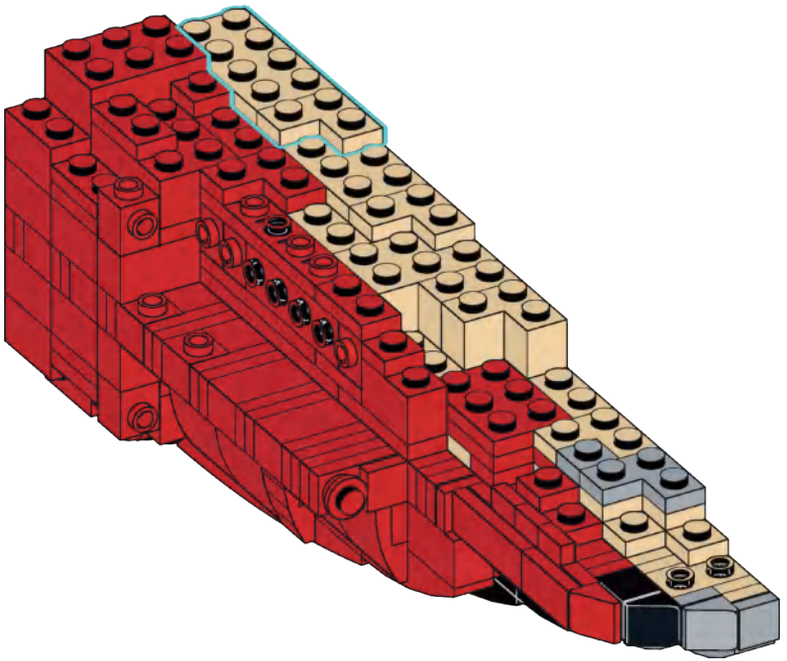

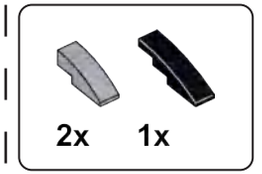

B54

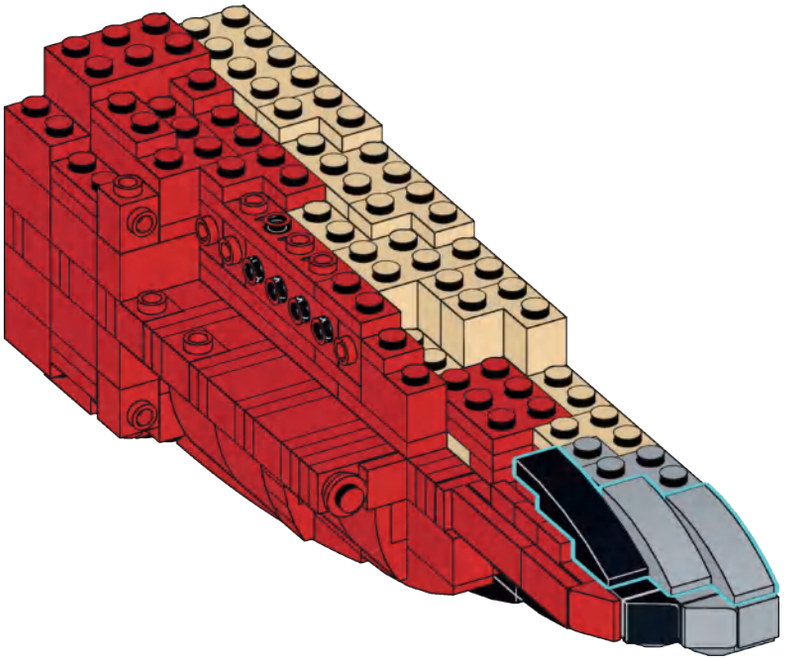

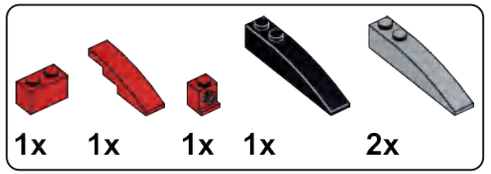

B55

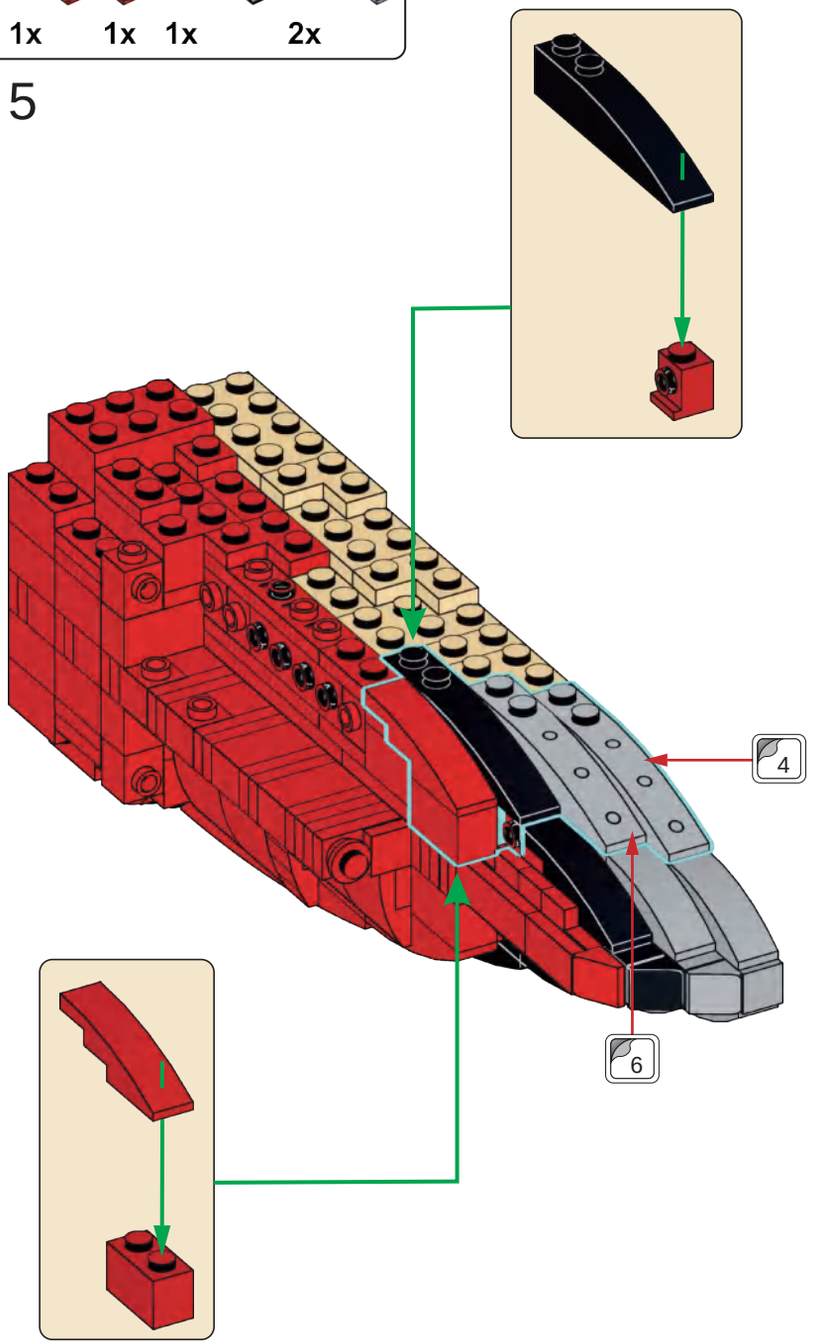

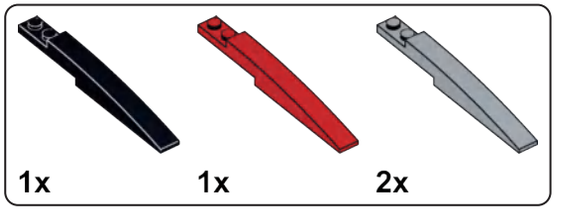

B56

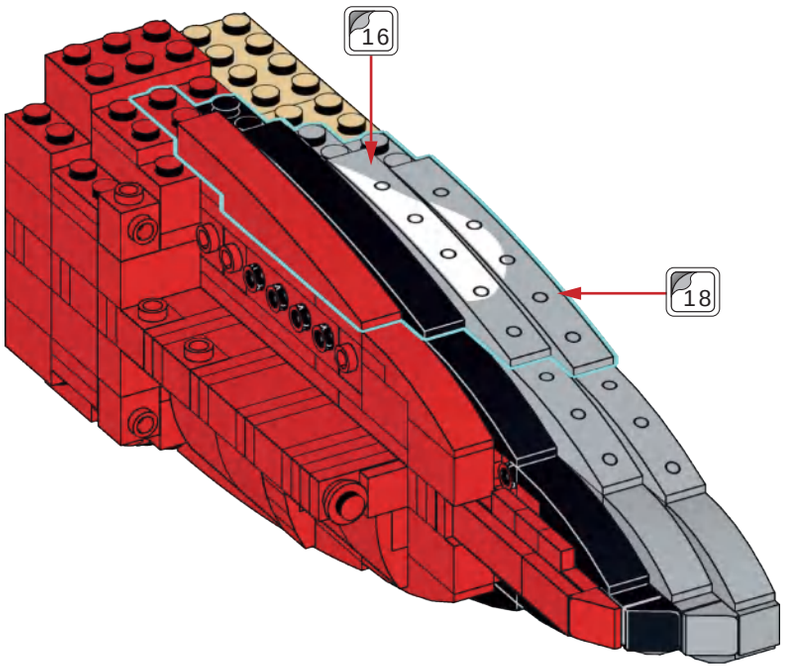

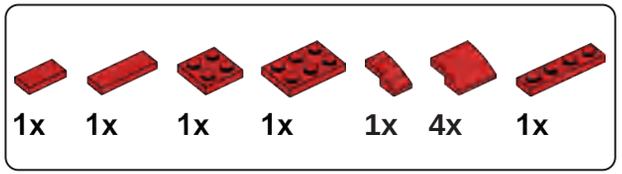

B57

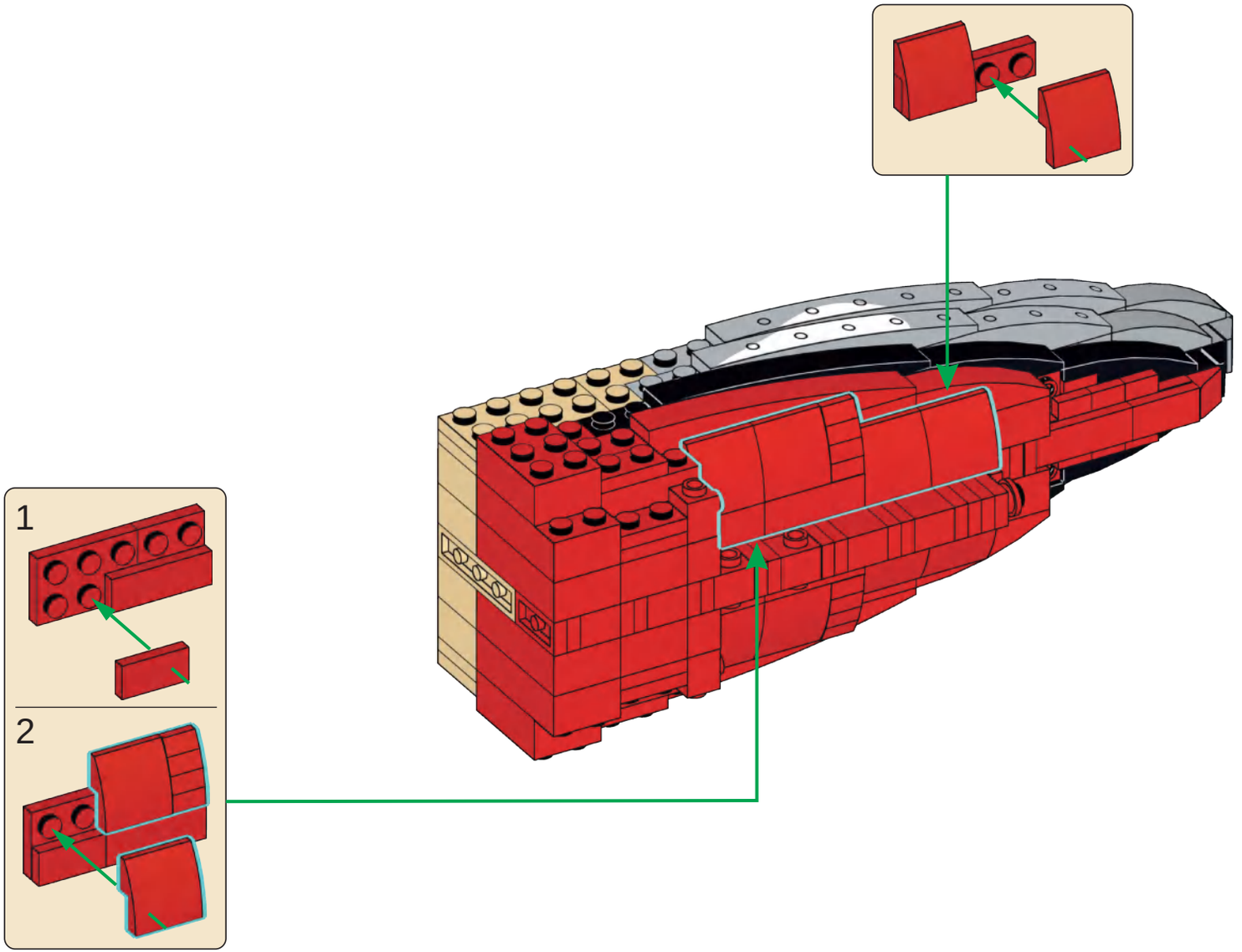

B58

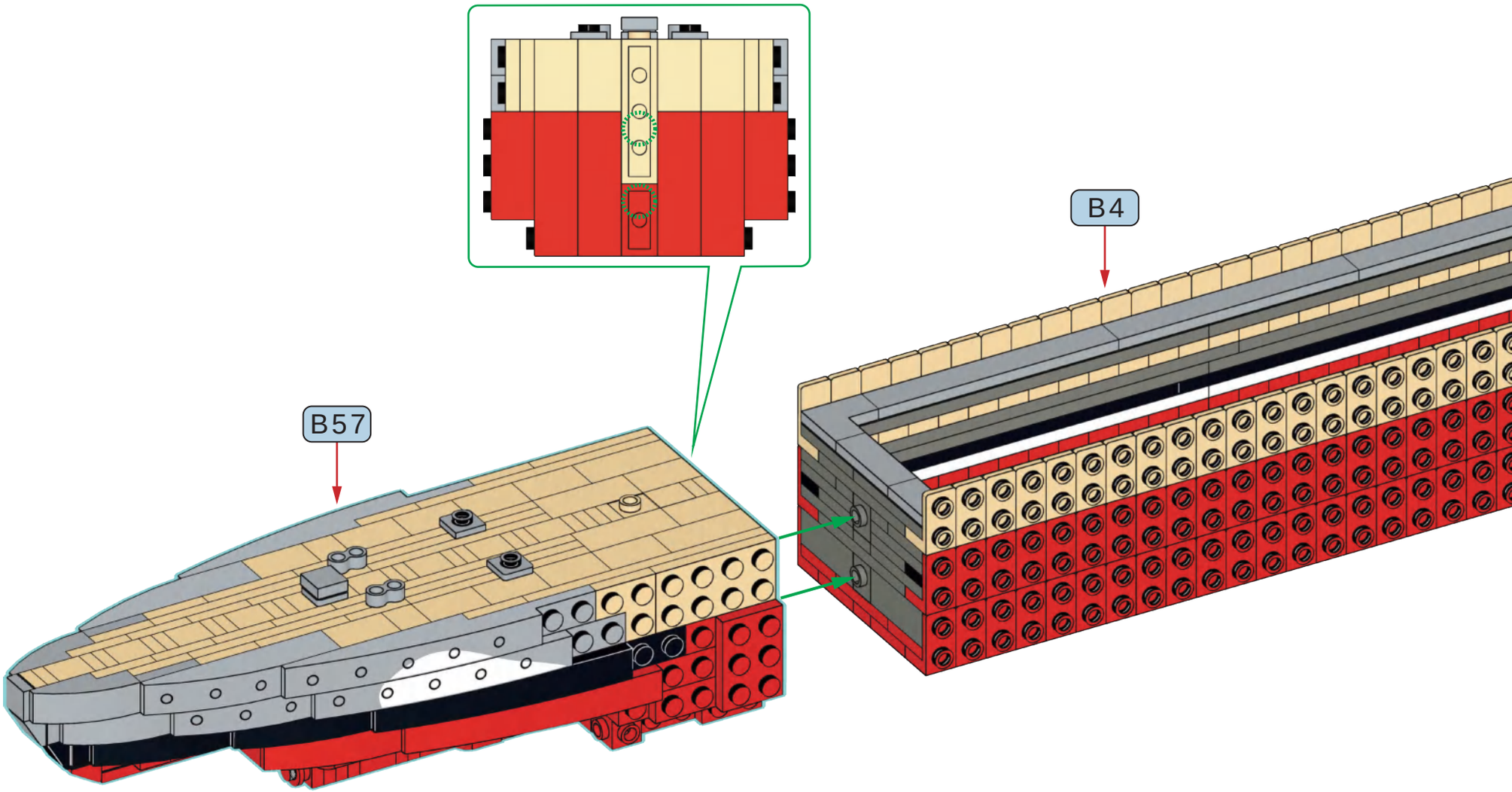

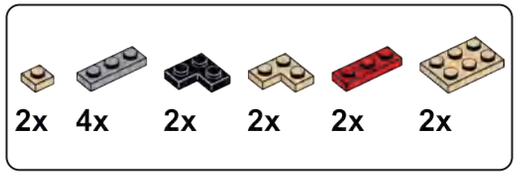

B59

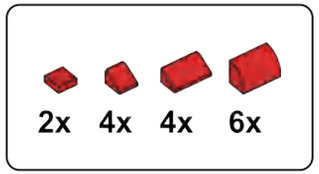

B60

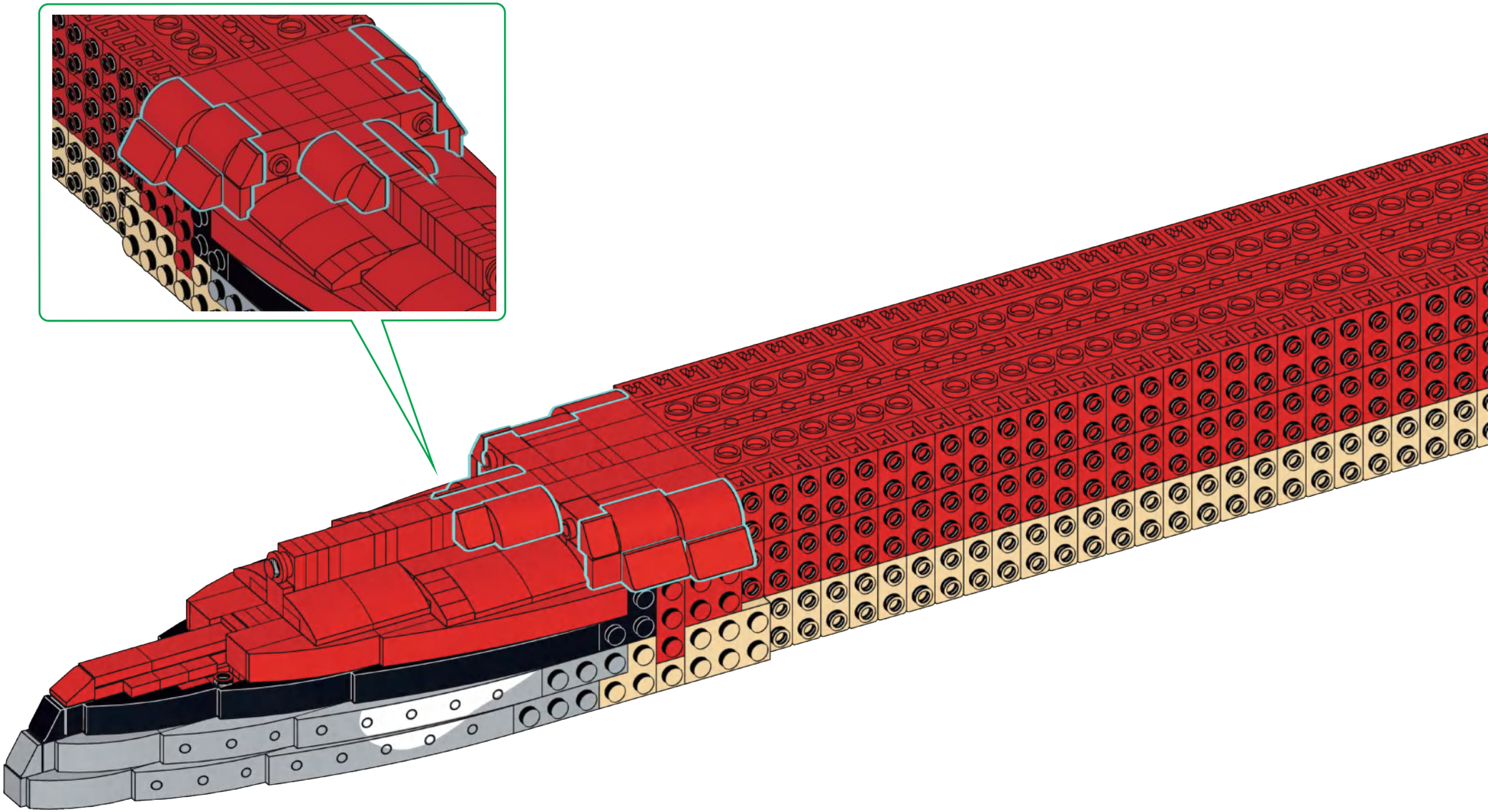

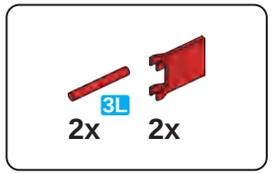

B61

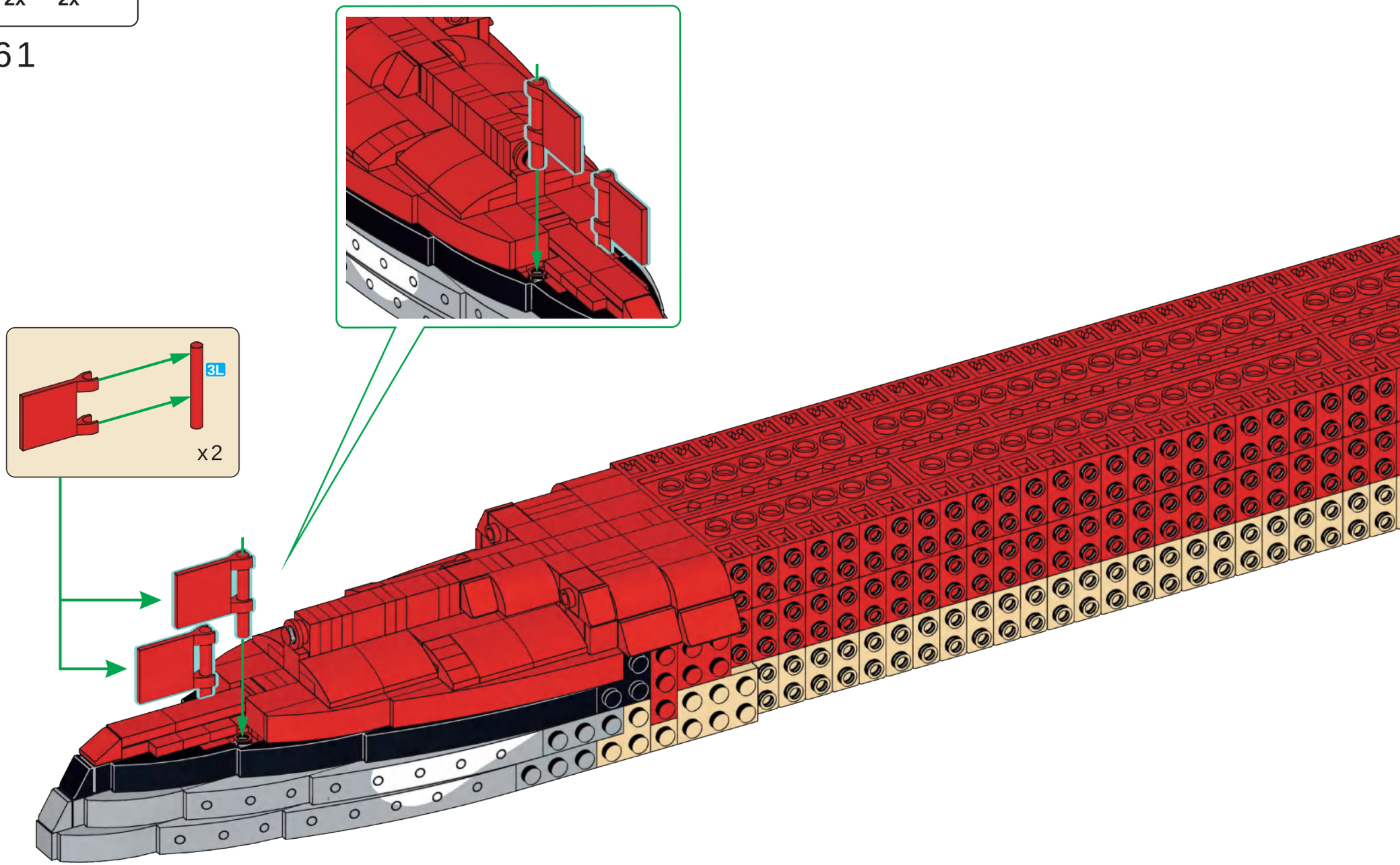

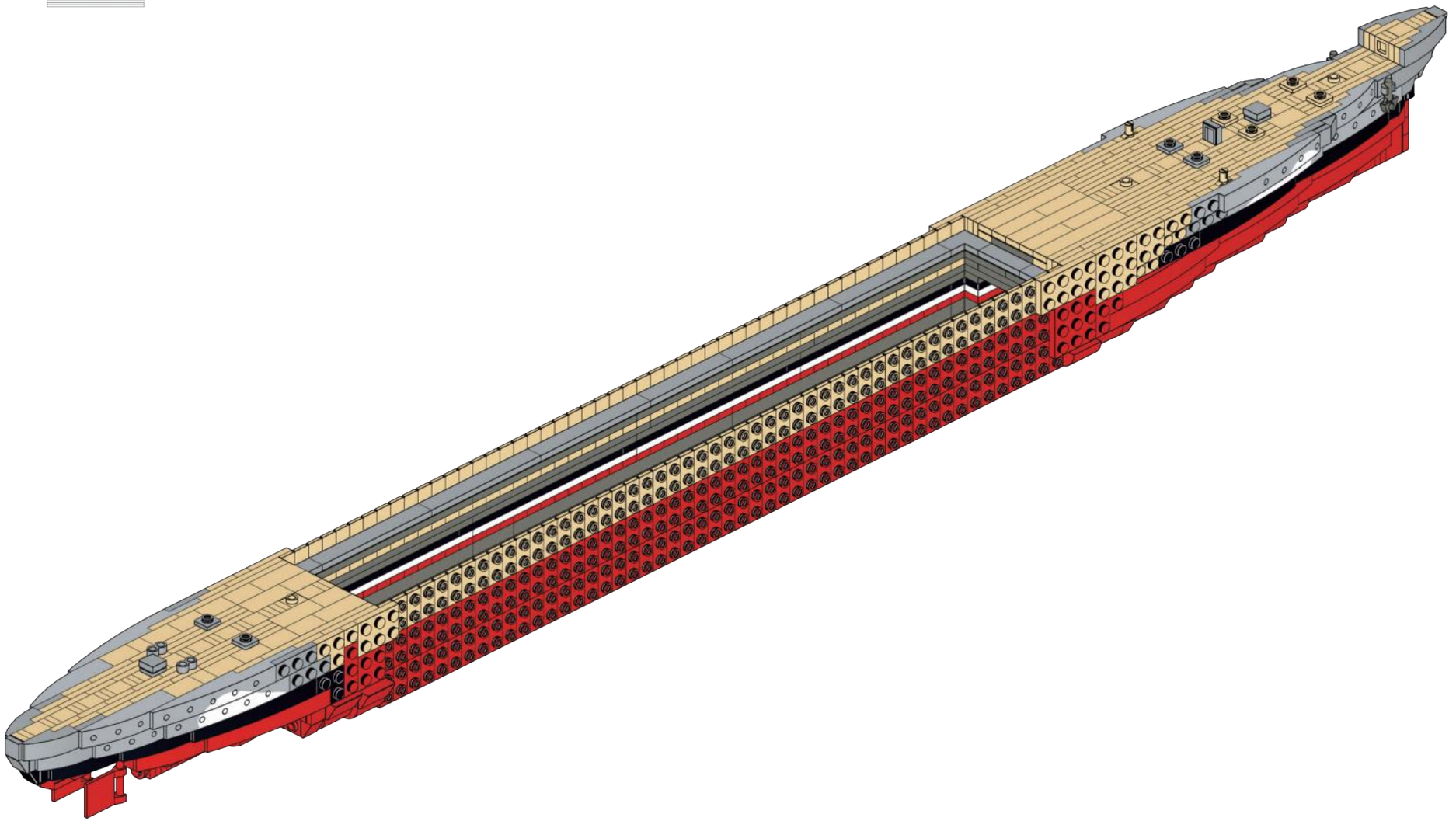

C

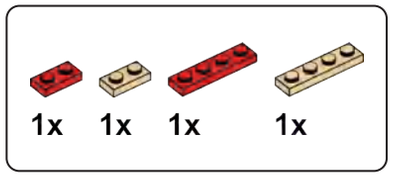

C1

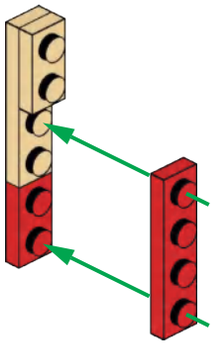

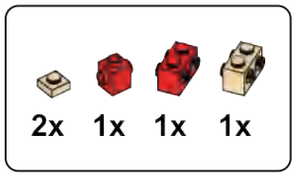

C2

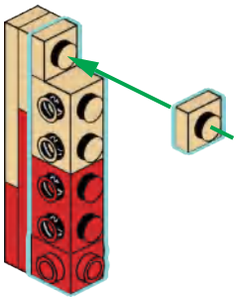

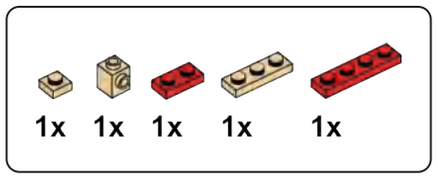

C3

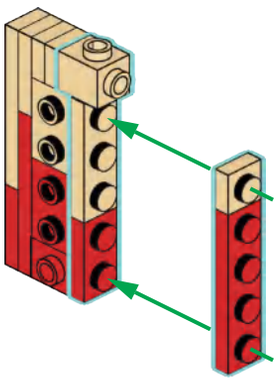

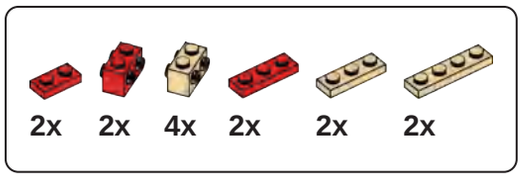

C4

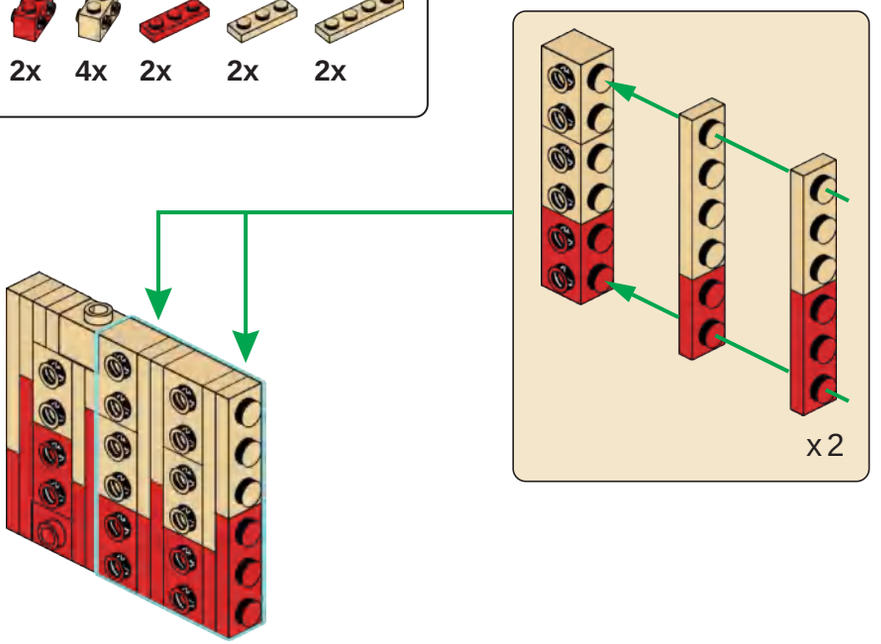

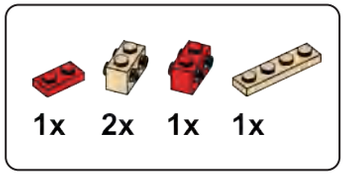

C5

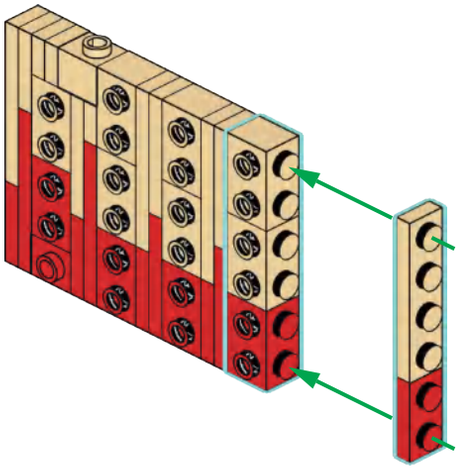

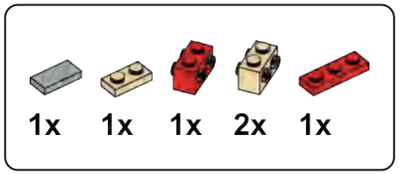

C6

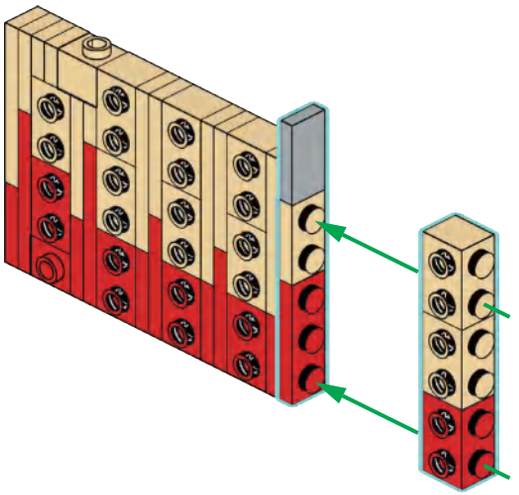

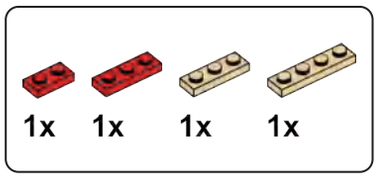

C7

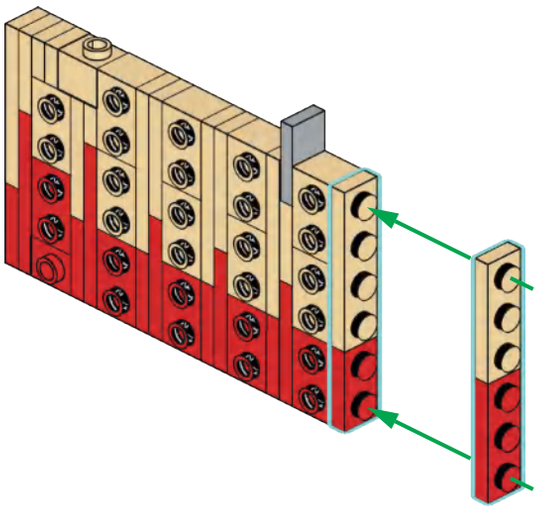

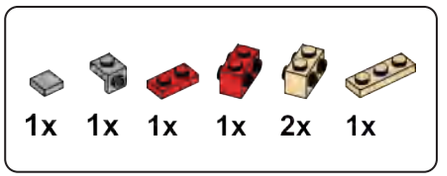

C8

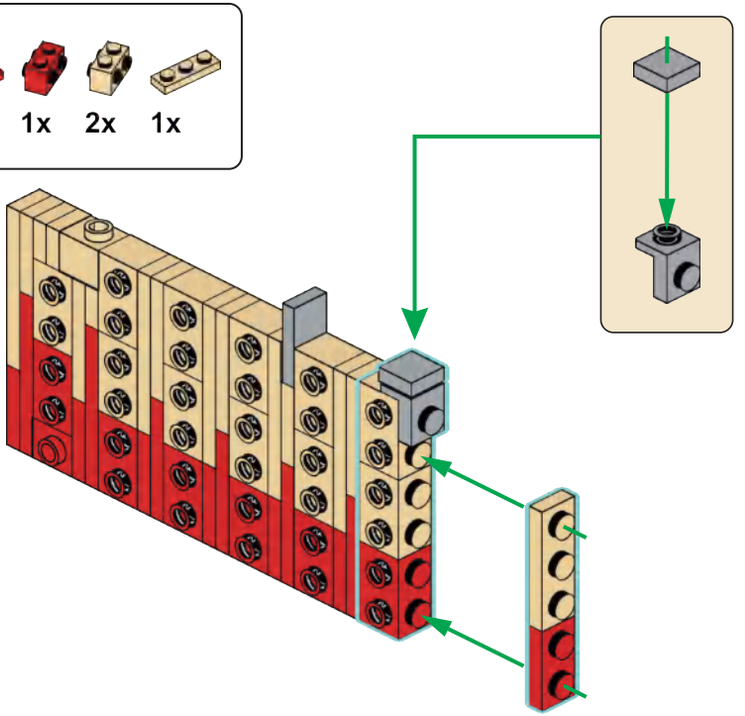

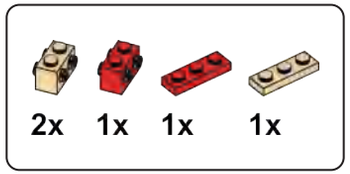

C9

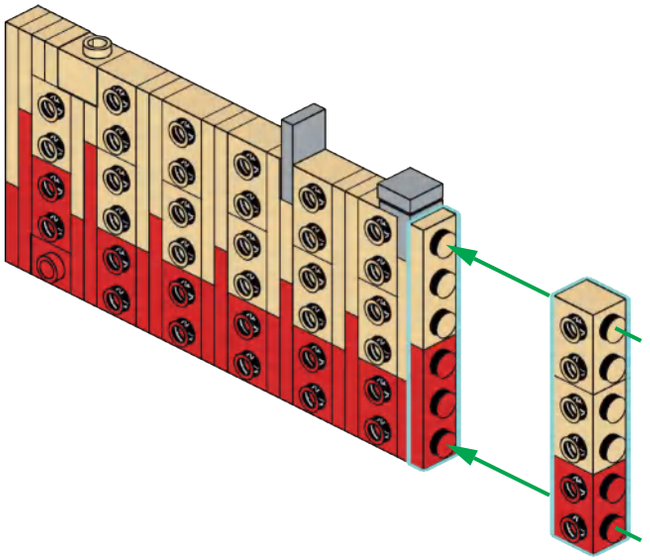

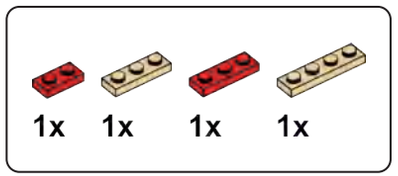

C10

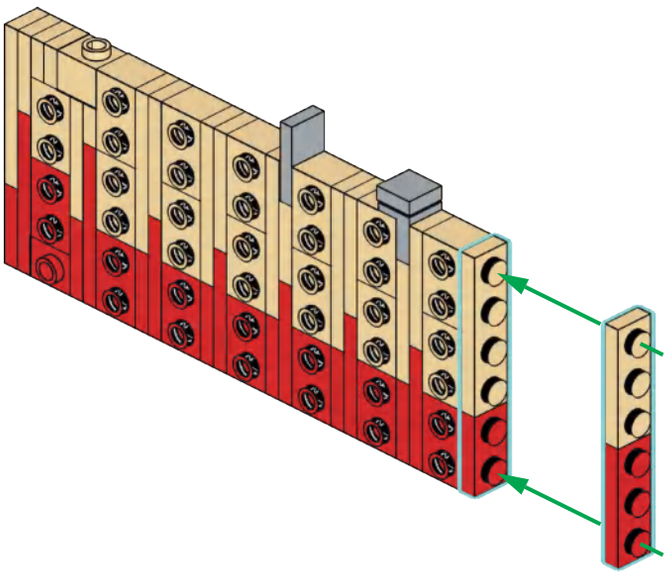

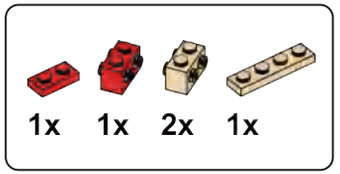

C11

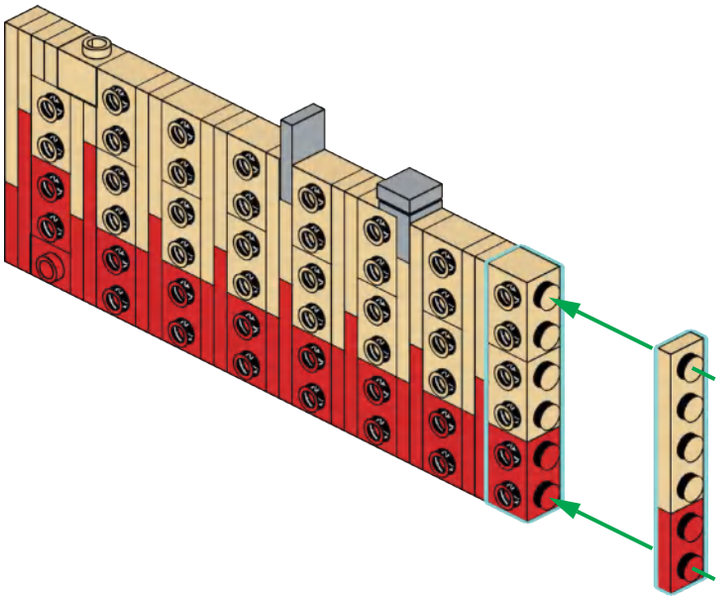

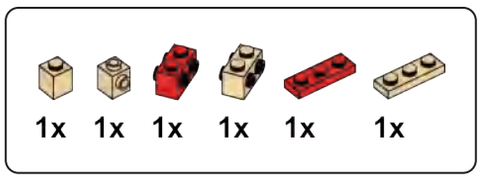

C12

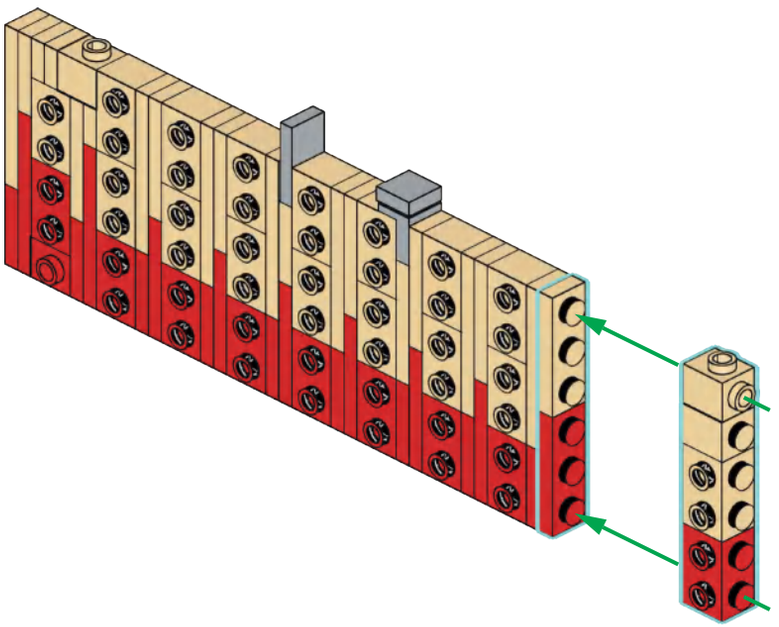

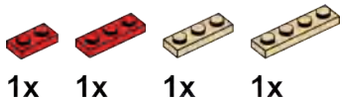

C13

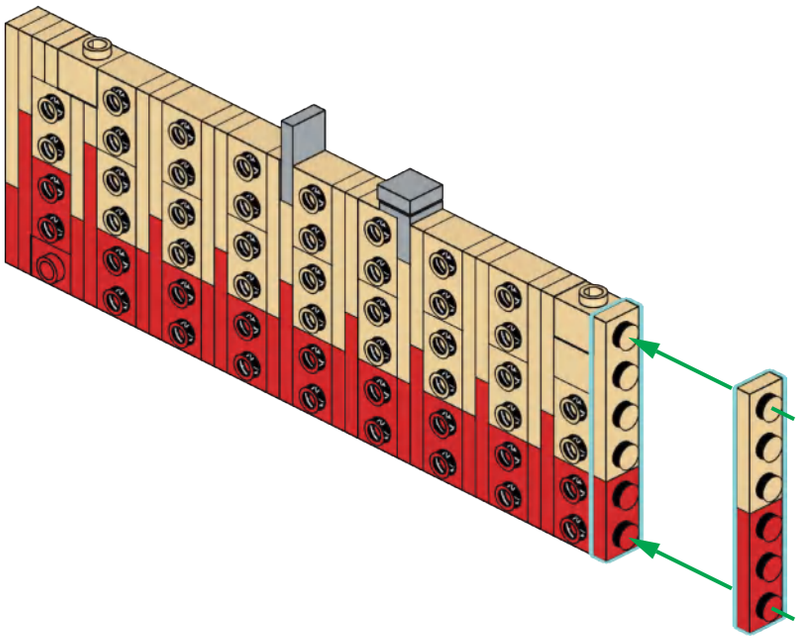

C14

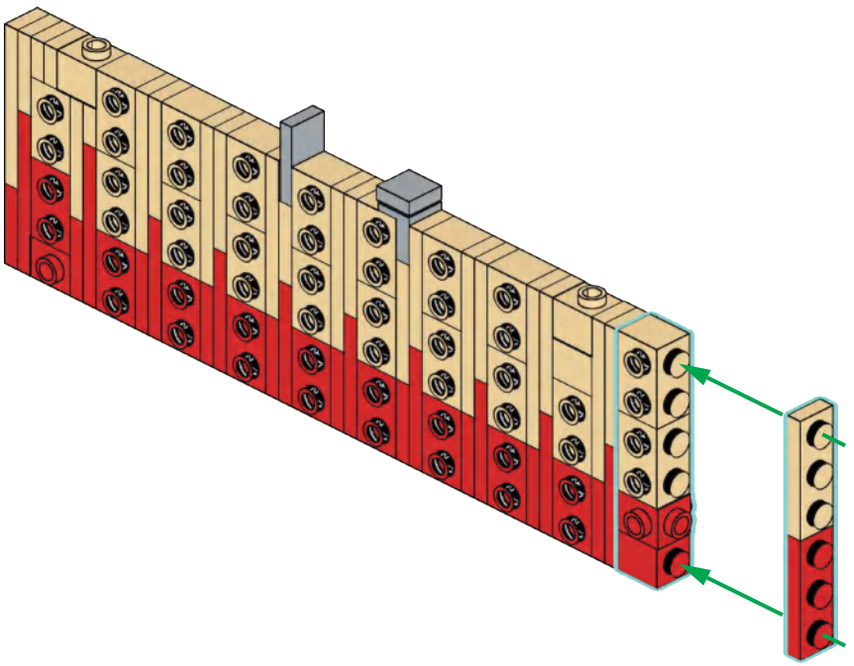

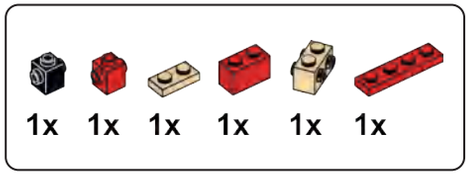

C15

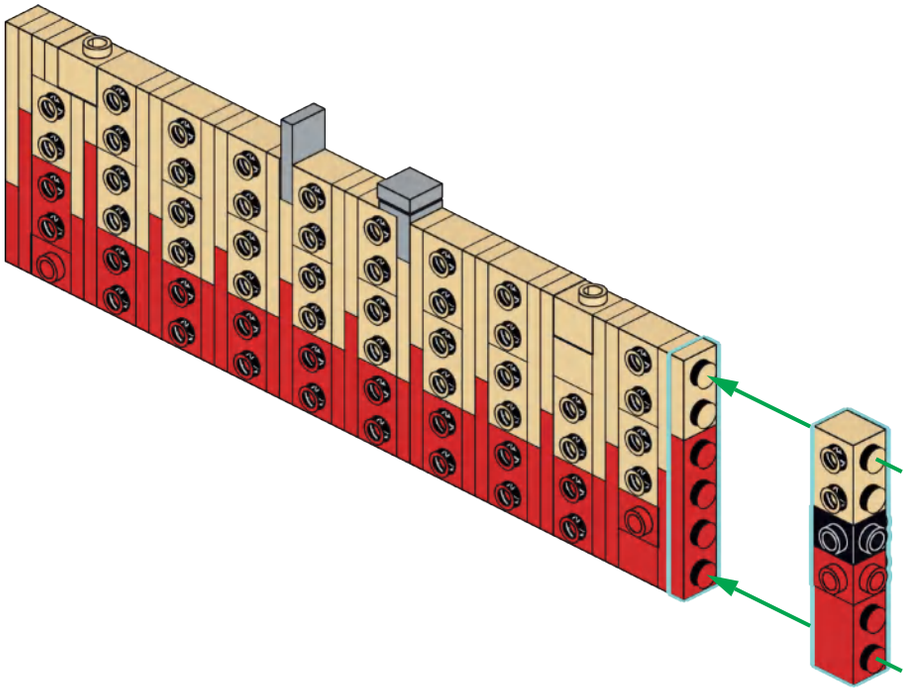

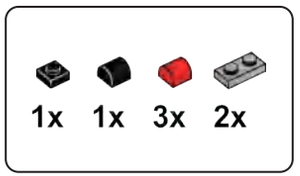

C16

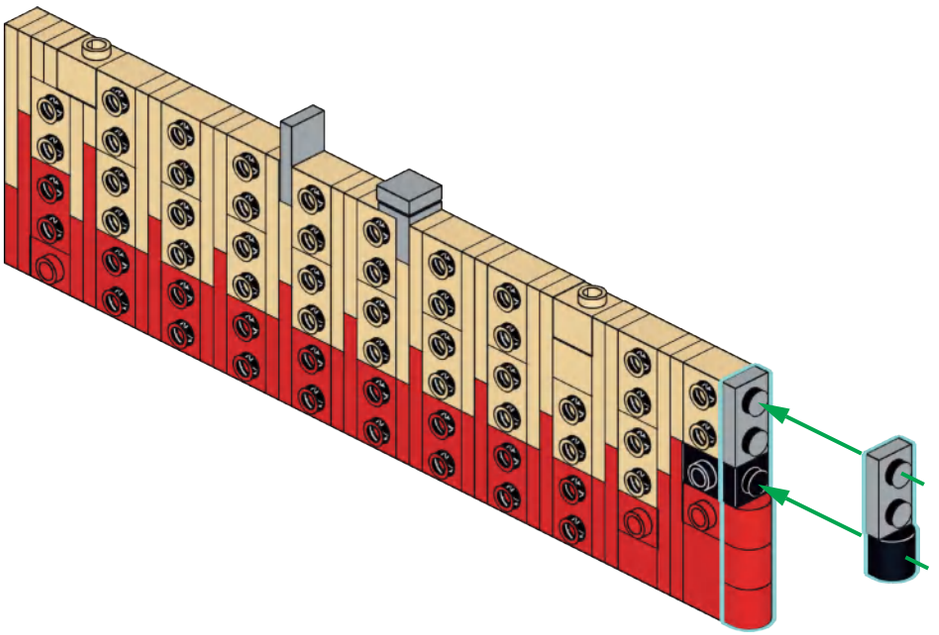

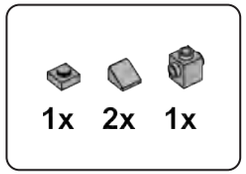

C17

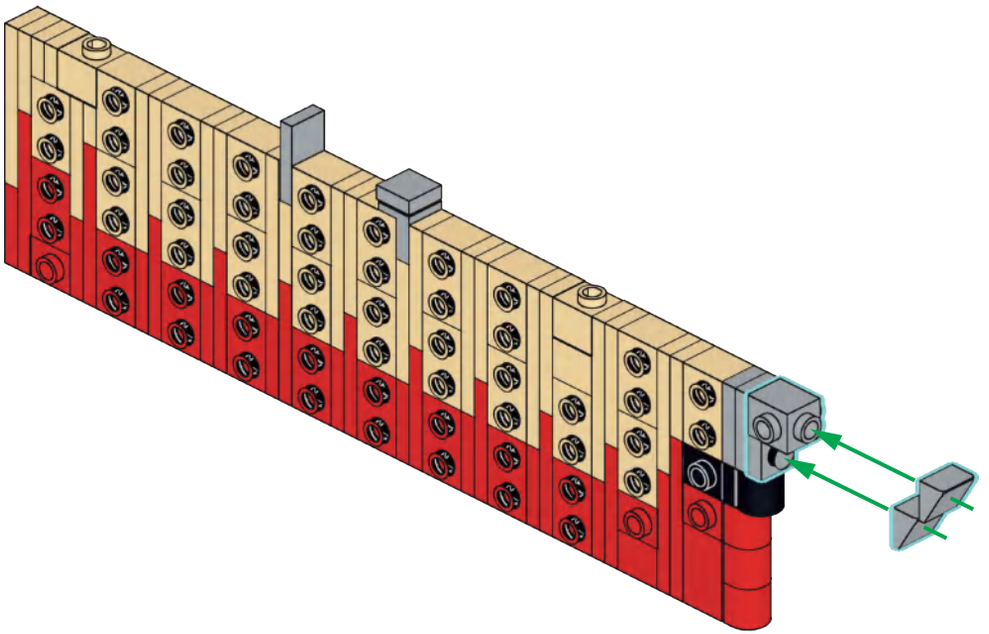

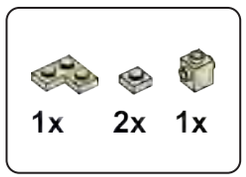

C18

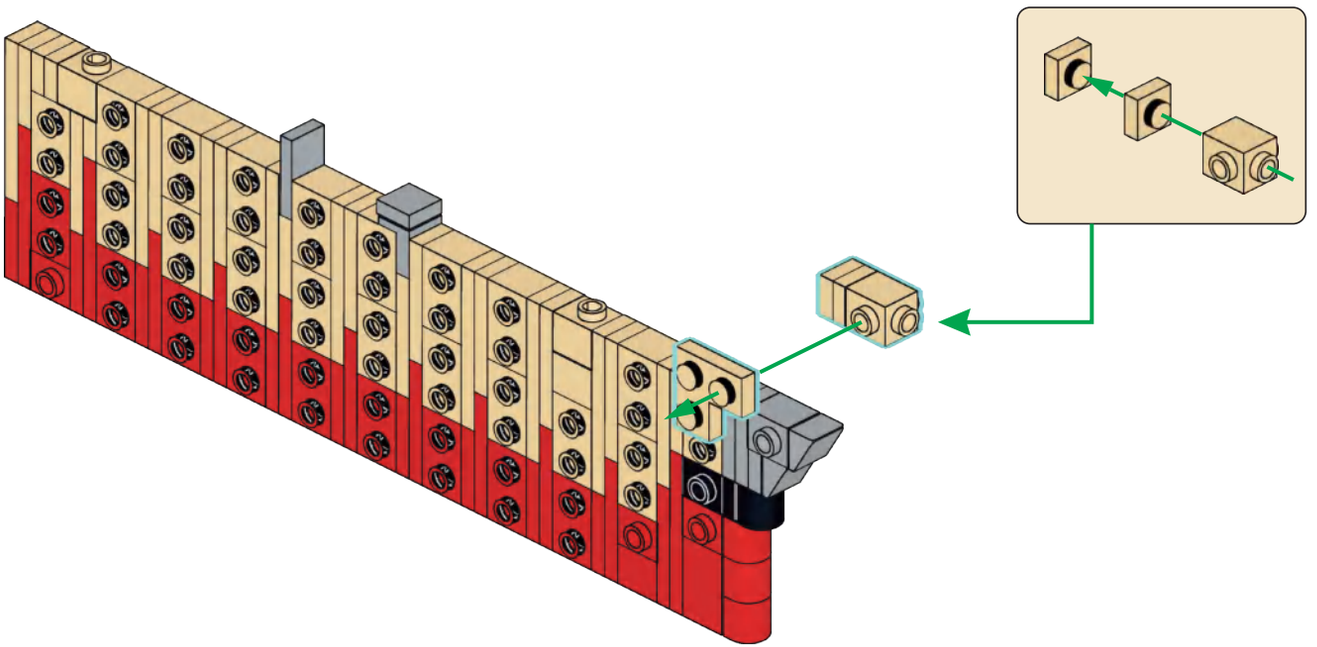

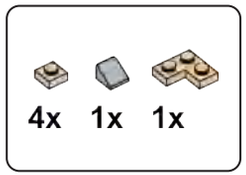

C19

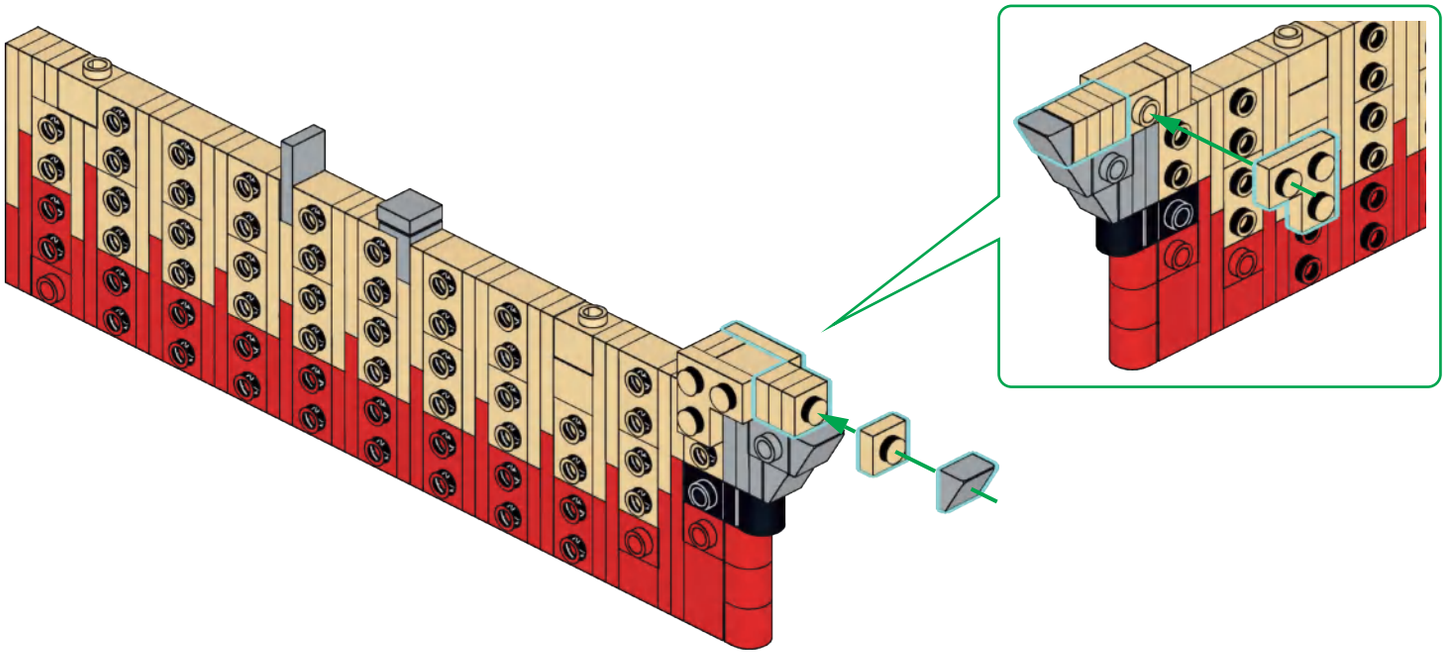

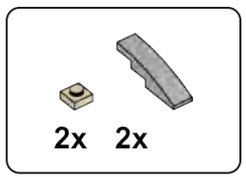

C20

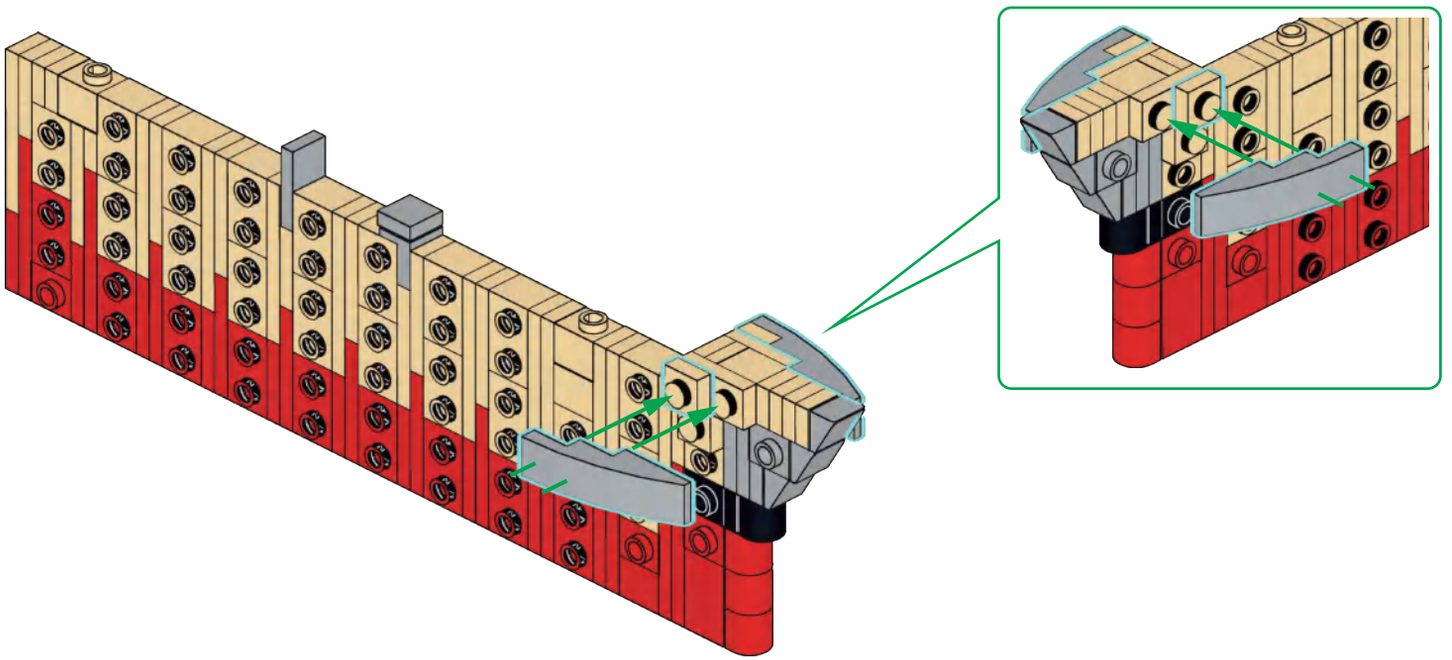

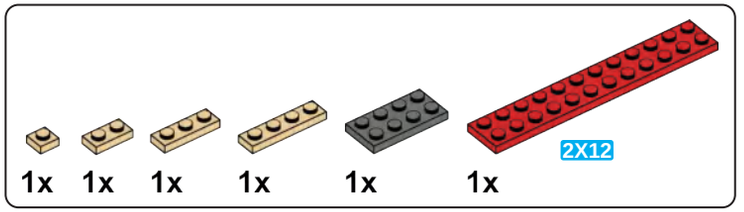

C21

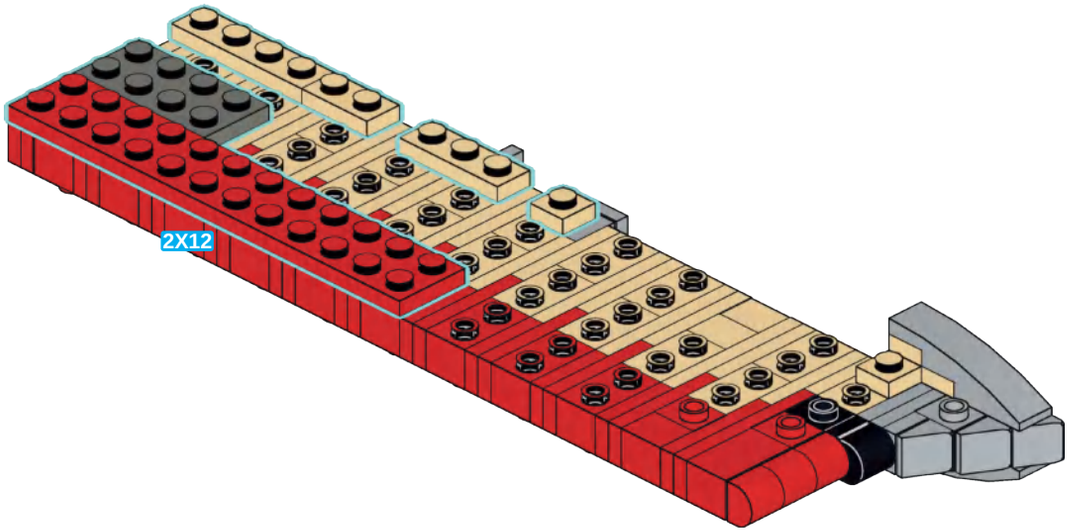

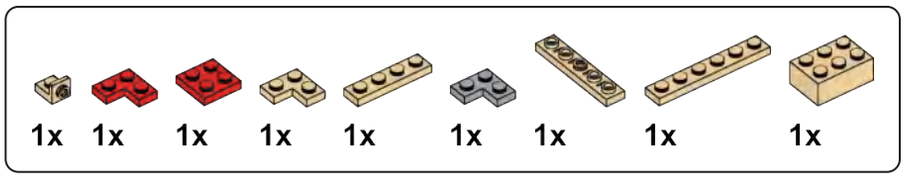

C22

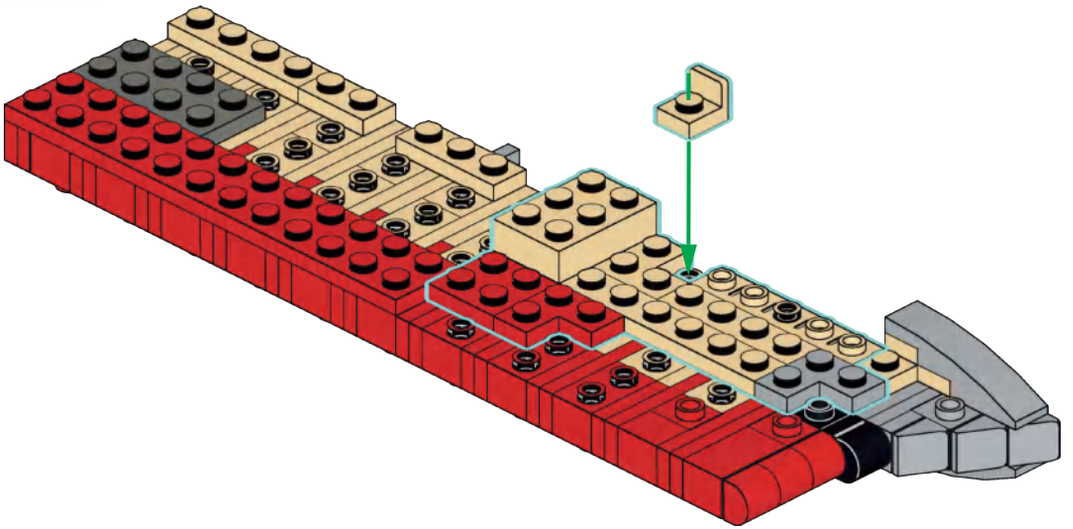

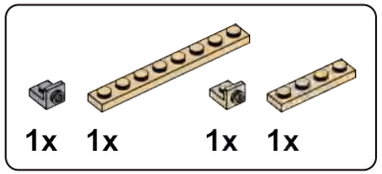

C23

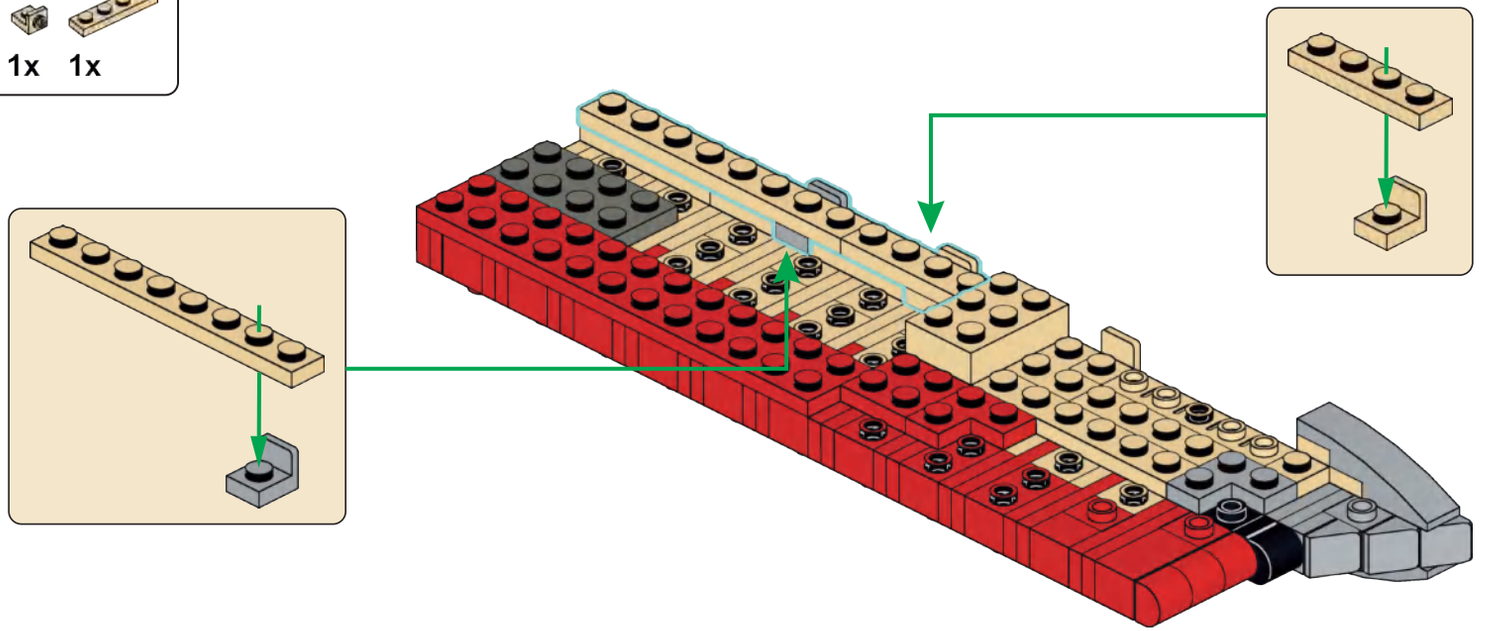

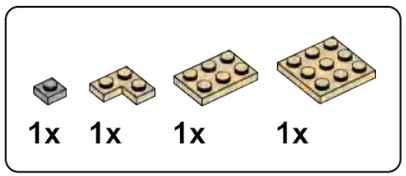

C24

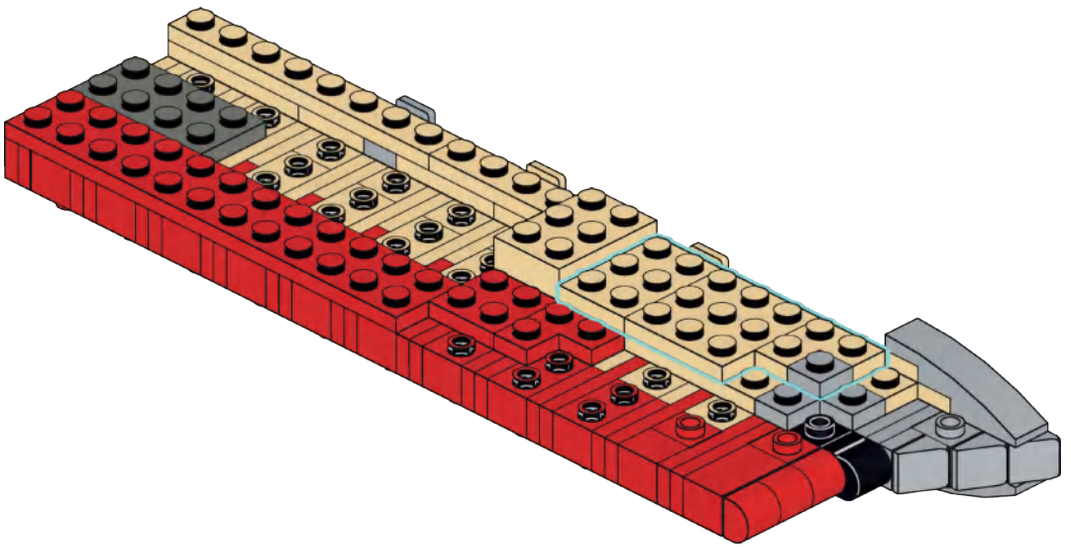

C25

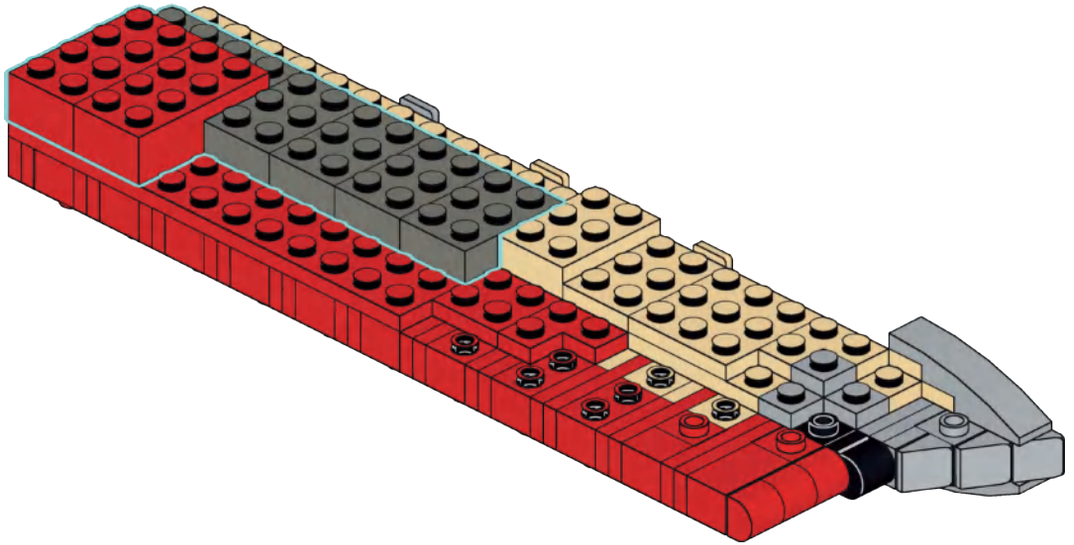

C26

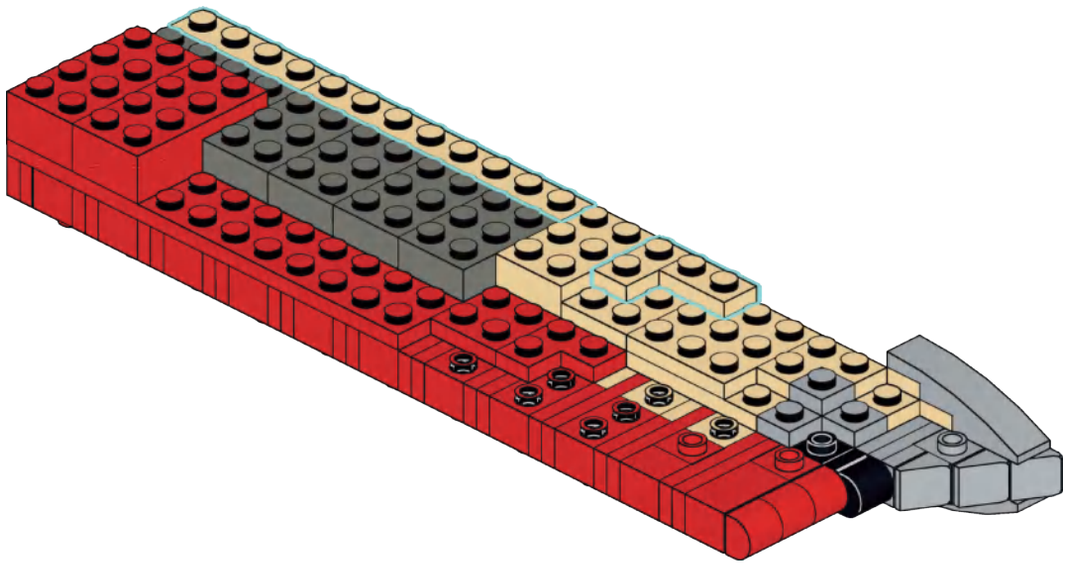

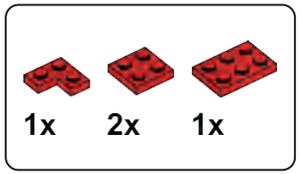

C27

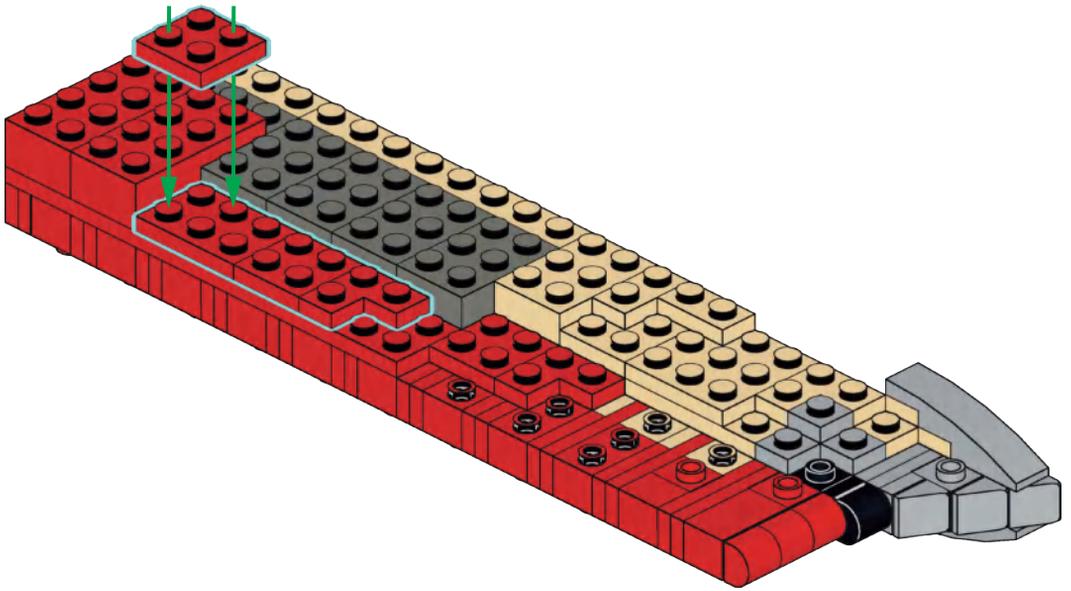

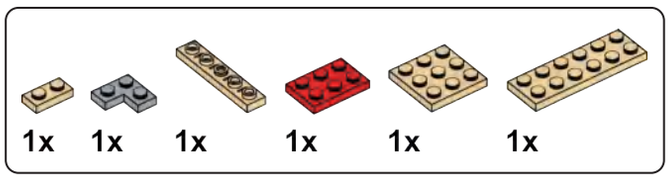

C28

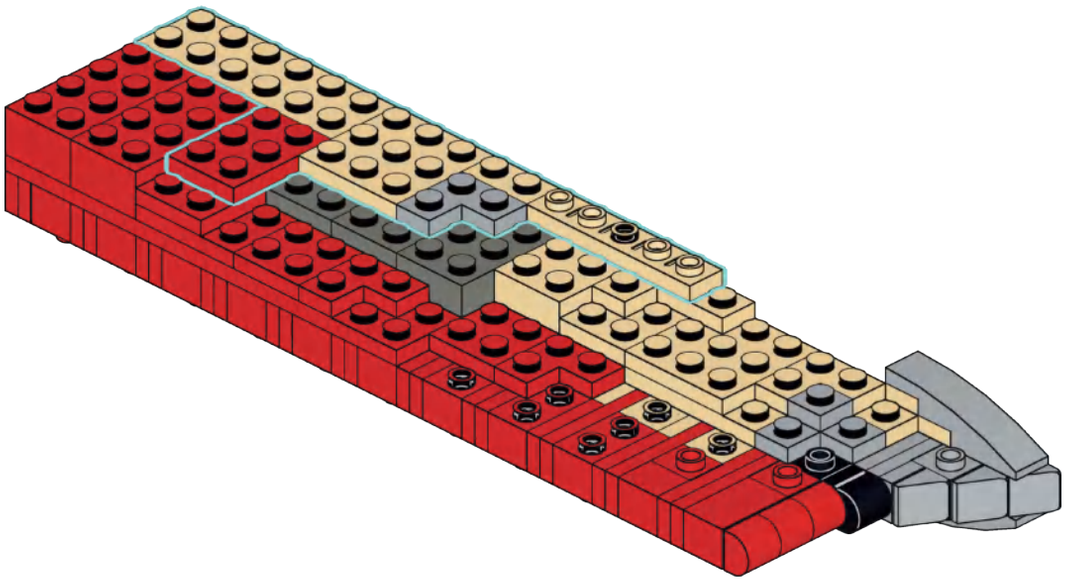

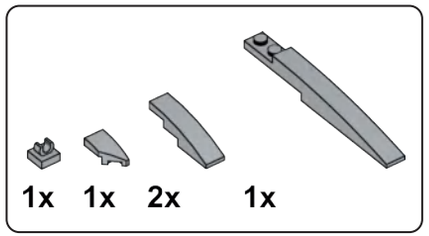

C29

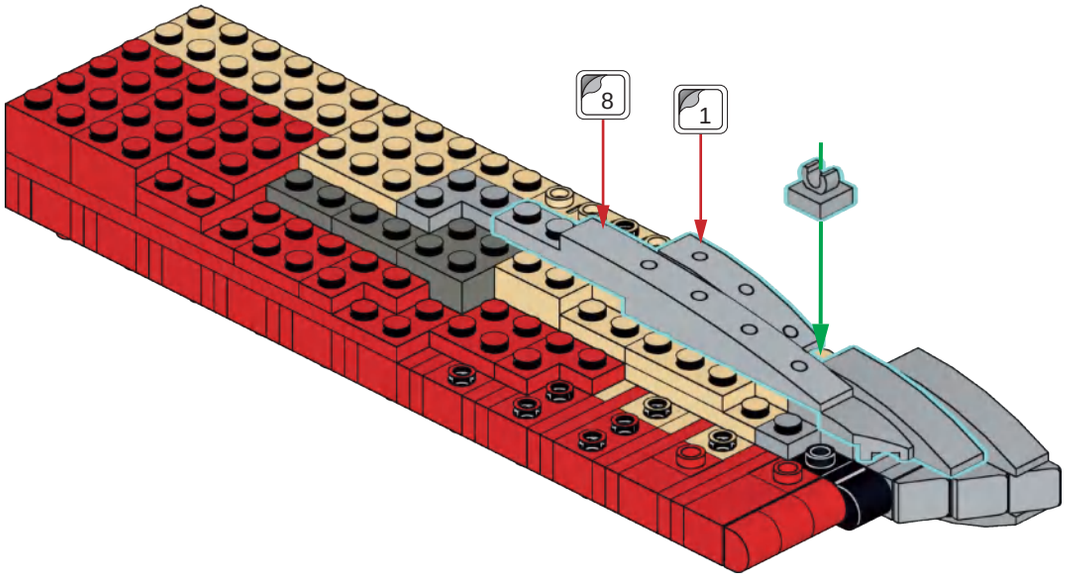

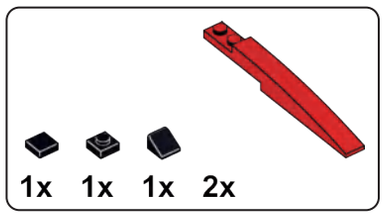

C30

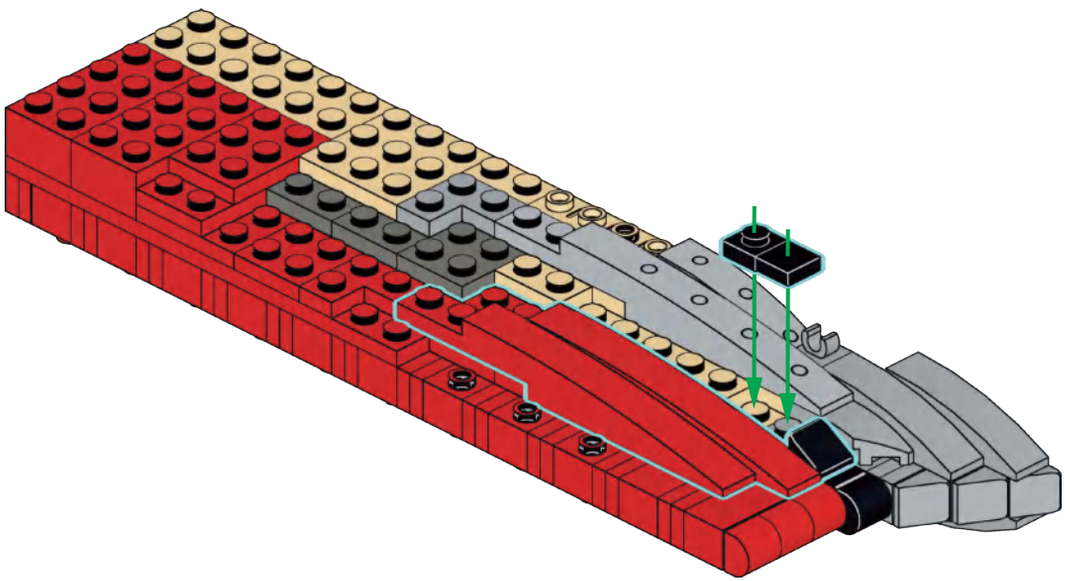

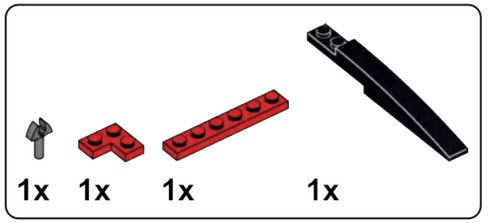

C31

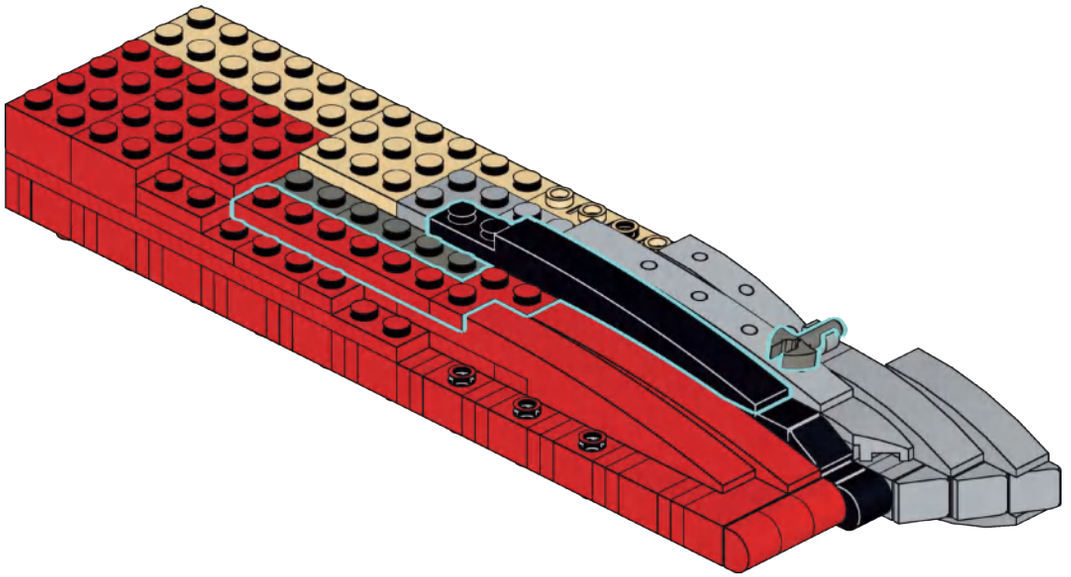

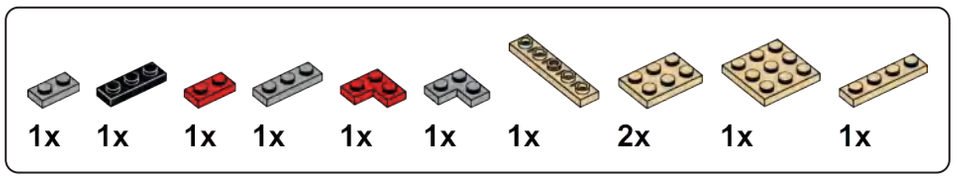

C32

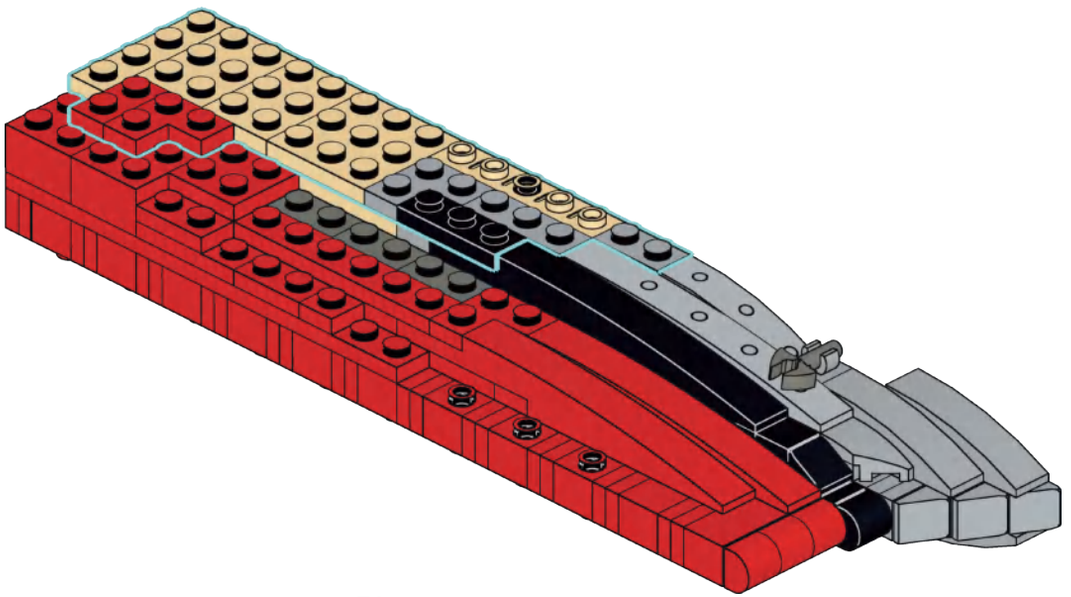

C33

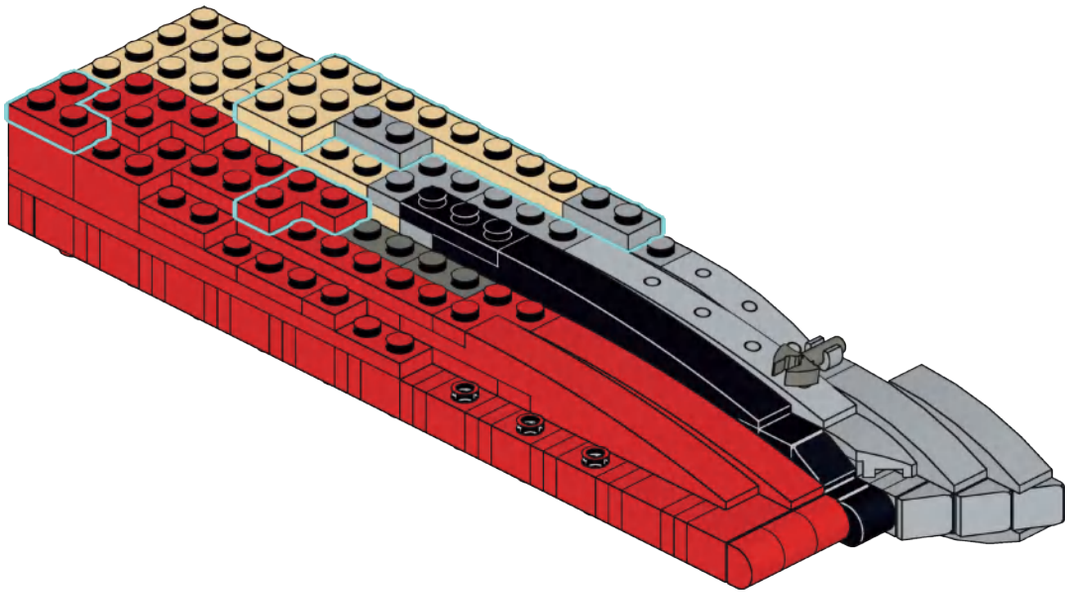

C34

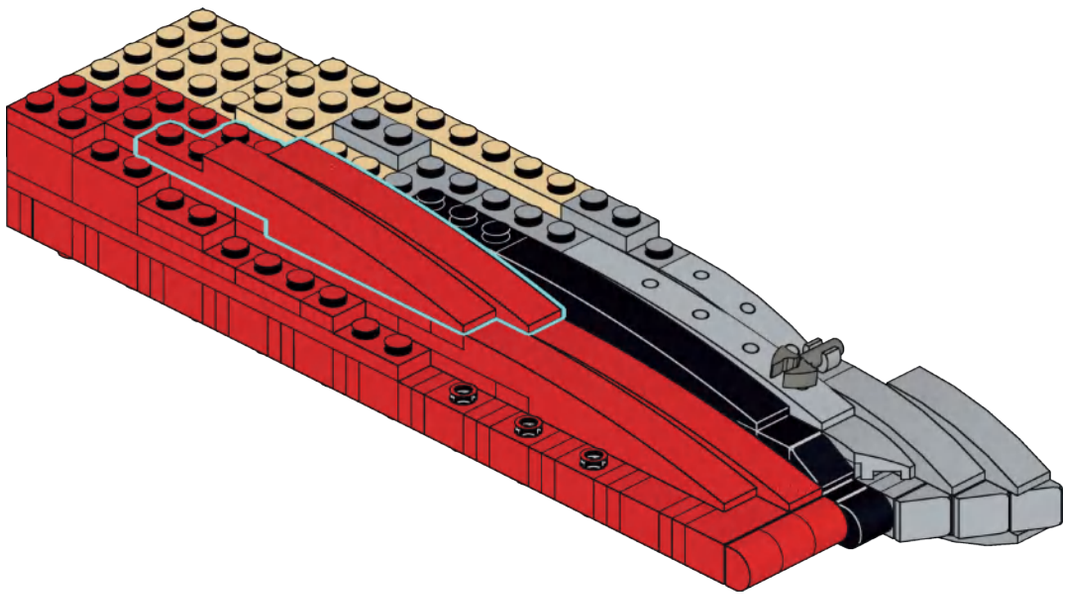

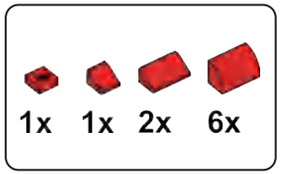

C35

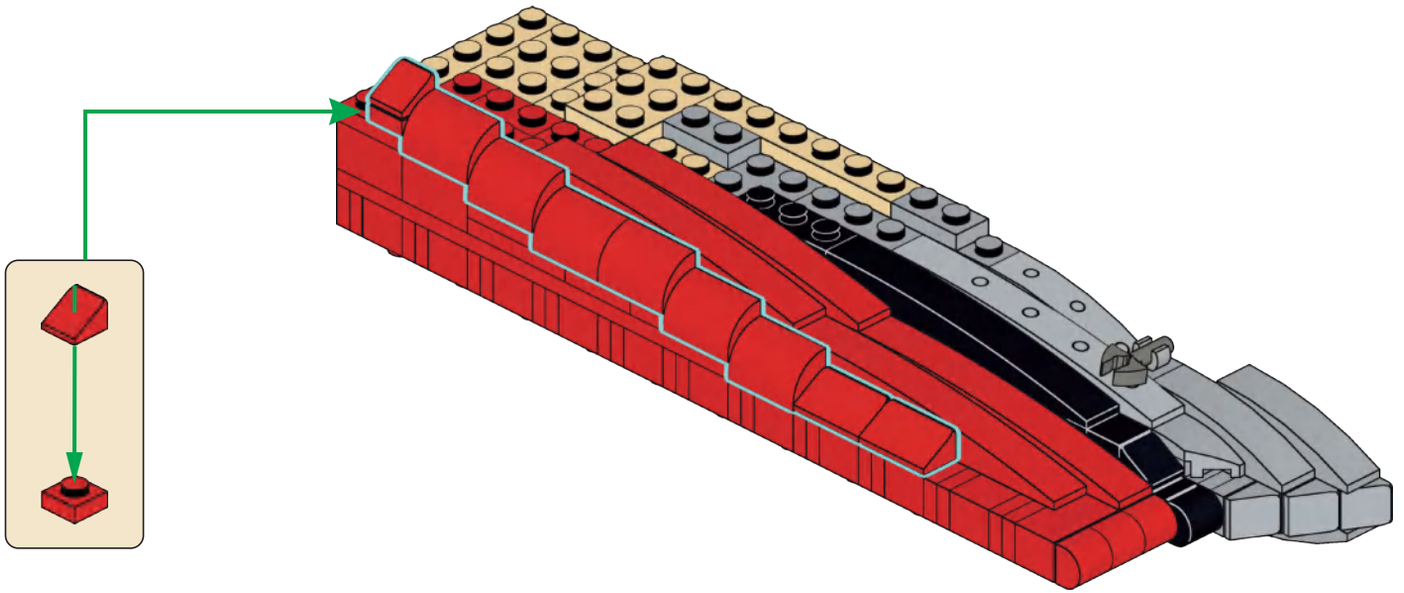

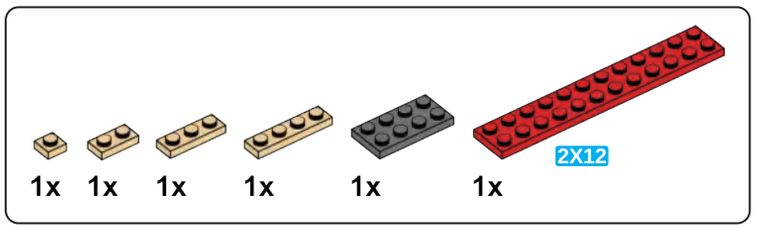

C36

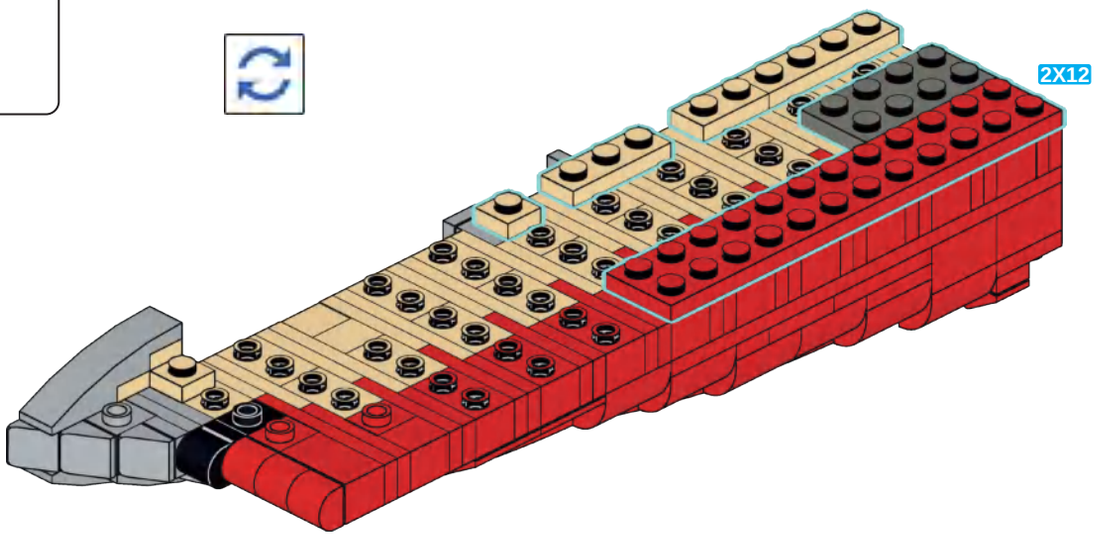

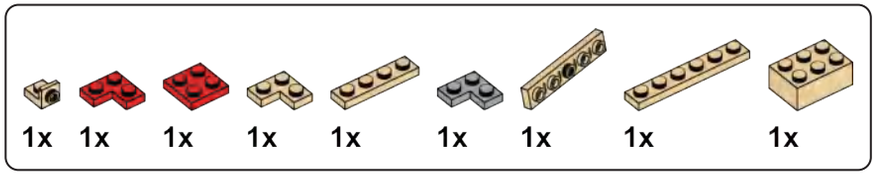

C37

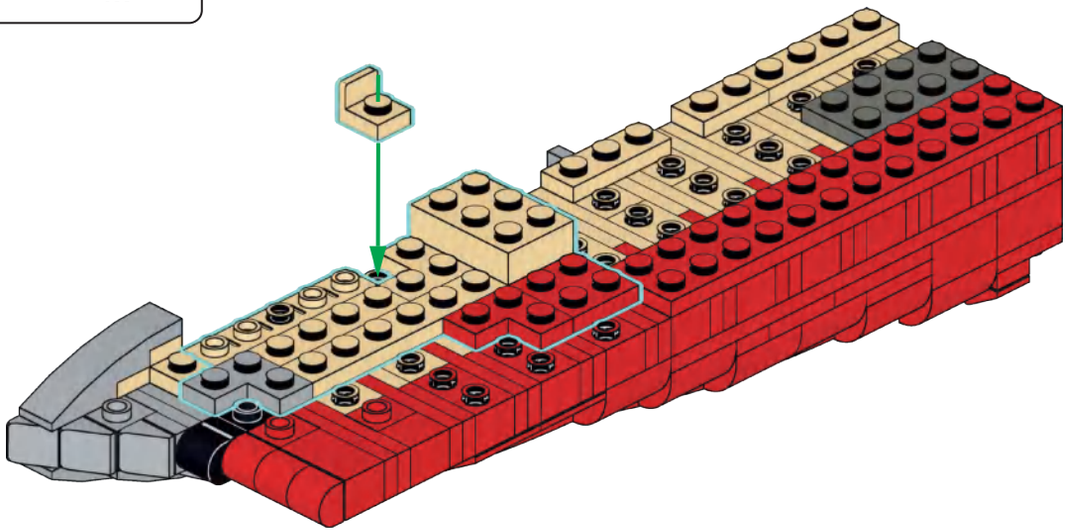

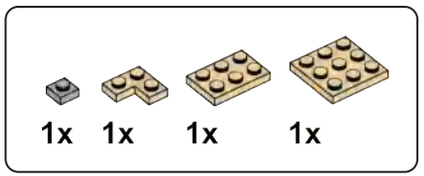

C38

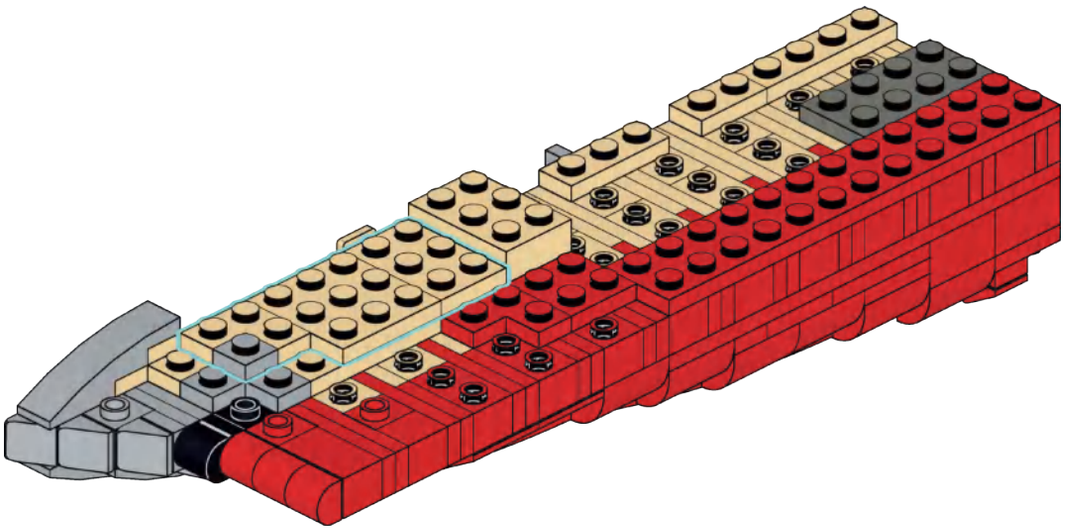

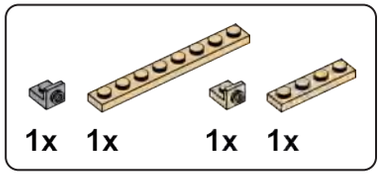

C39

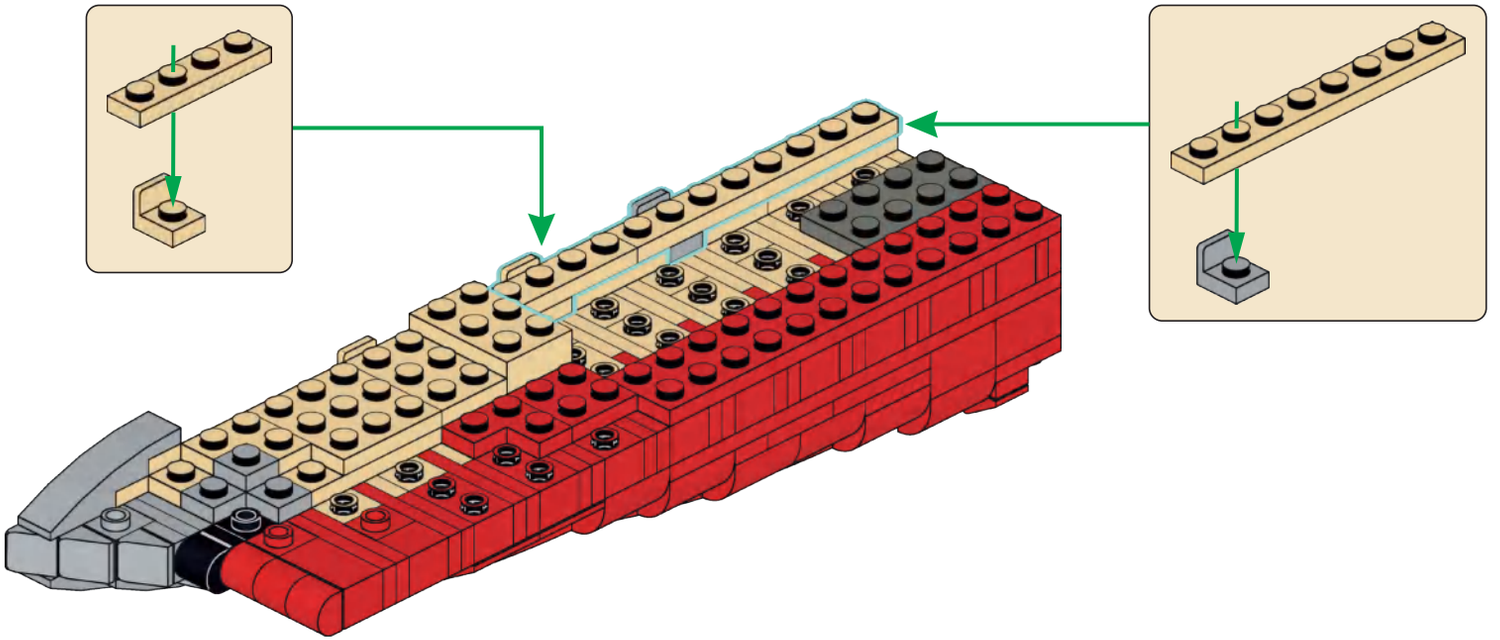

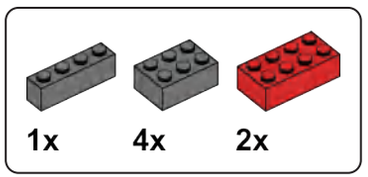

C40

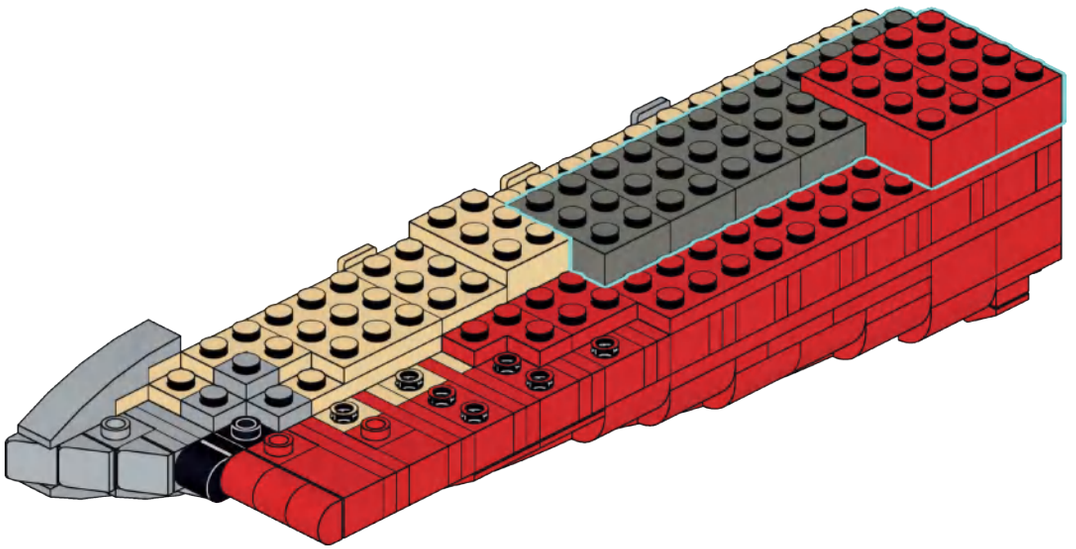

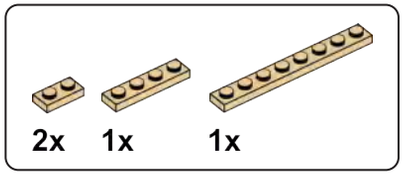

C41

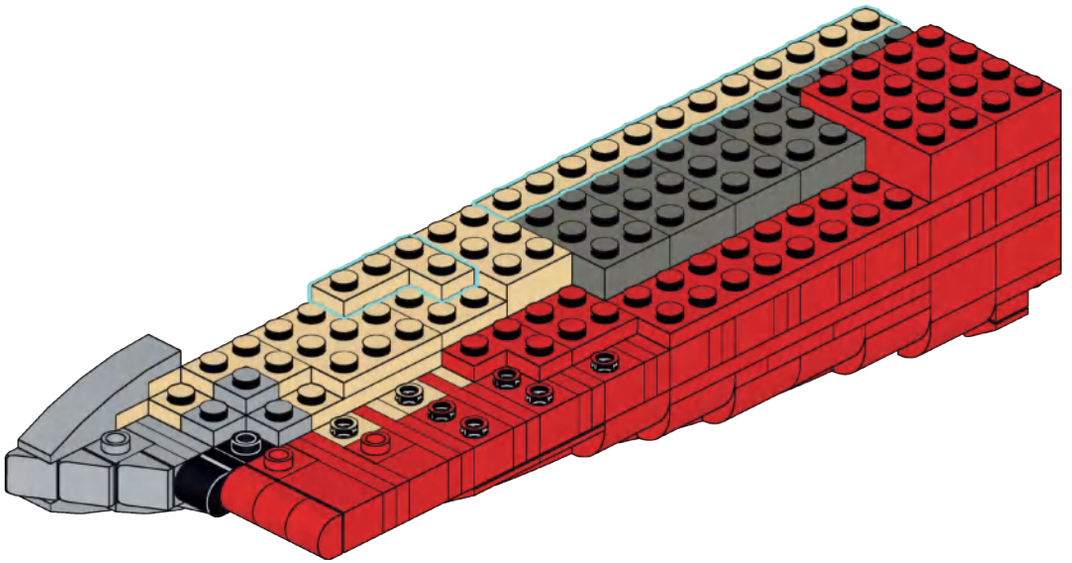

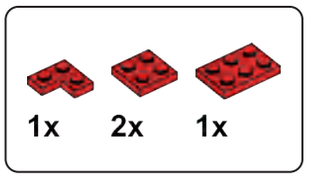

C42

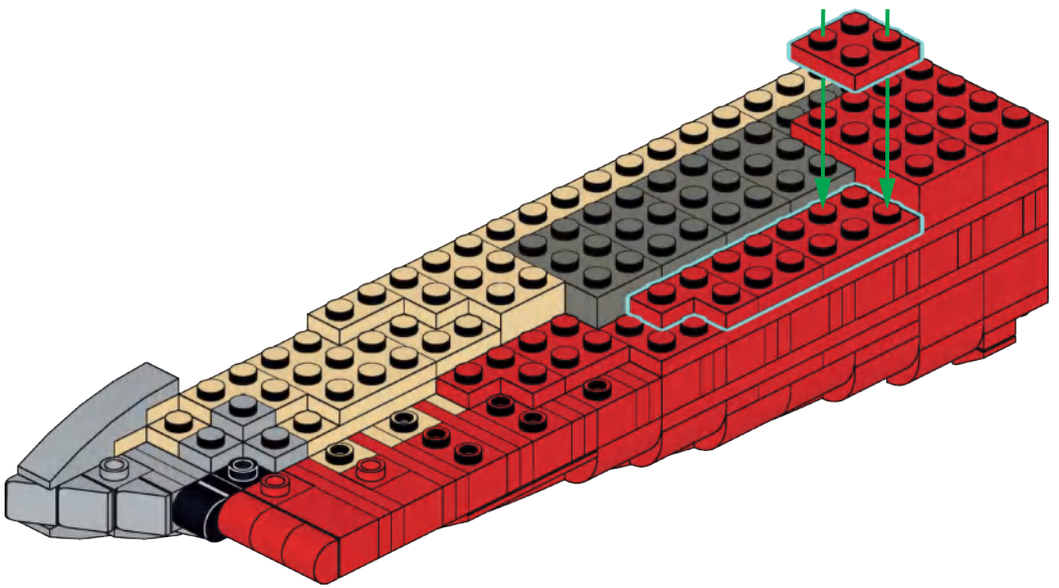

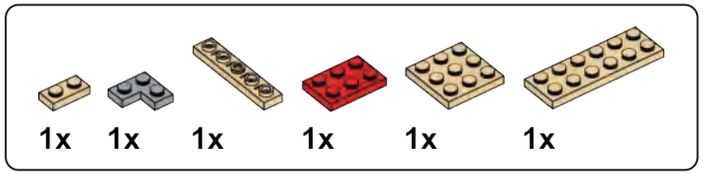

C43

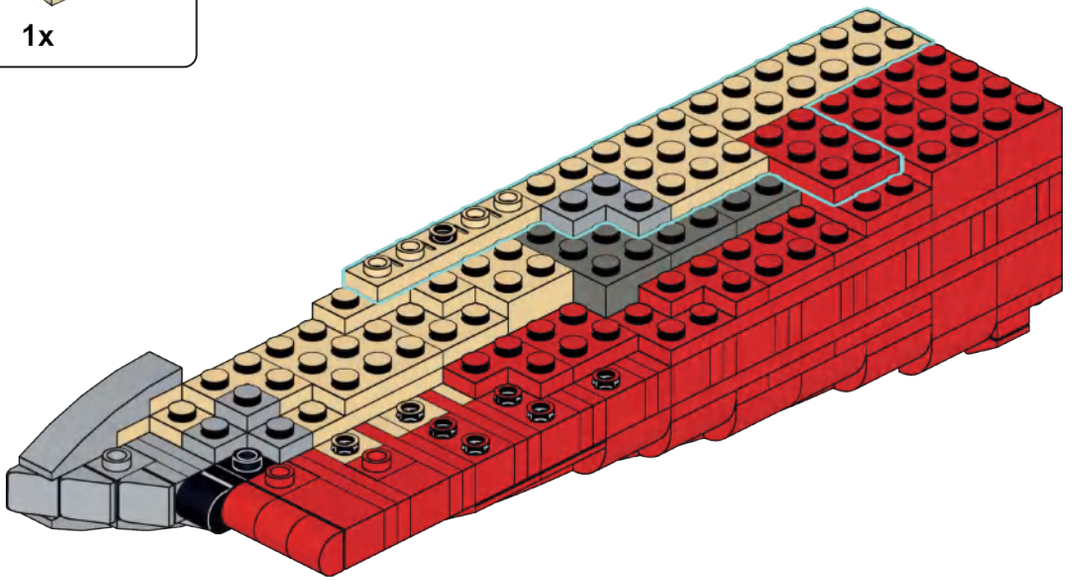

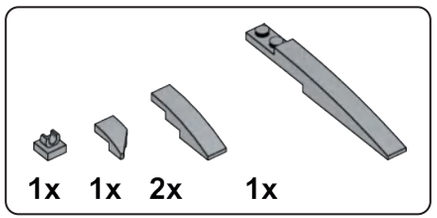

C44

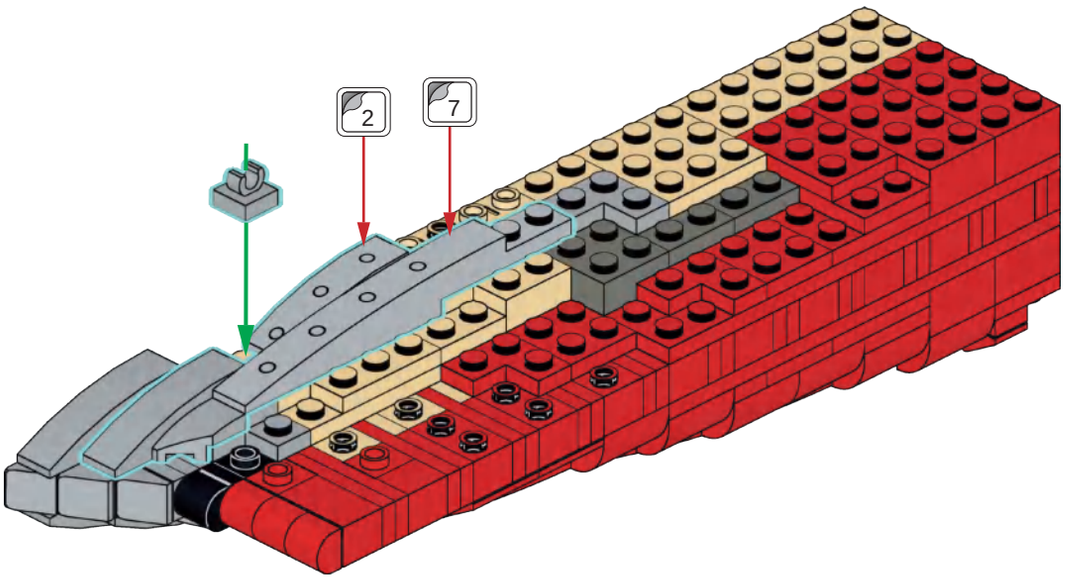

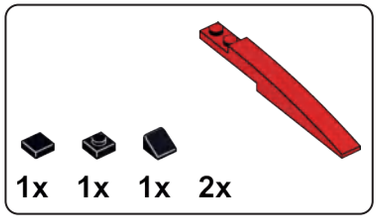

C45

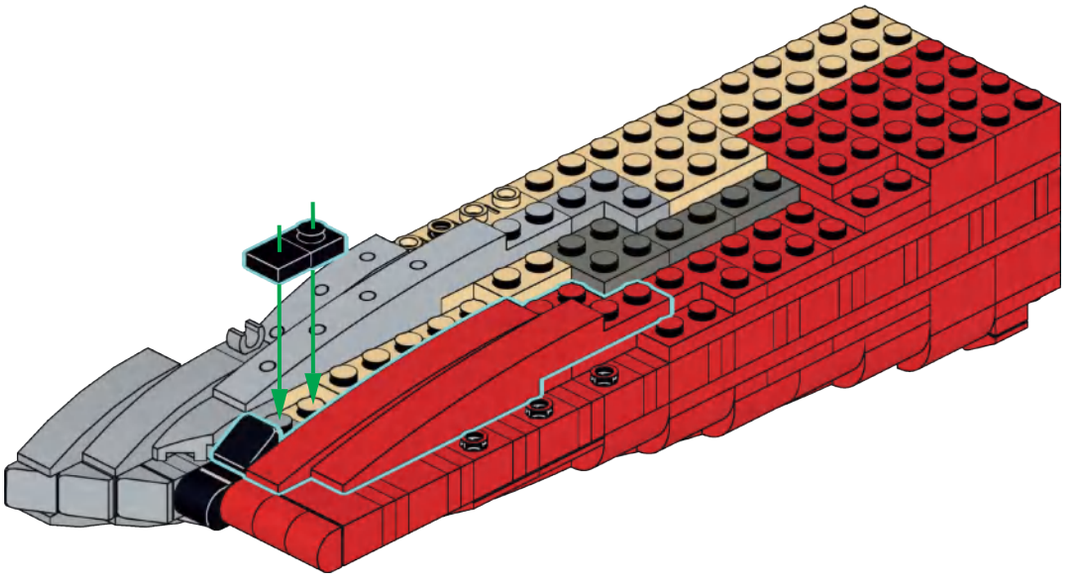

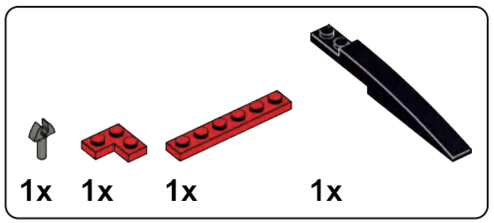

C46

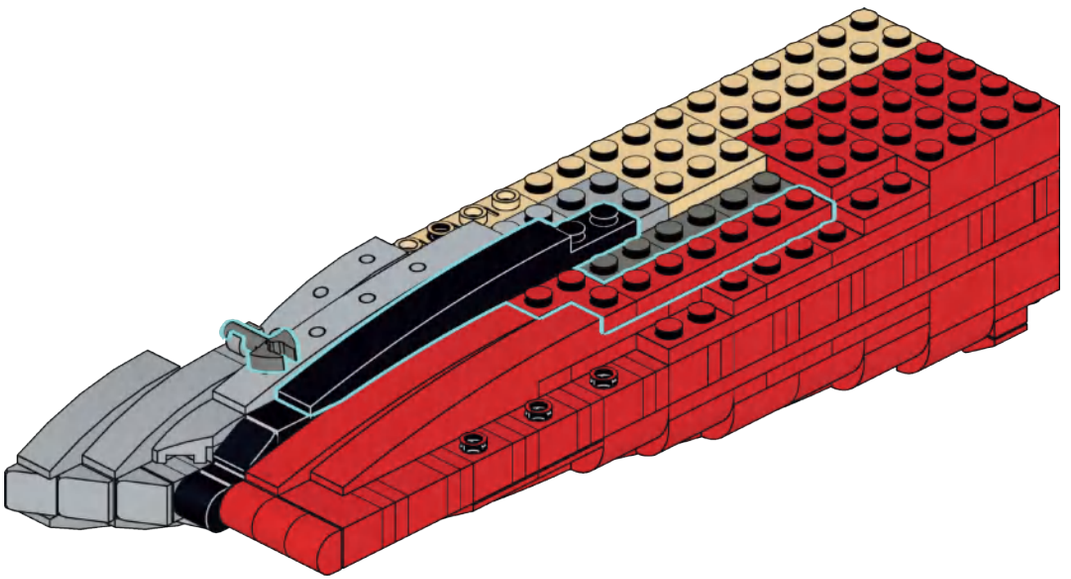

C47

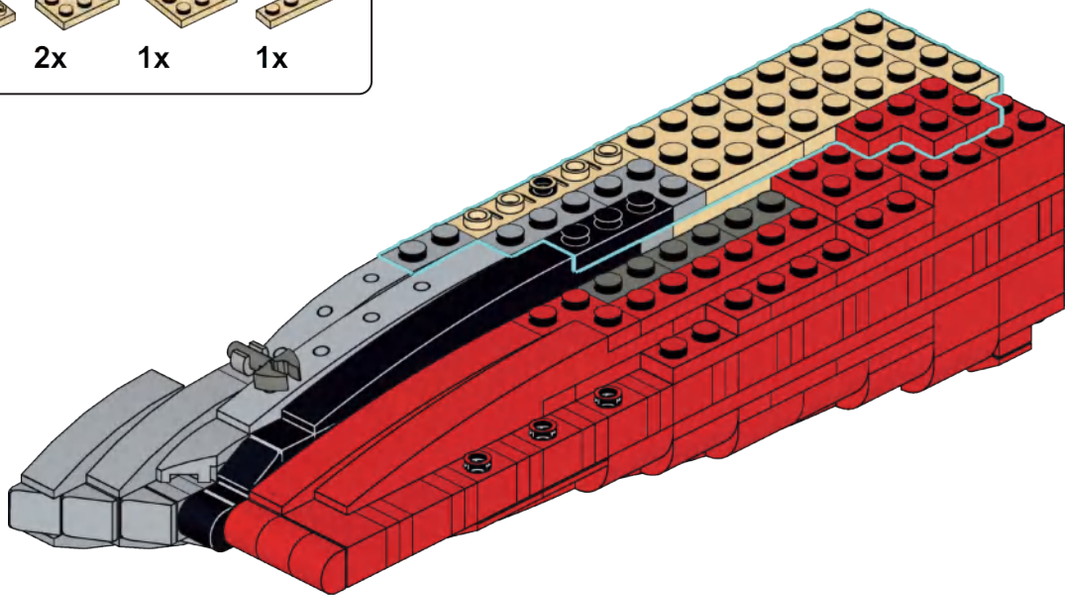

C48

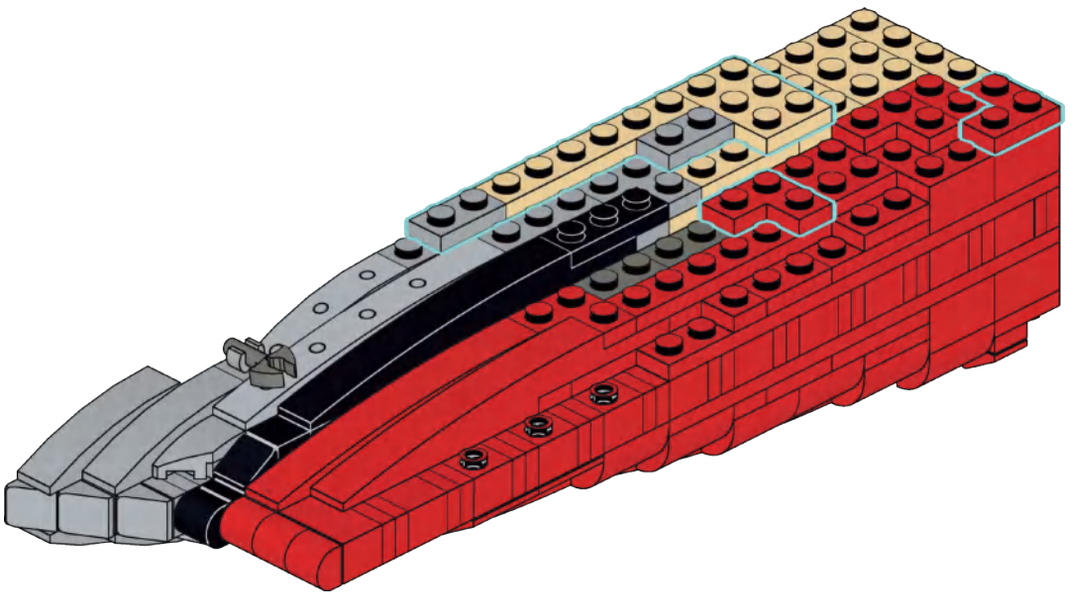

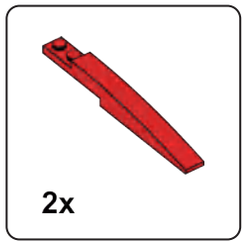

C49

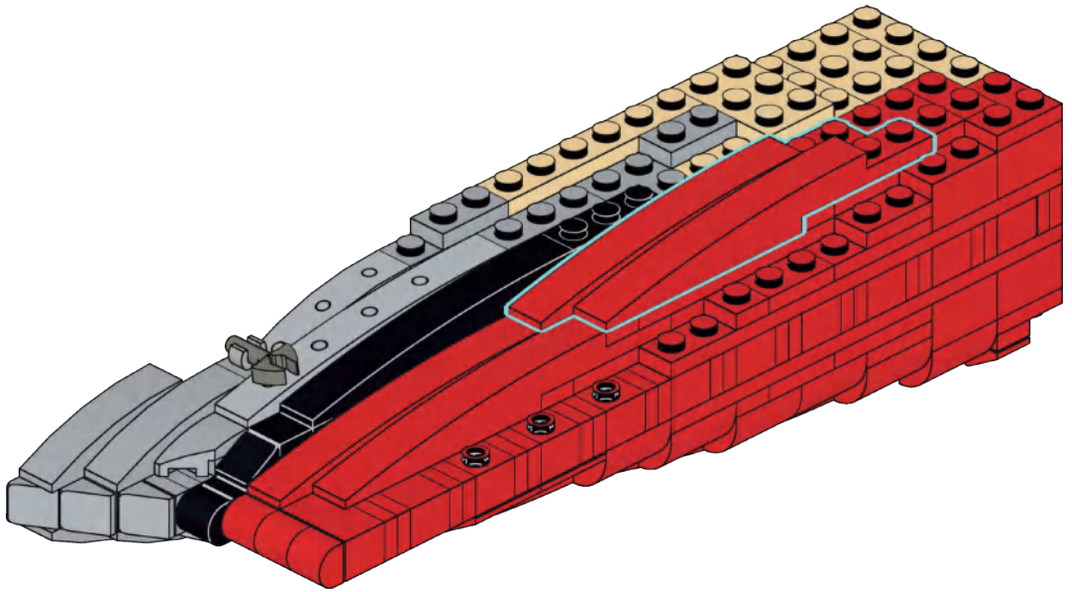

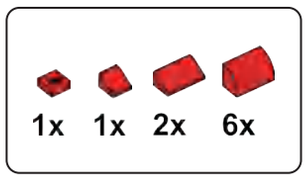

C50

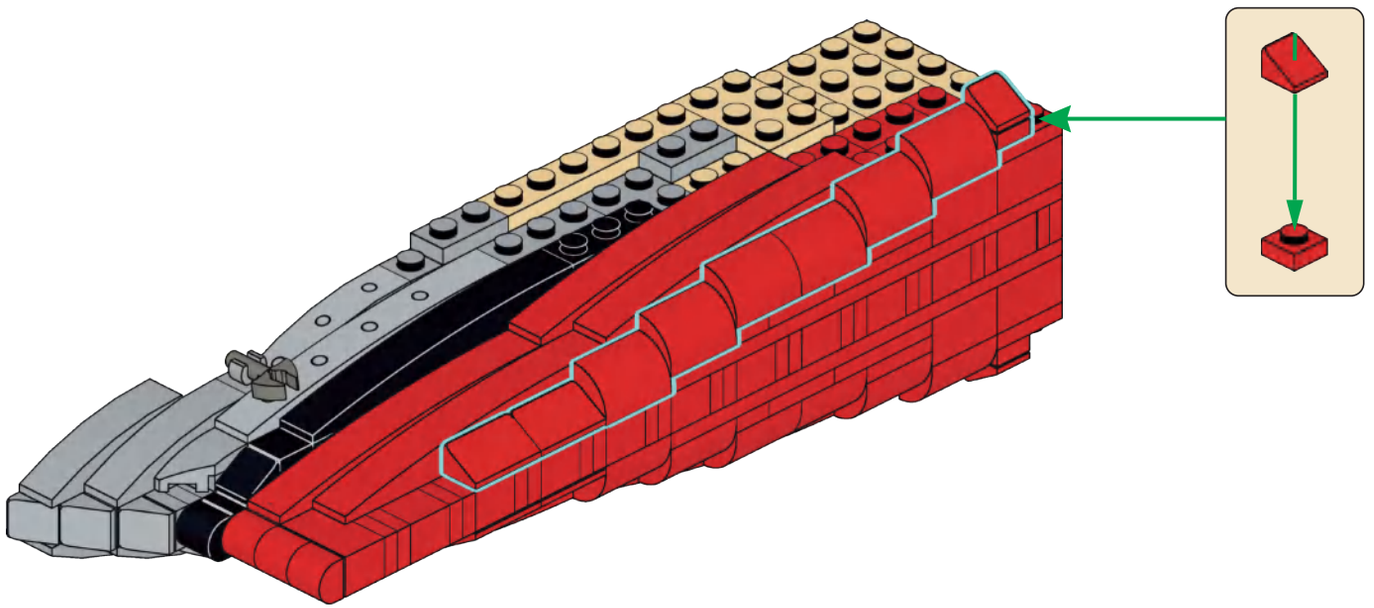

C51

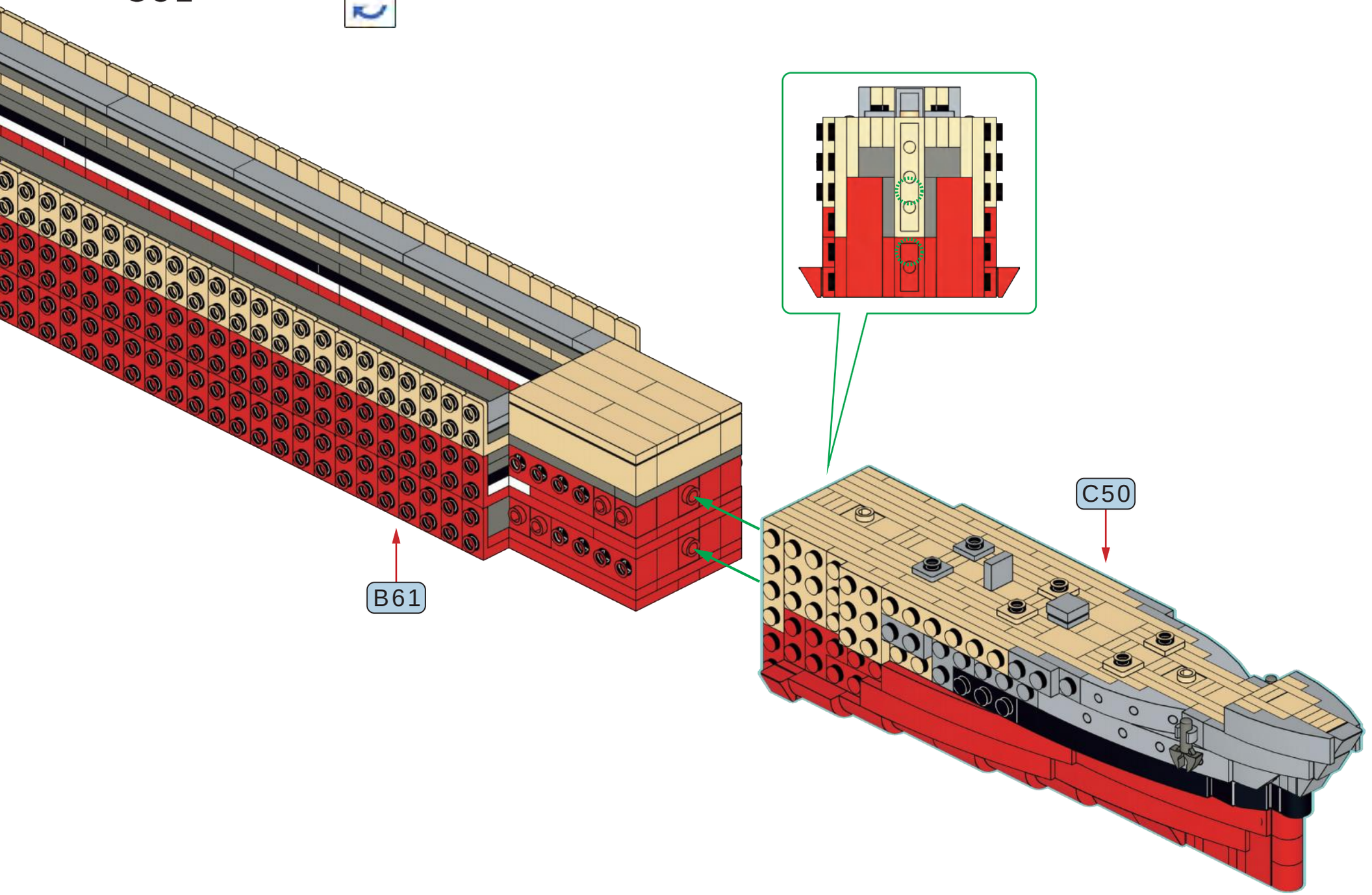

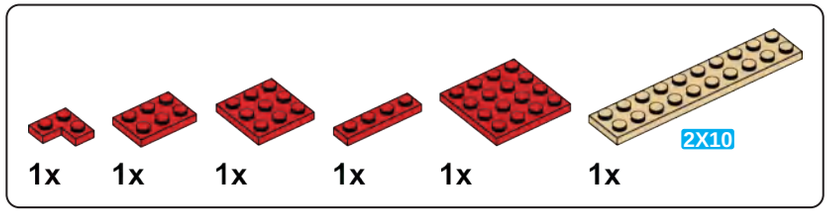

C52

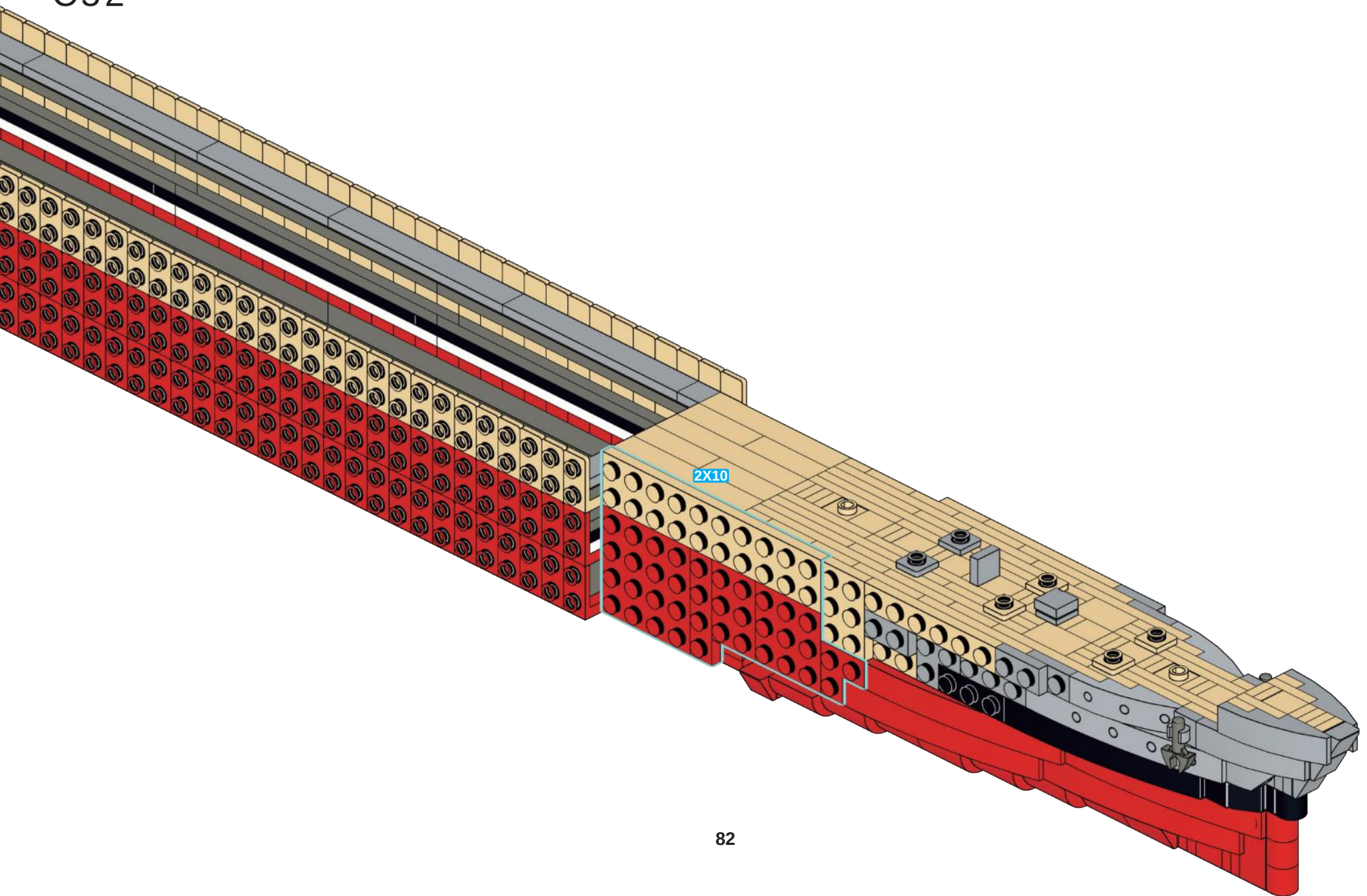

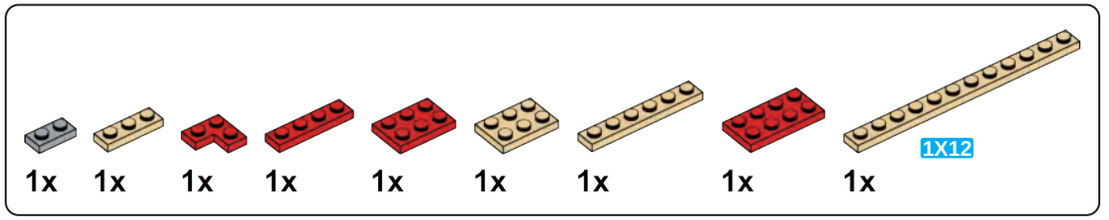

C53

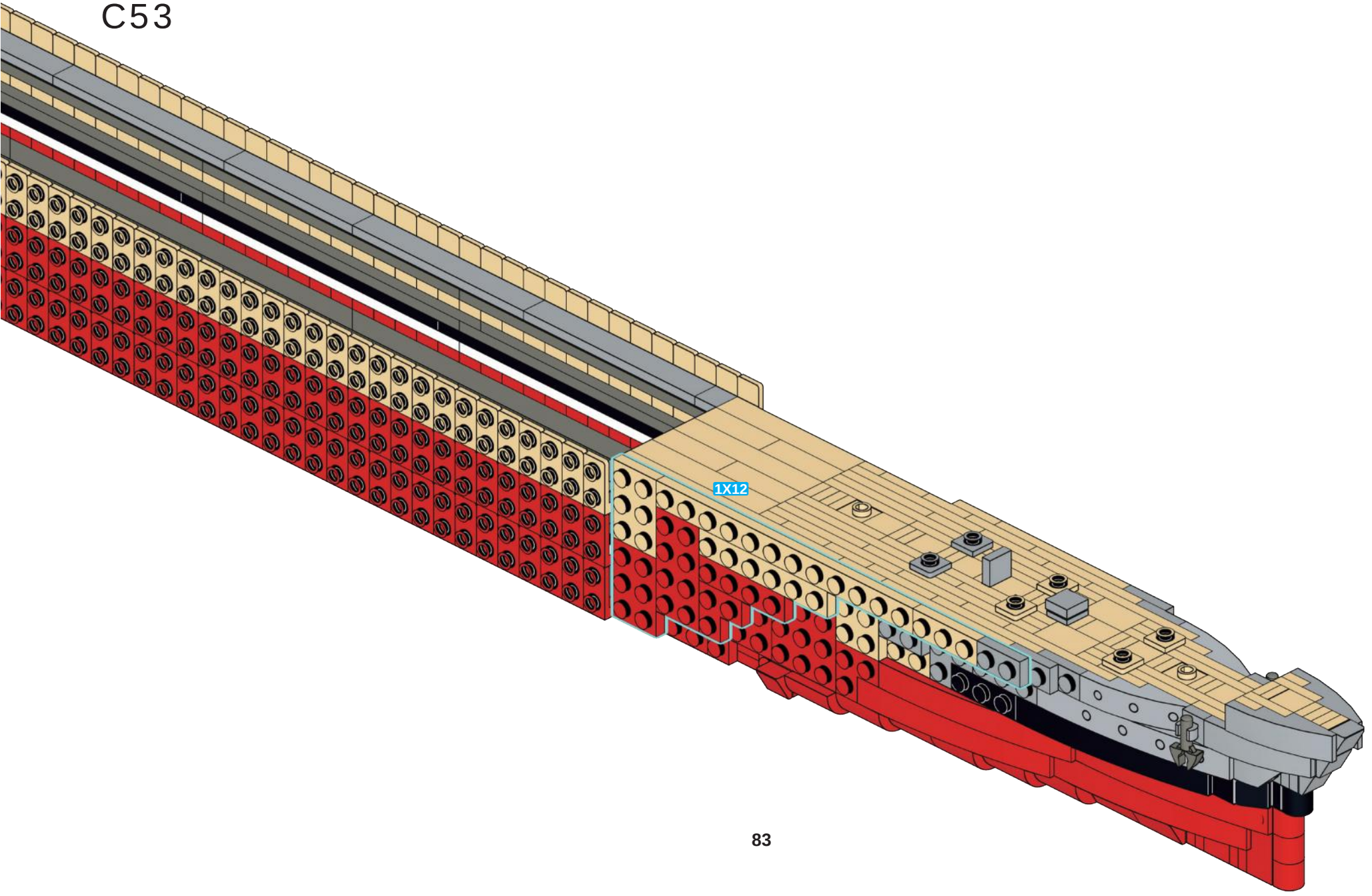

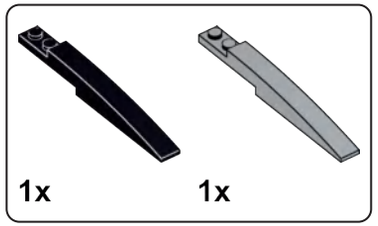

C54

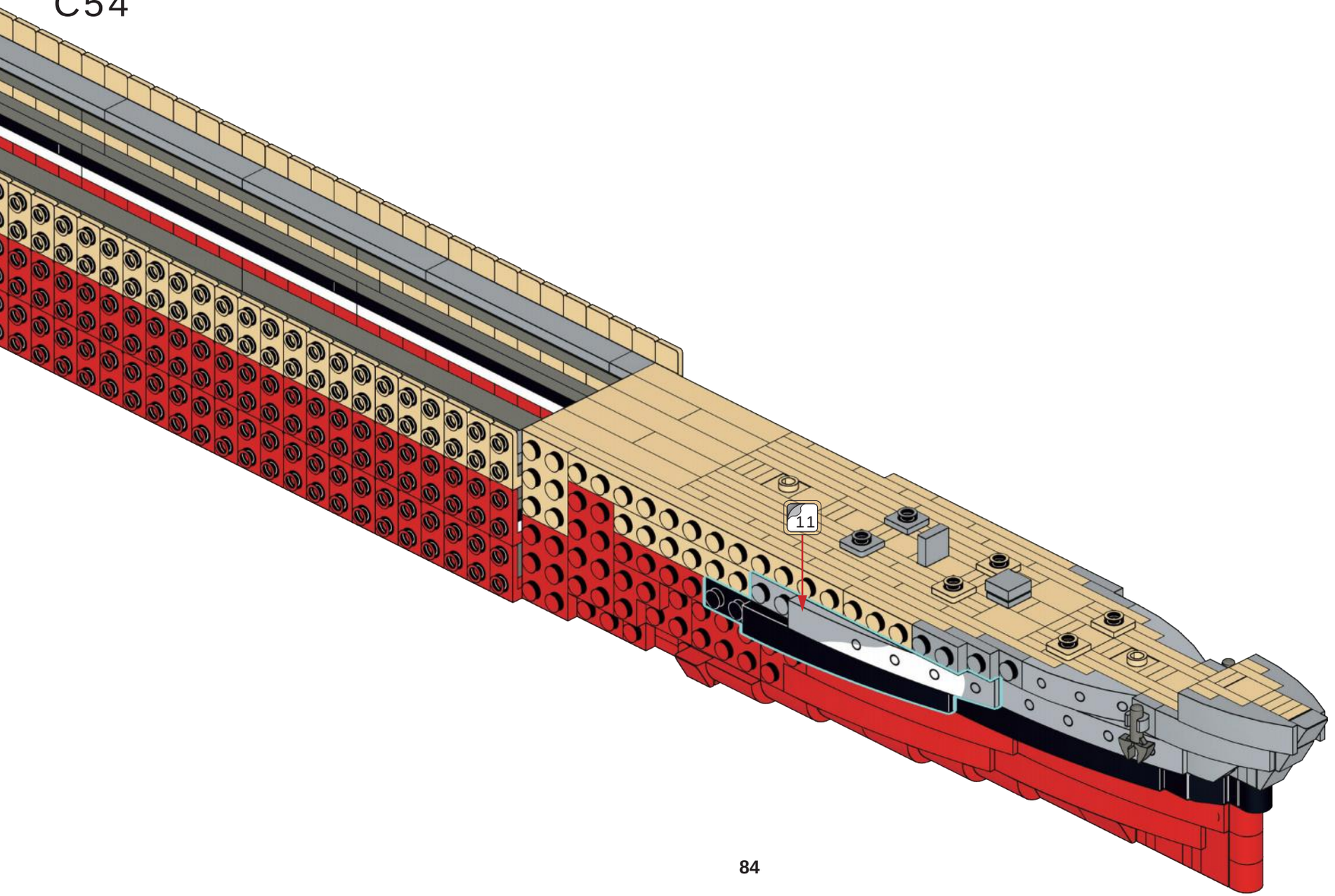

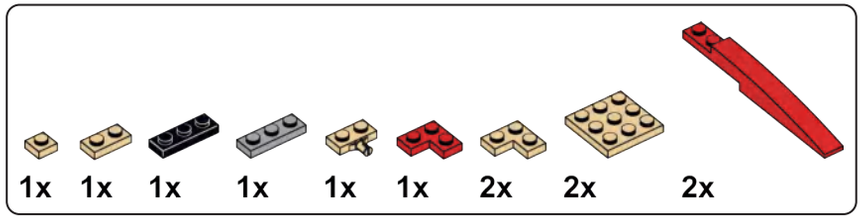

C55

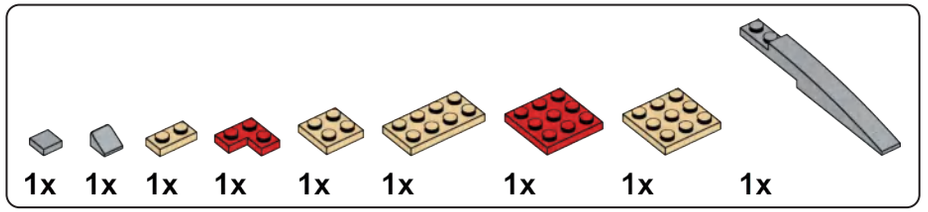

C56

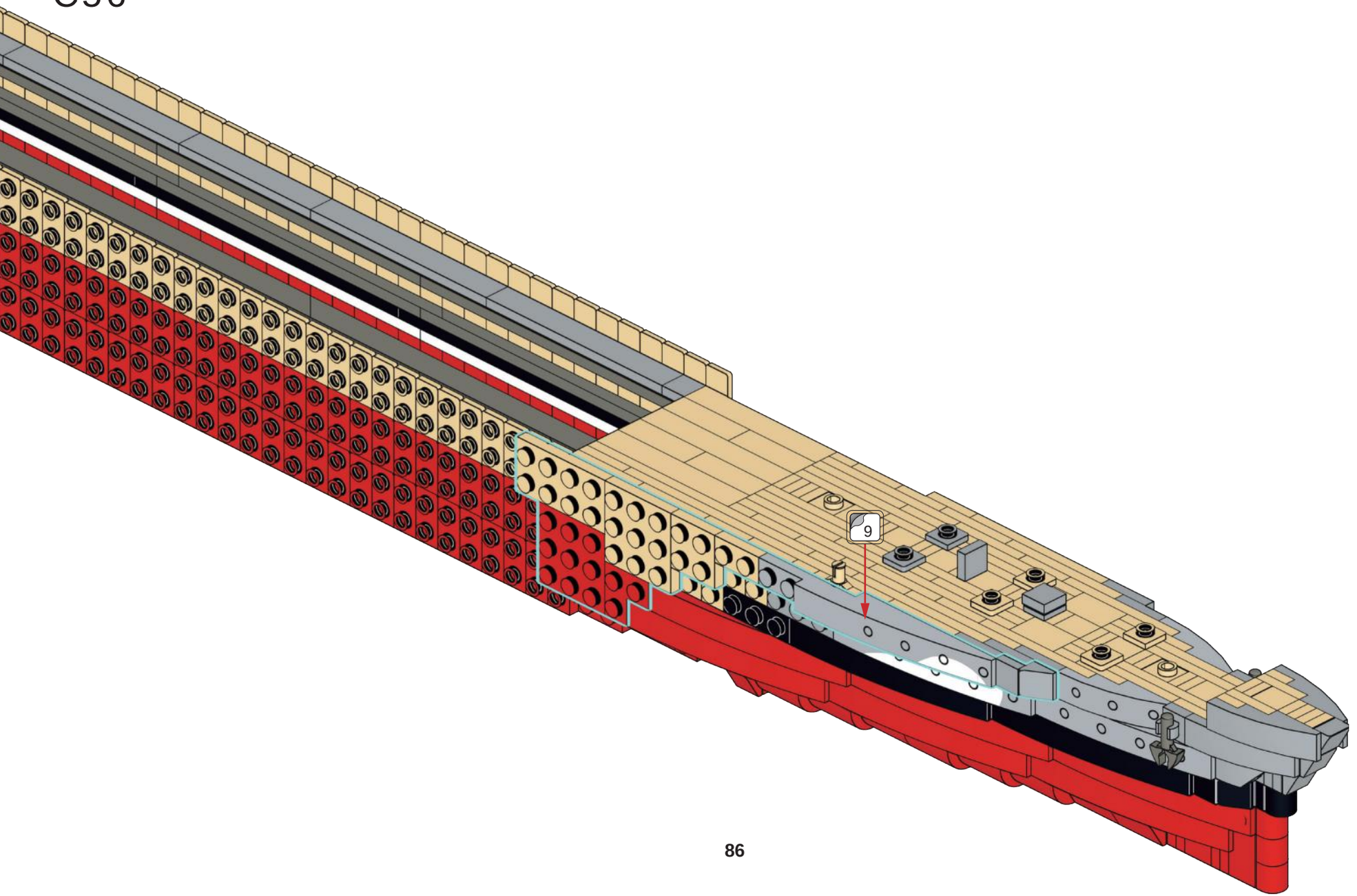

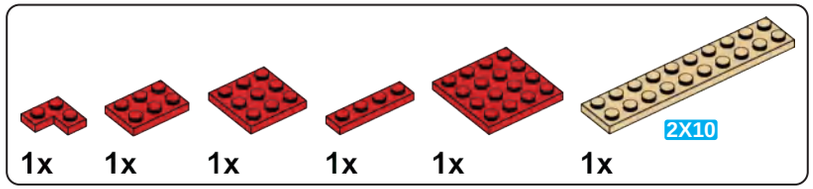

C57

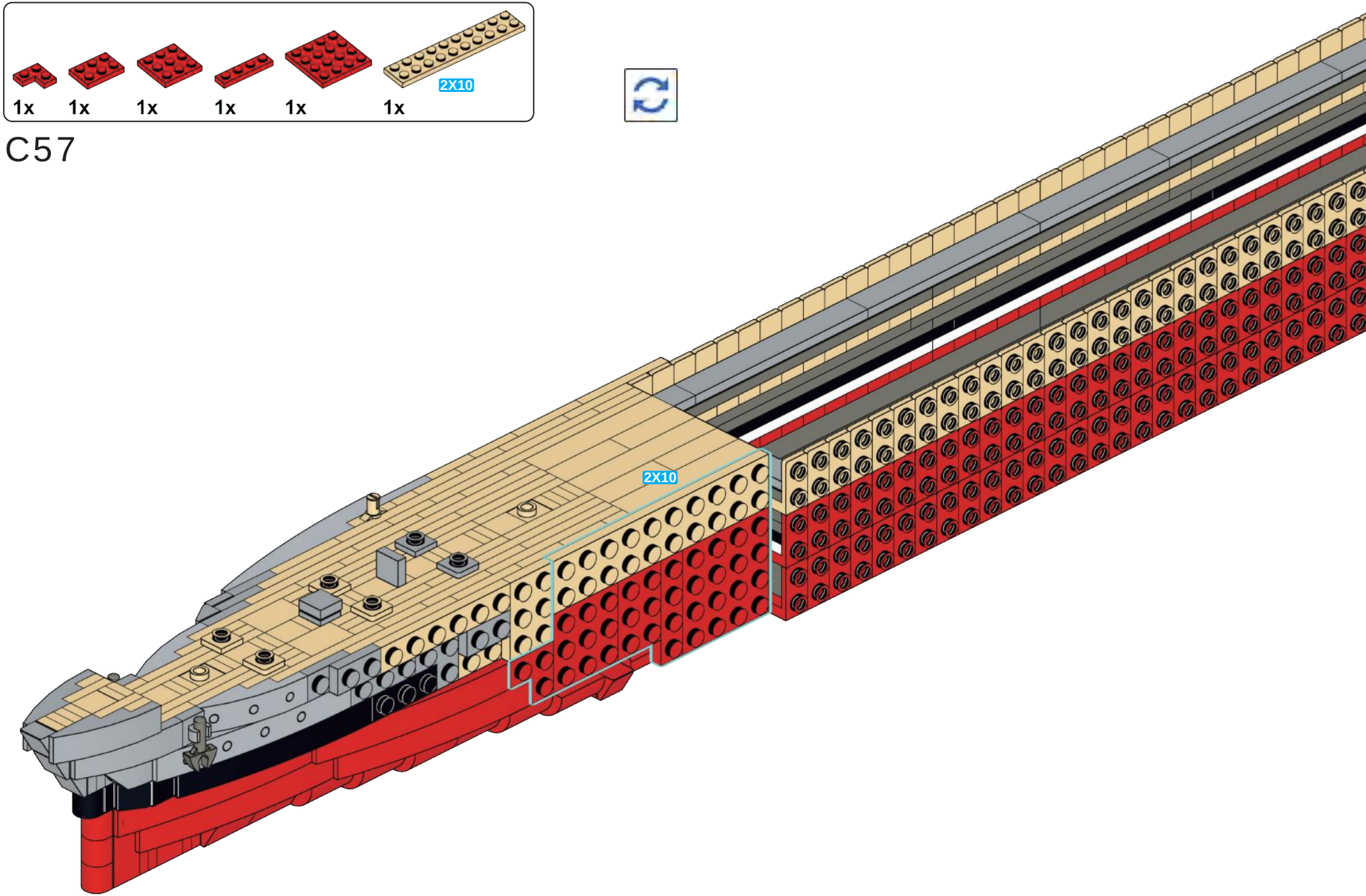

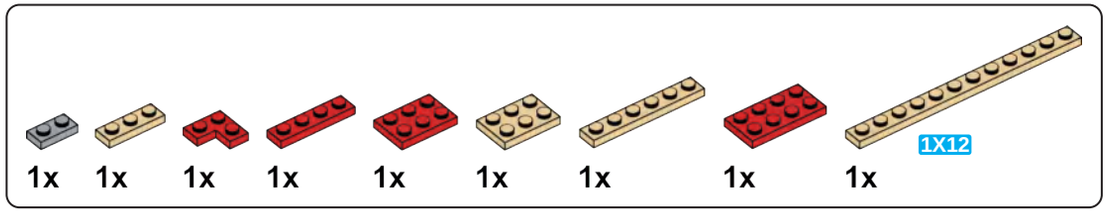

C58

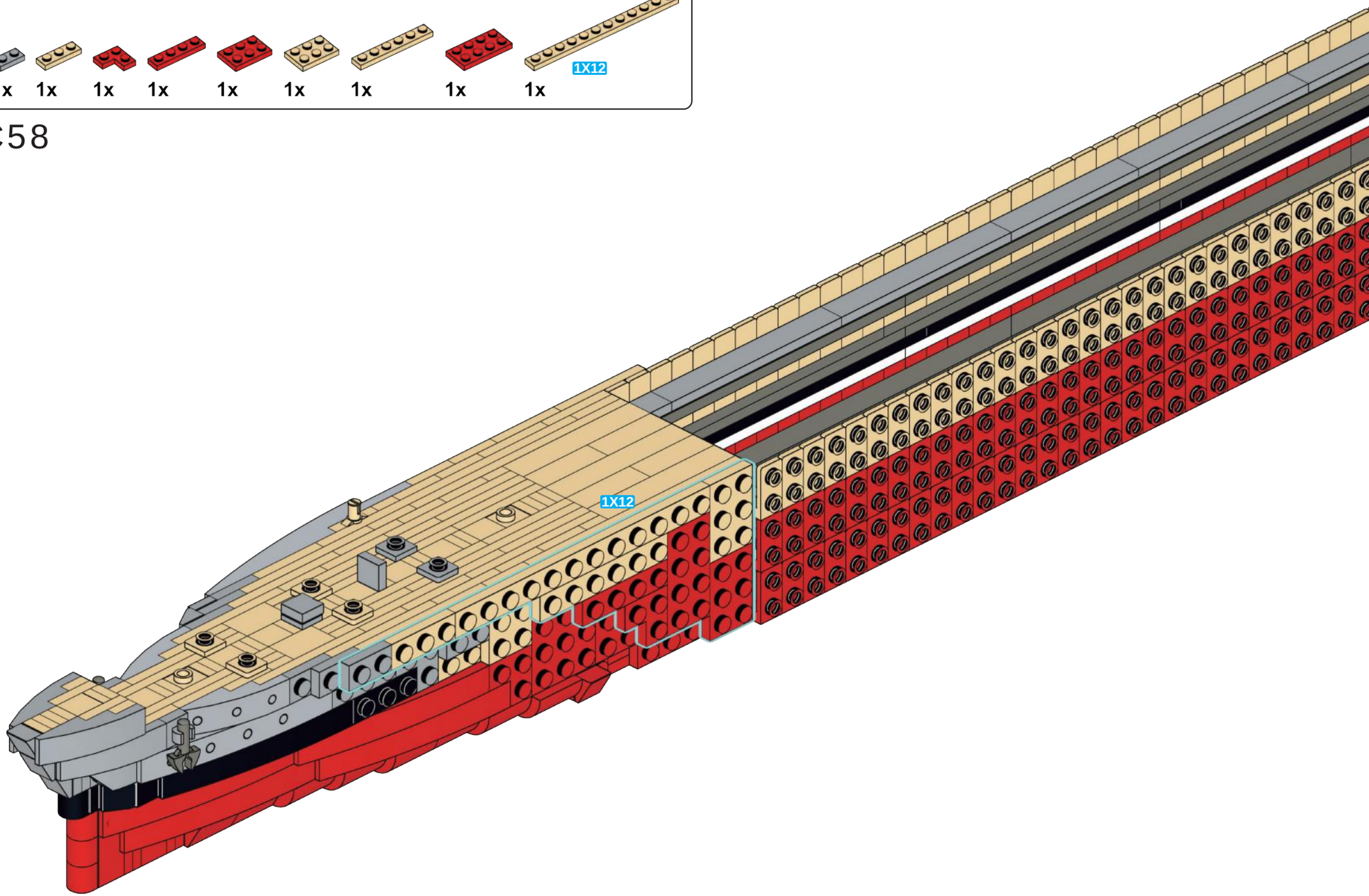

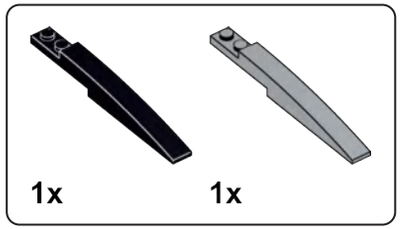

C59

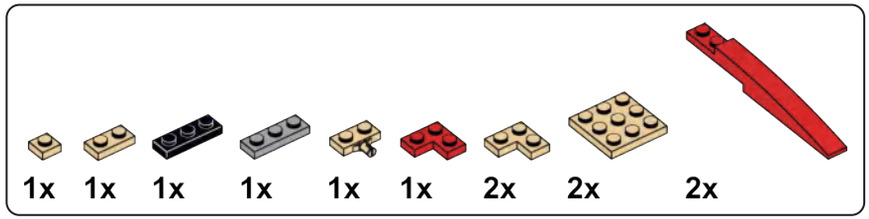

C60

C61

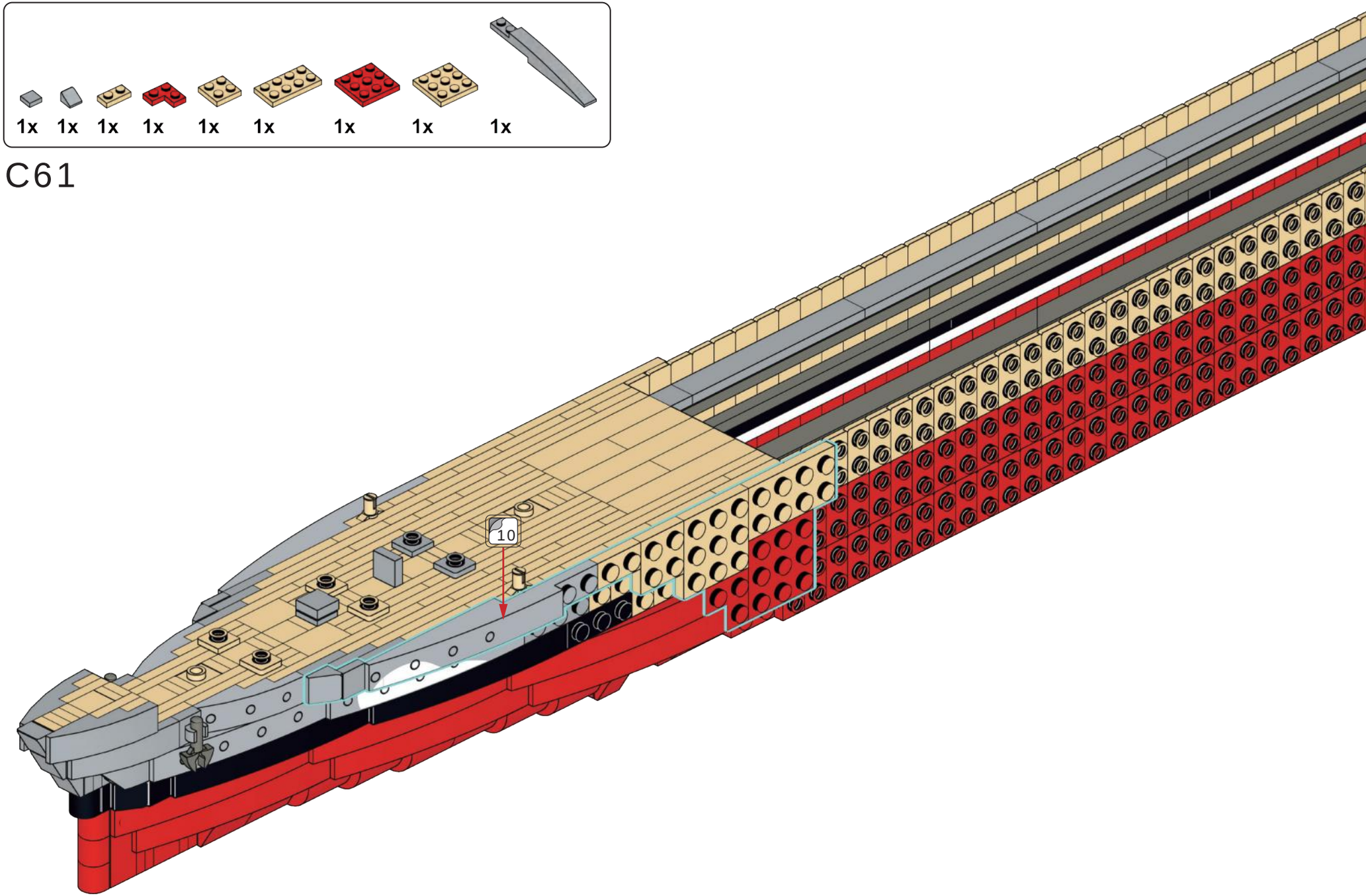

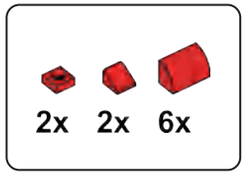

C62

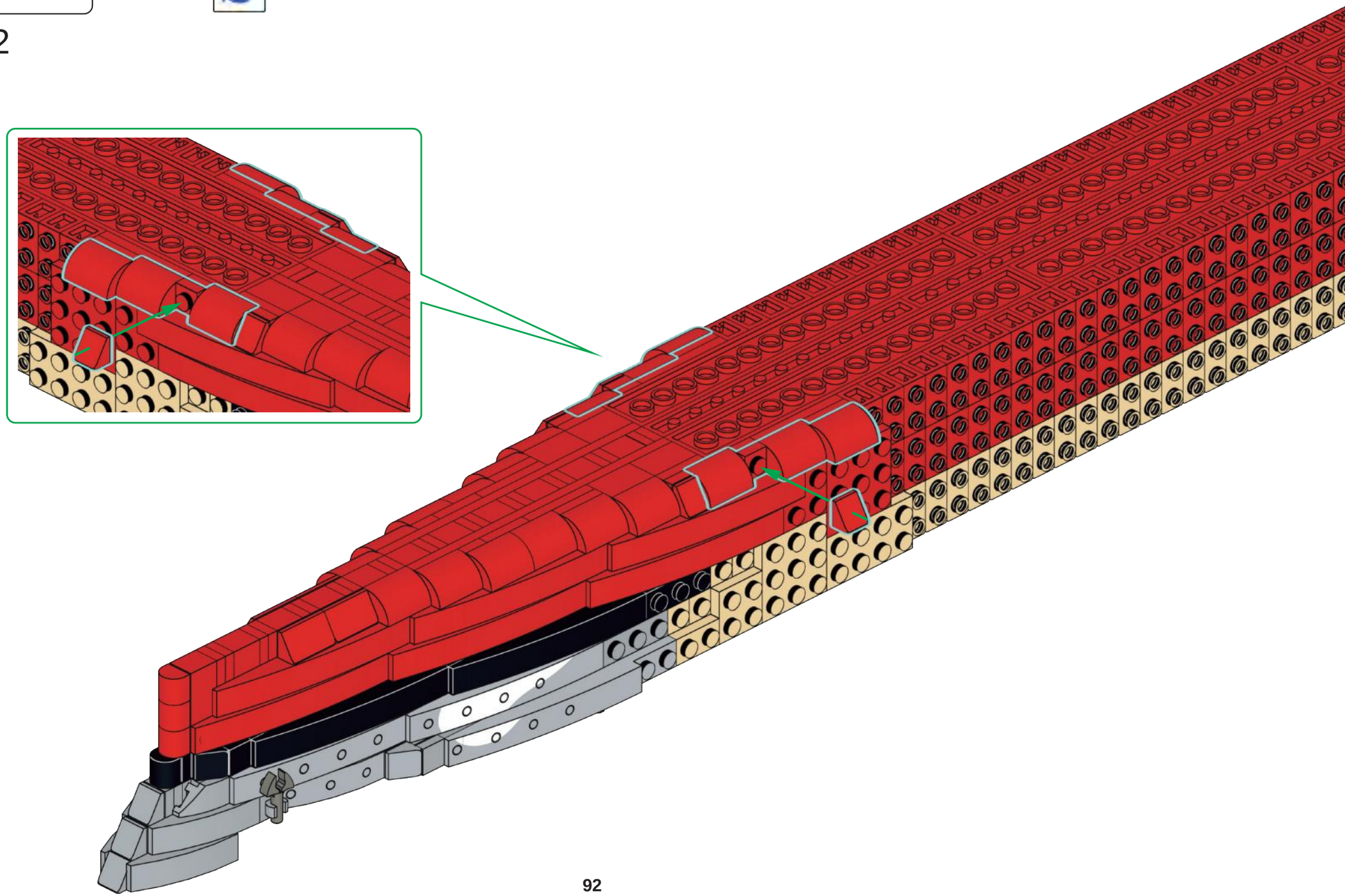

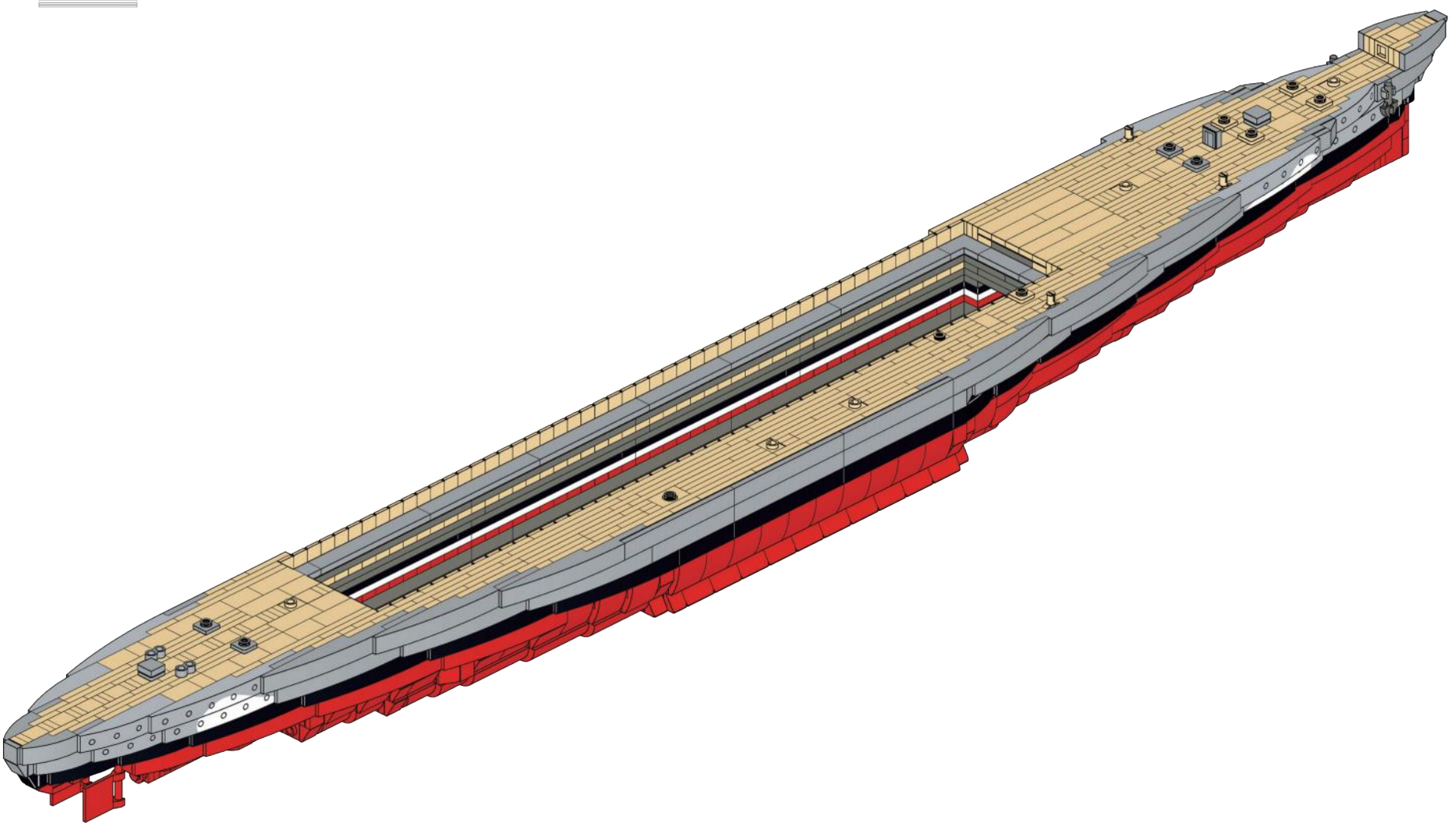

D

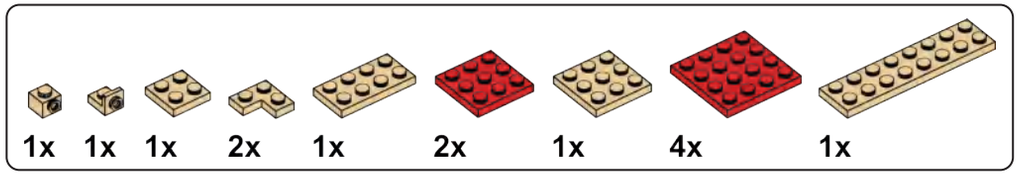

D1

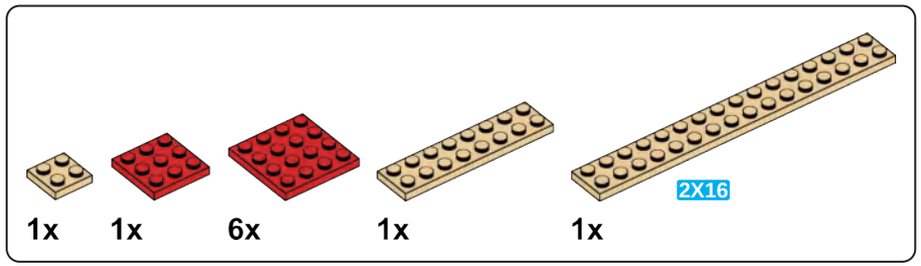

D2

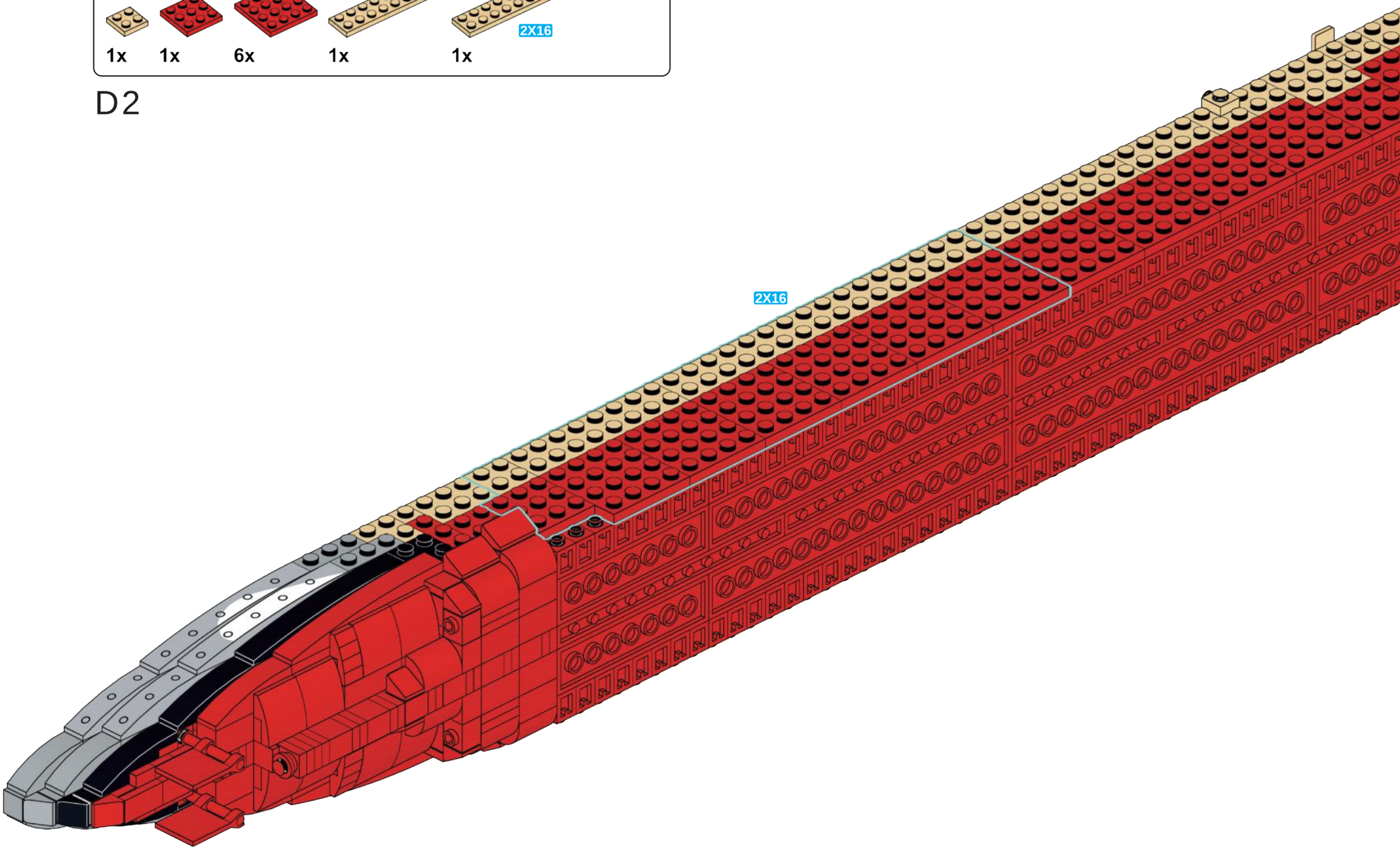

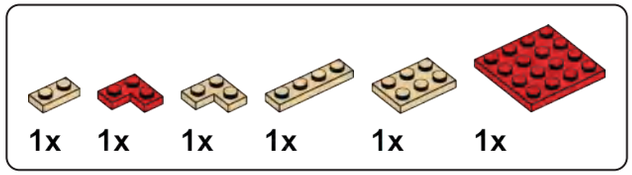

D3

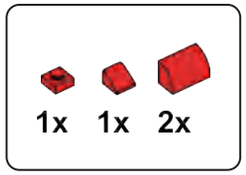

D4

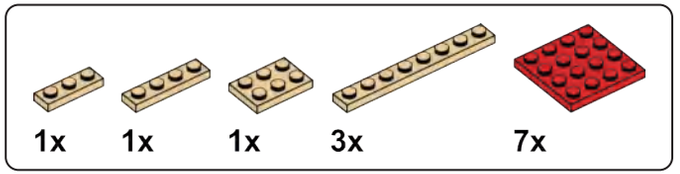

D5

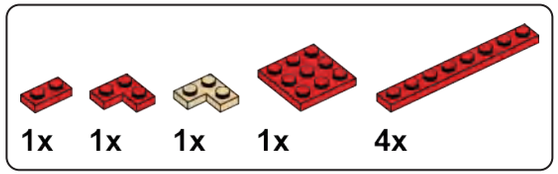

D6

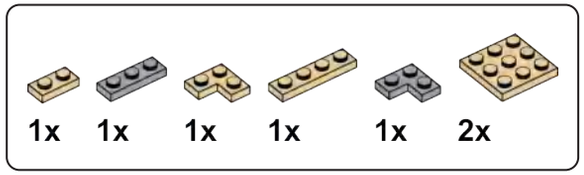

D7

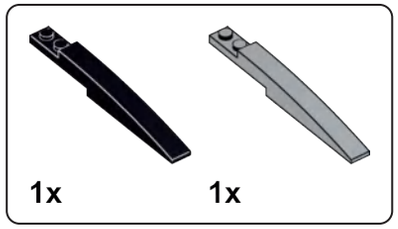

D8

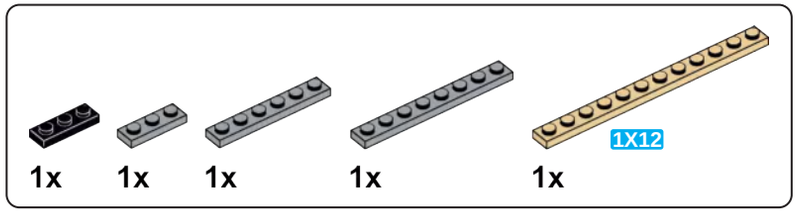

D9

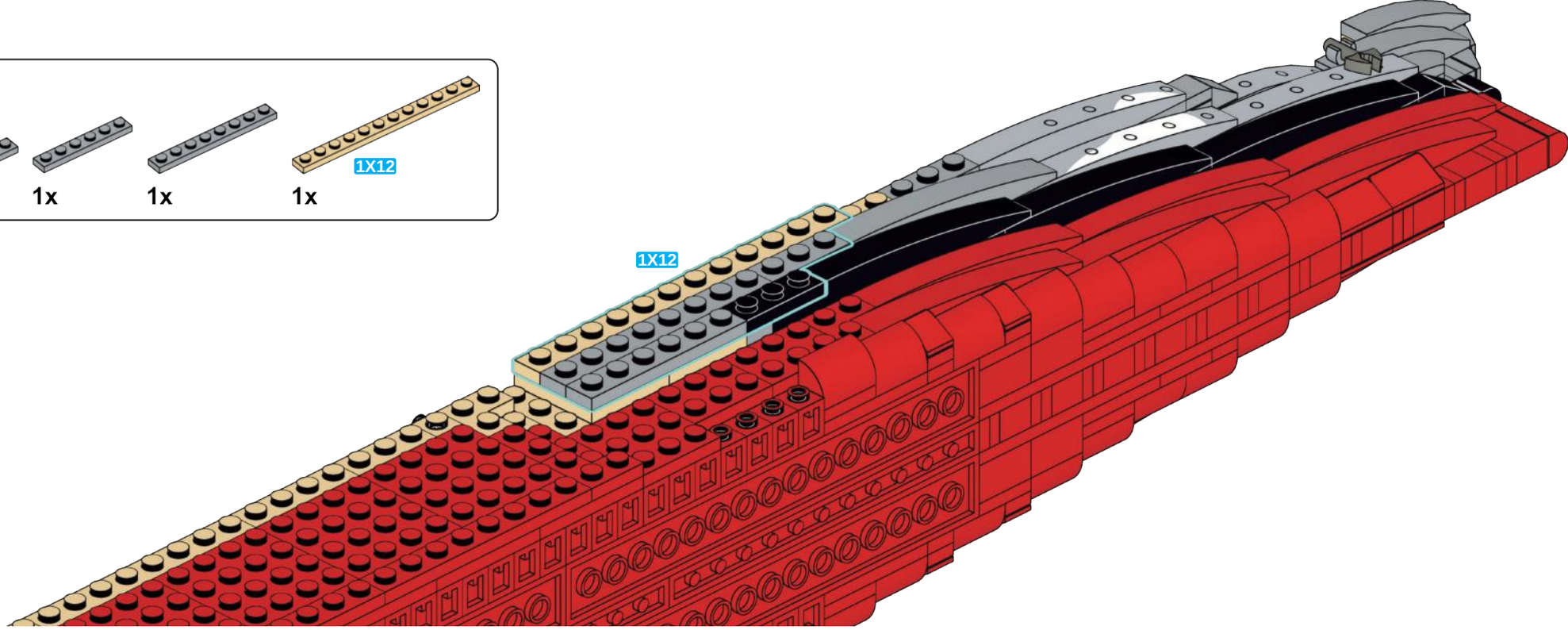

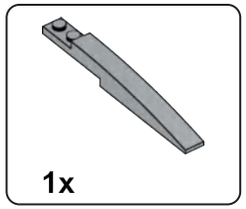

D10

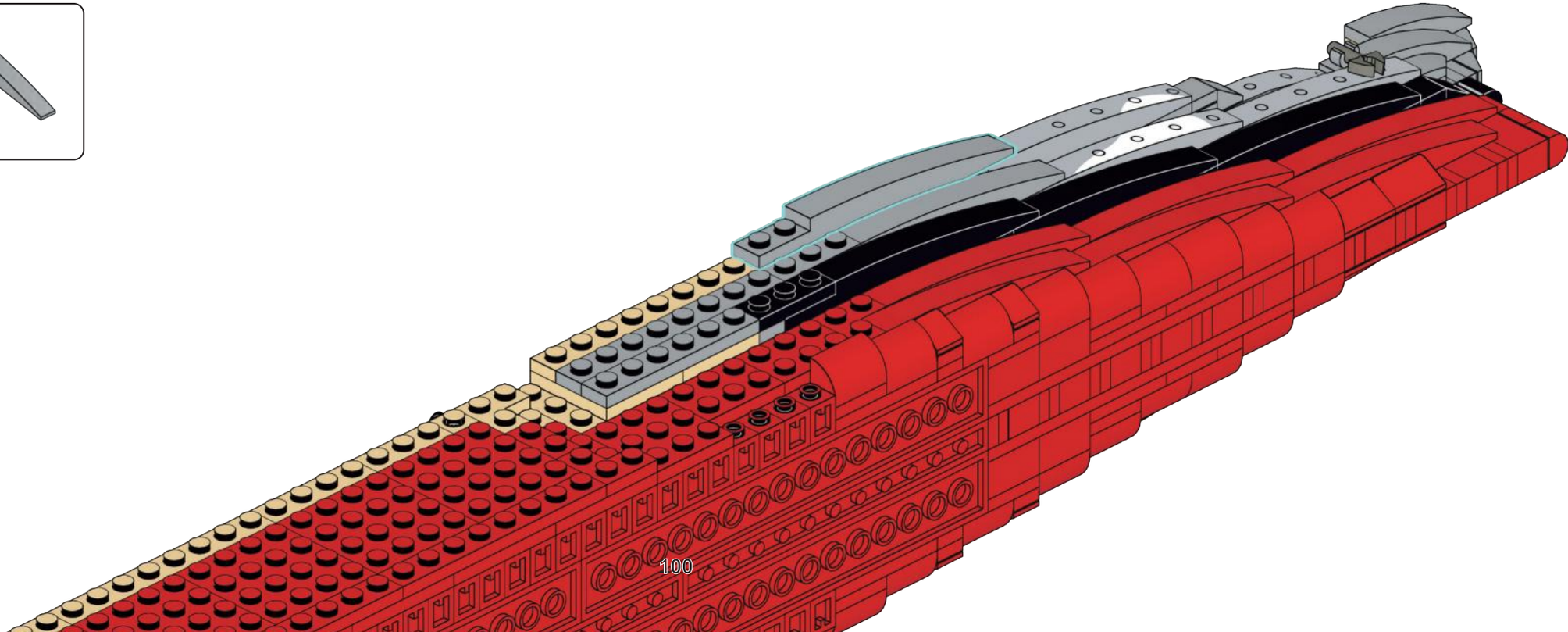

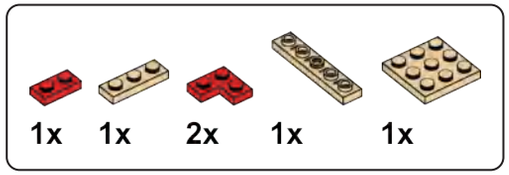

D11

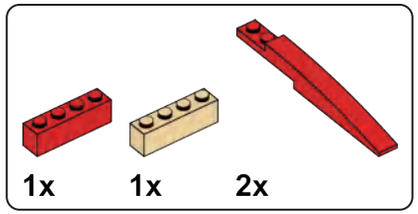

D12

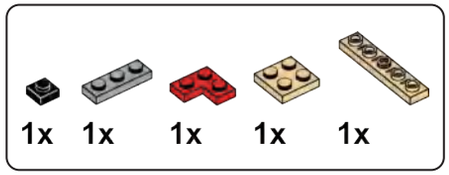

D13

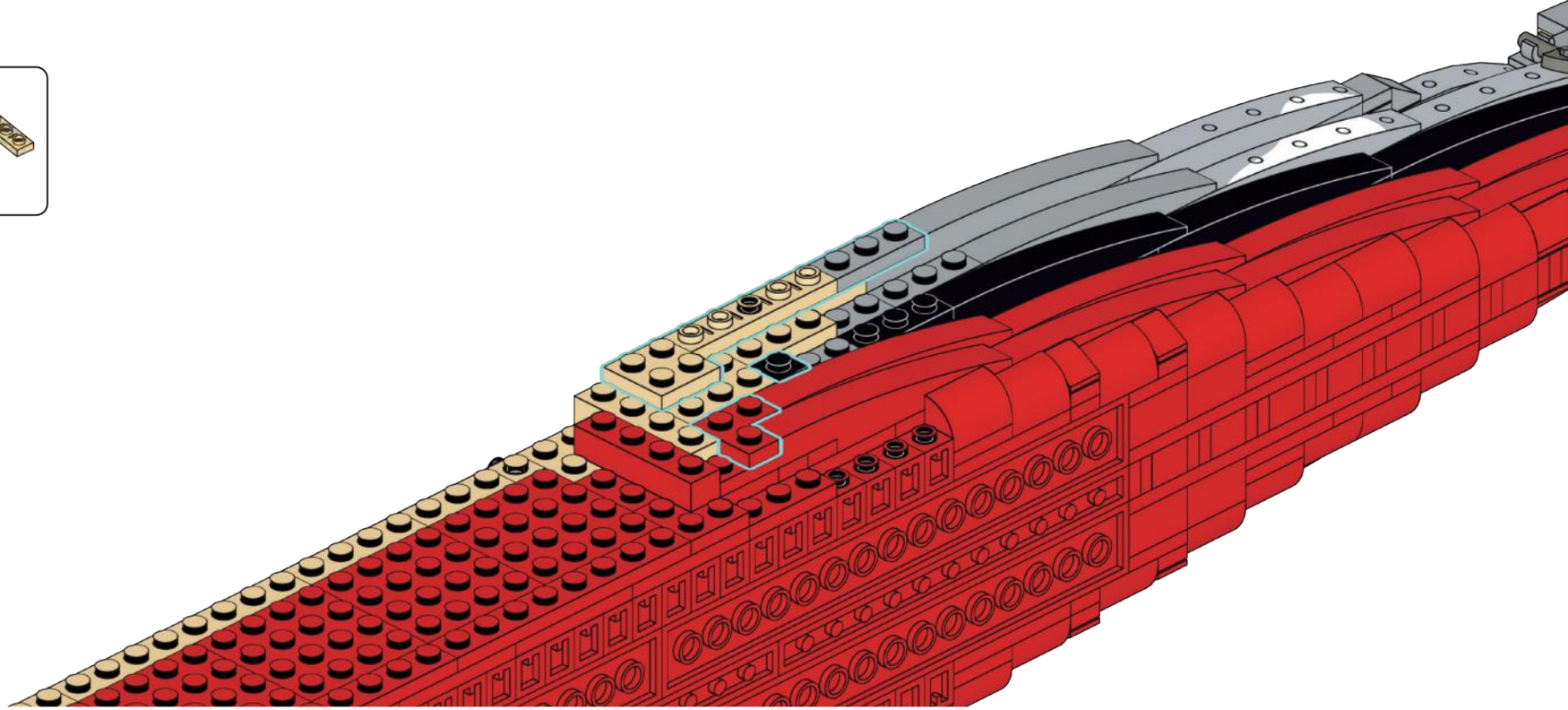

D14

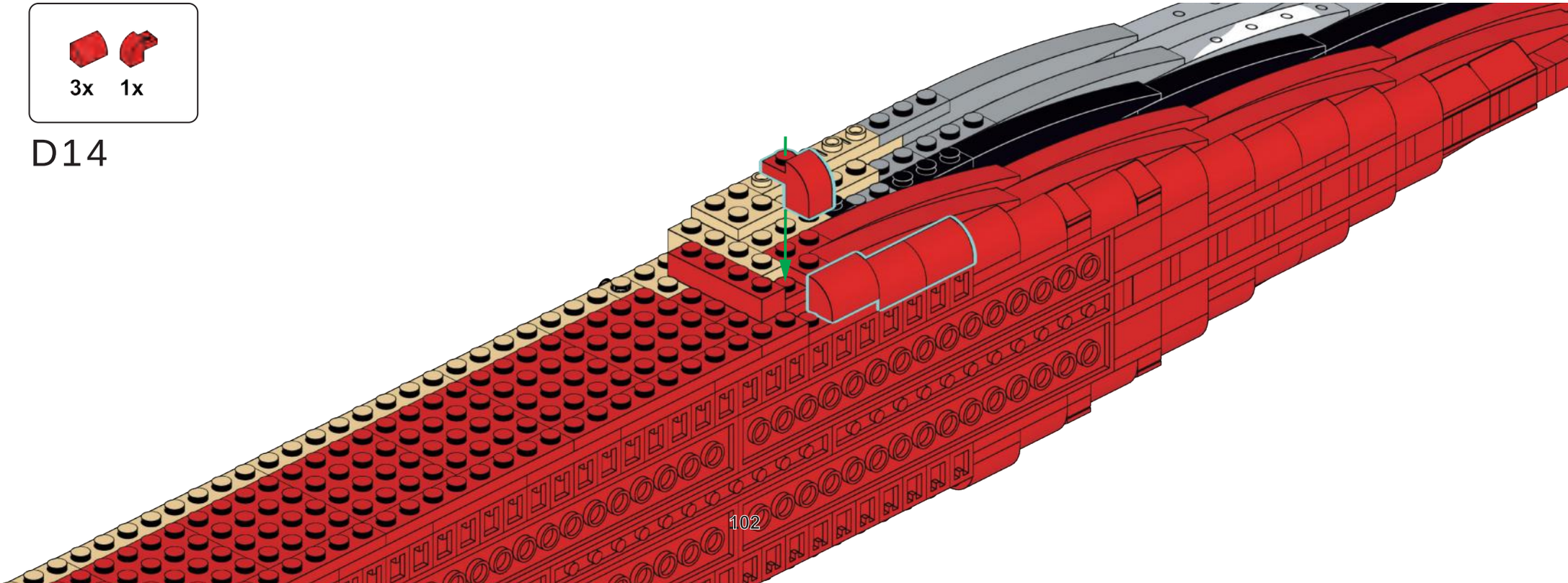

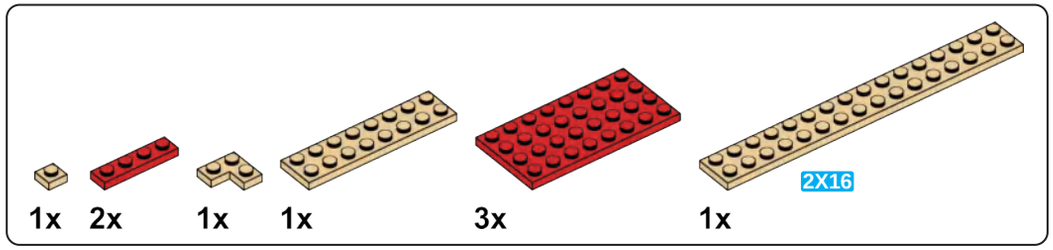

D15

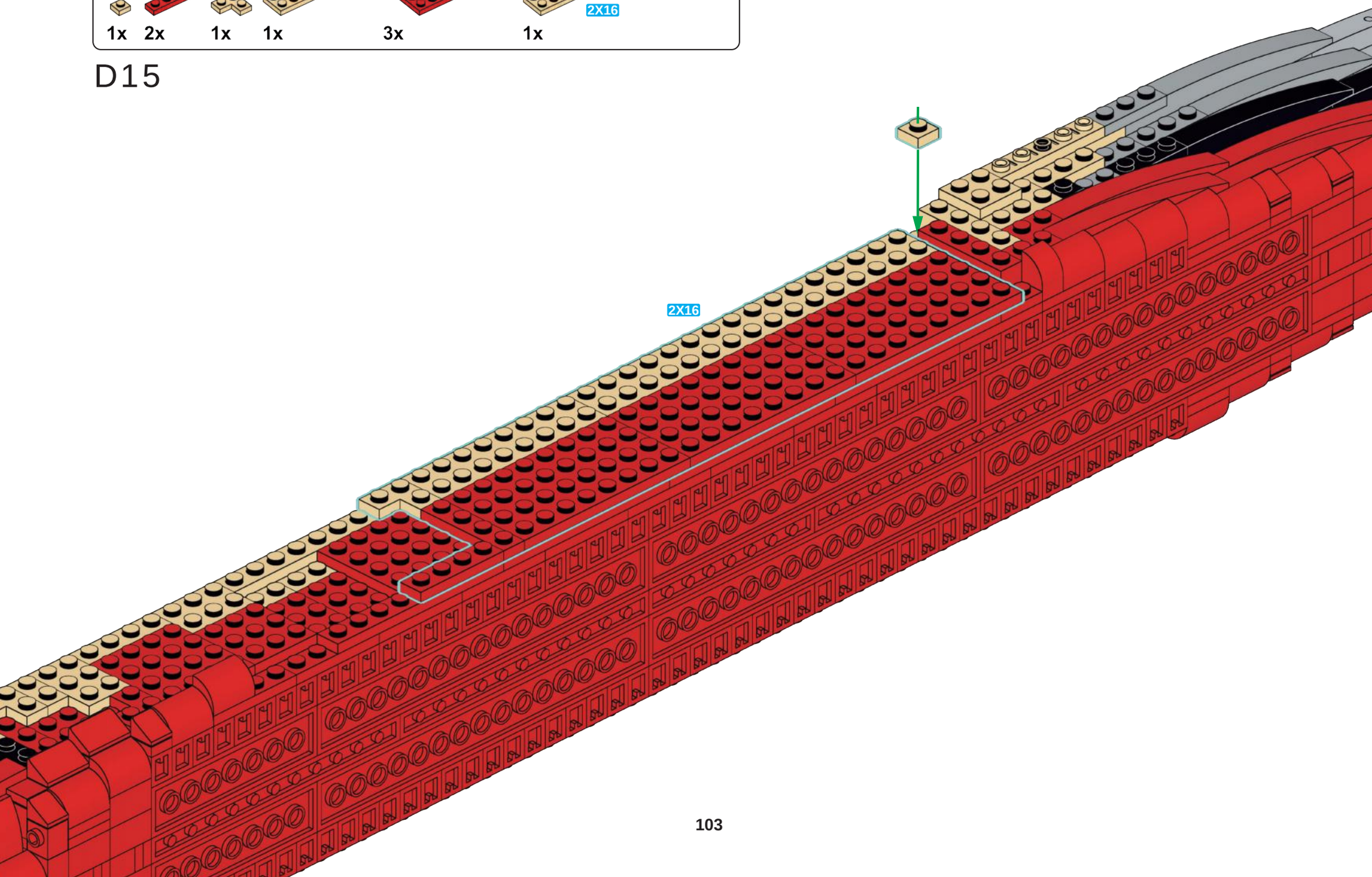

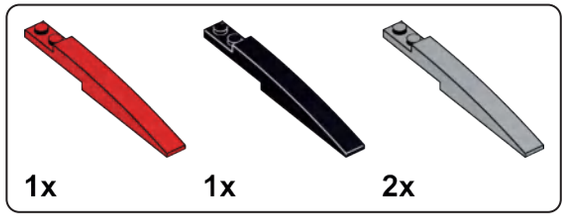

D16

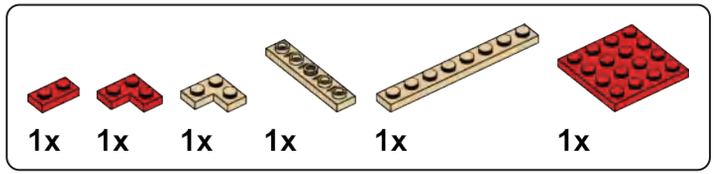

D17

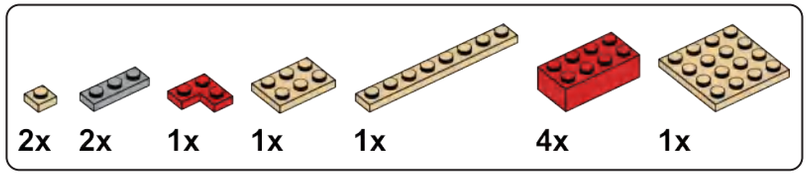

D18

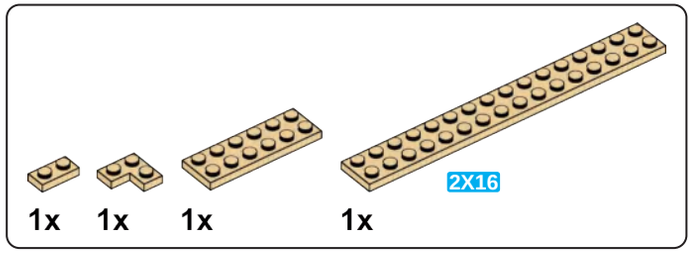

D19

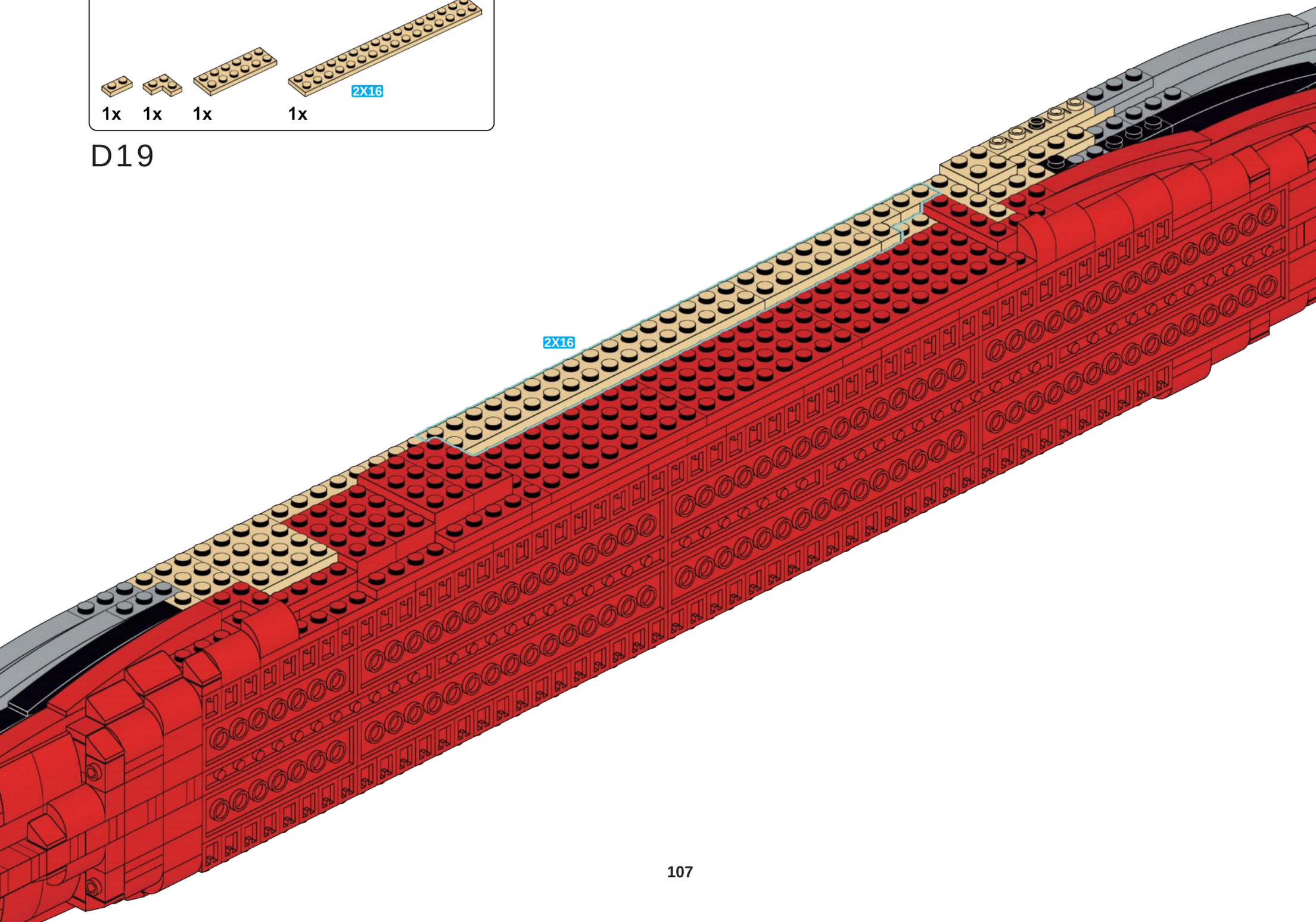

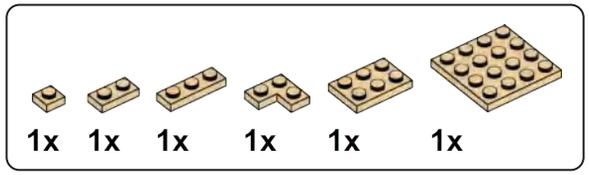

D20

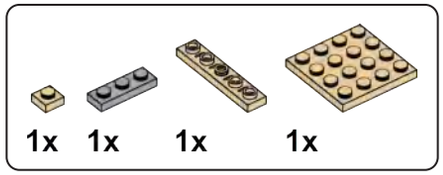

D21

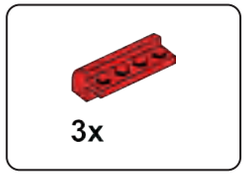

D22

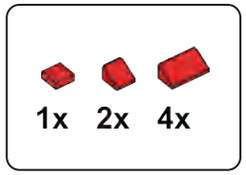

D23

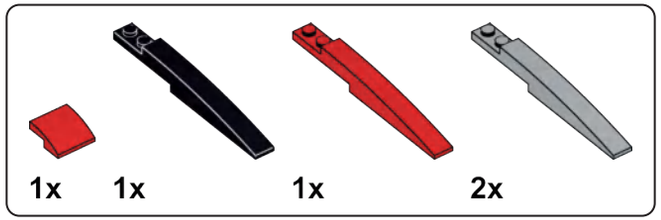

D24

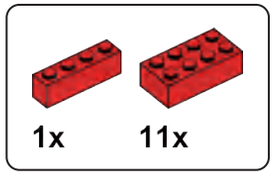

D25

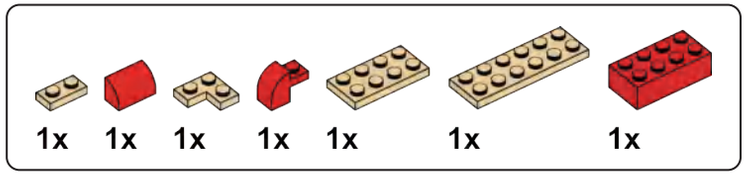

D26

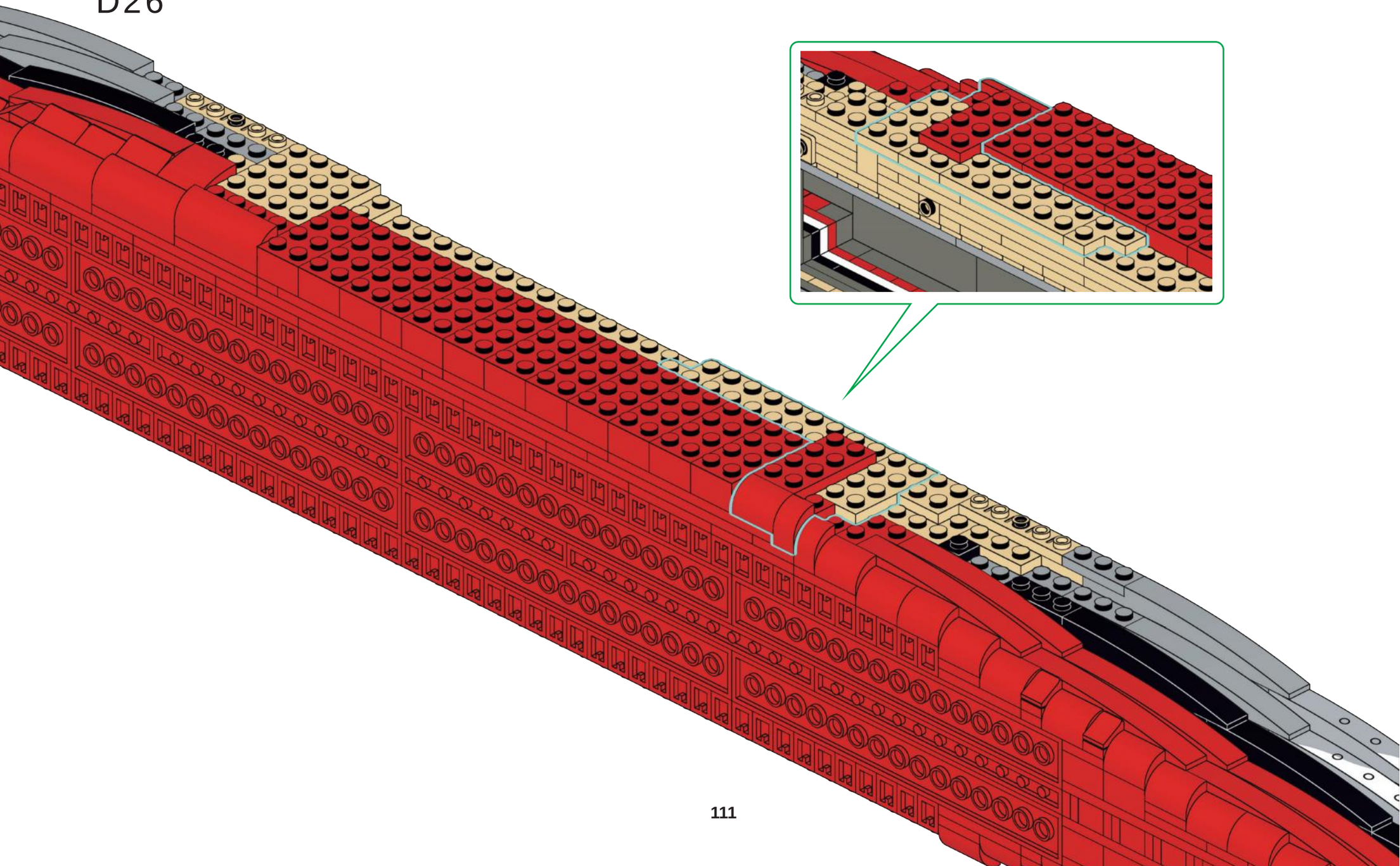

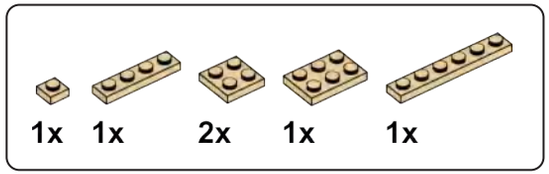

D27

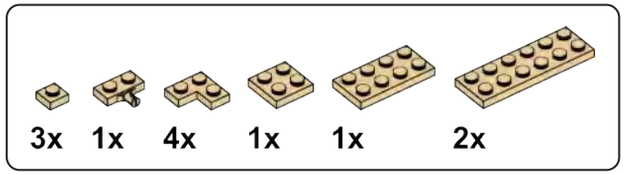

D28

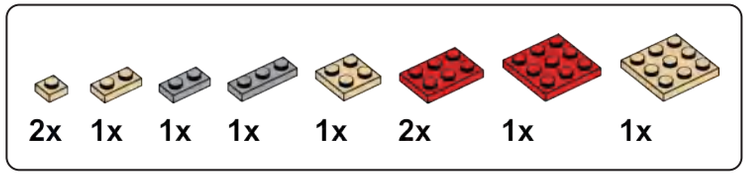

D29

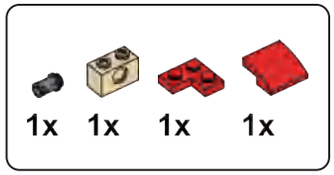

D30

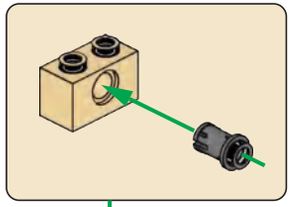

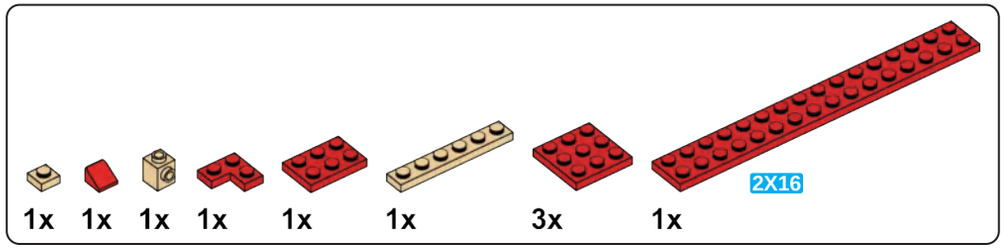

D31

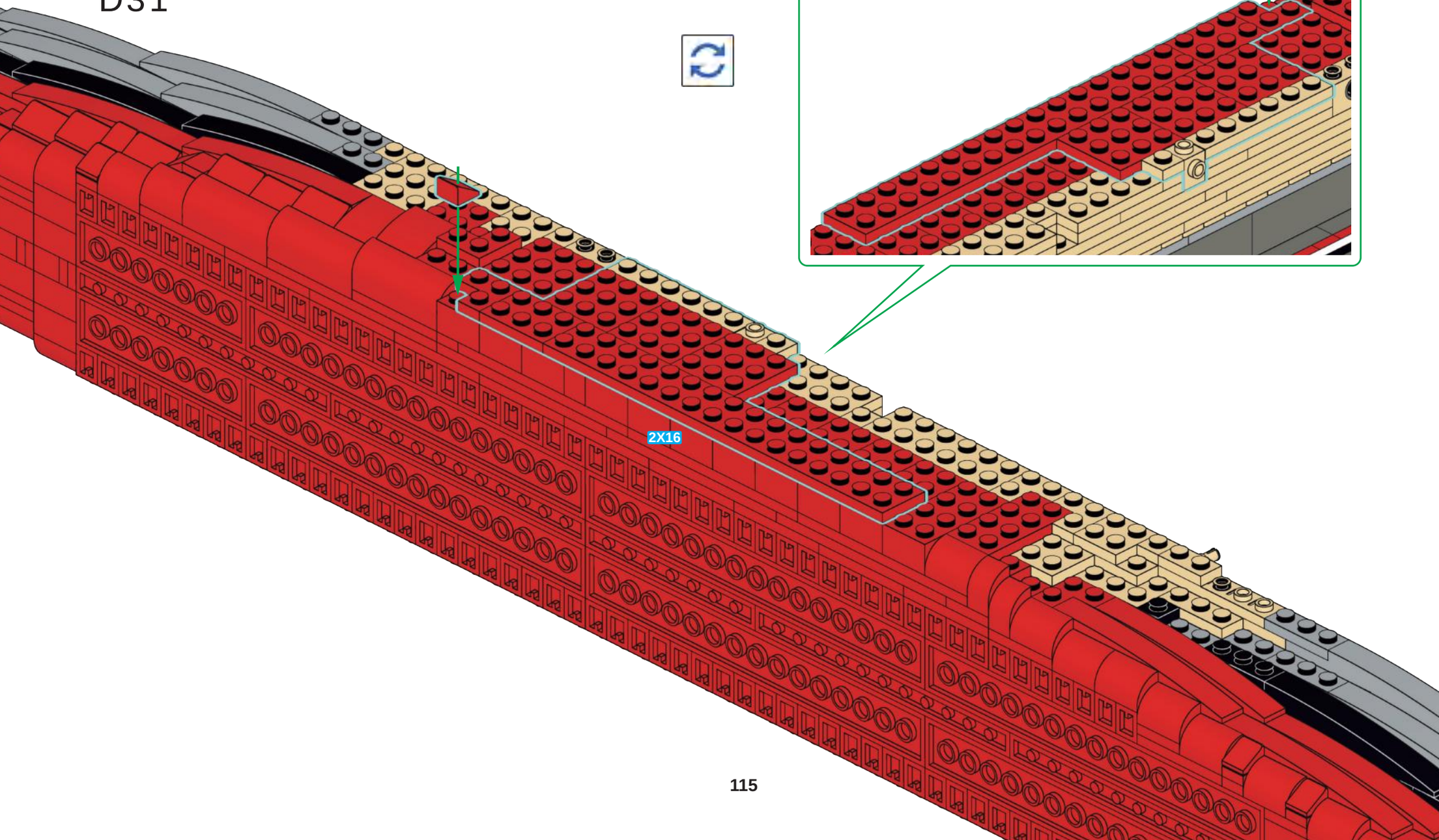

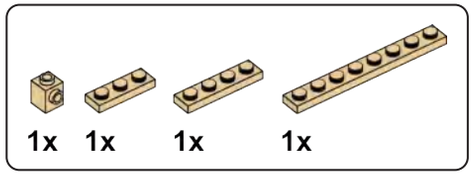

D32

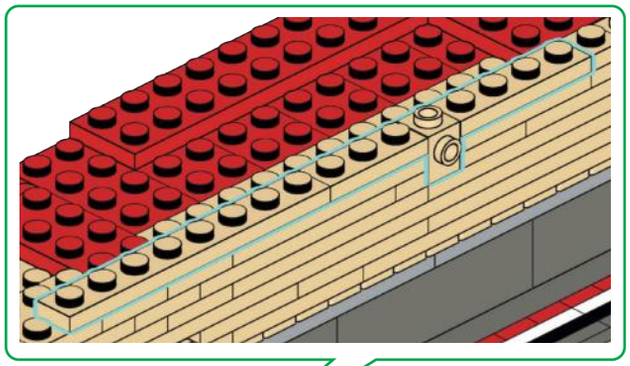

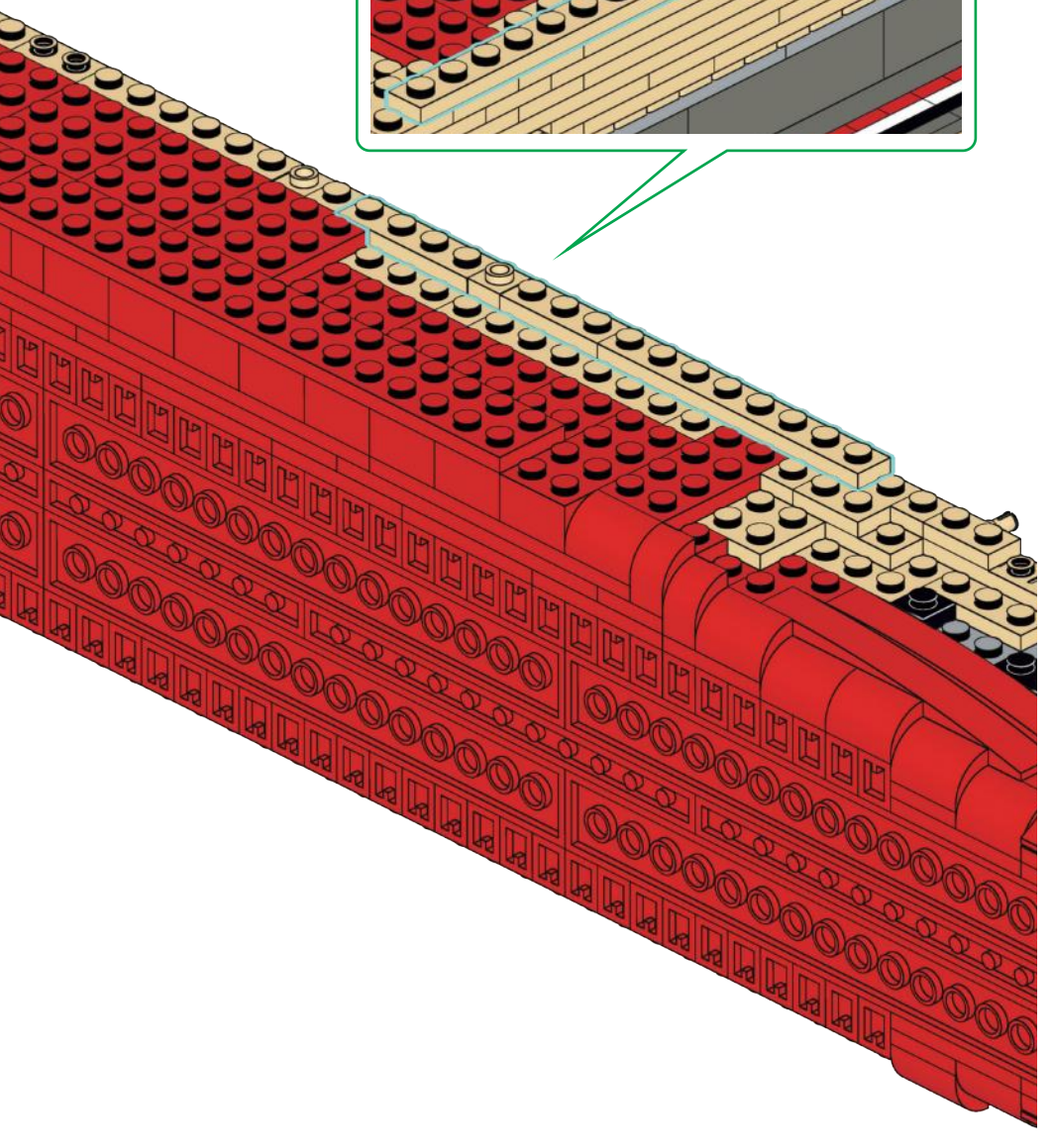

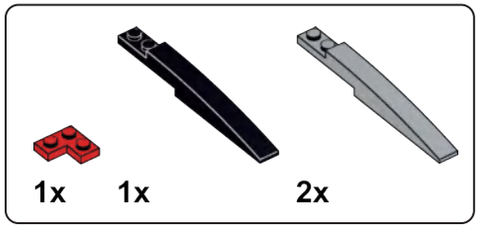

D33

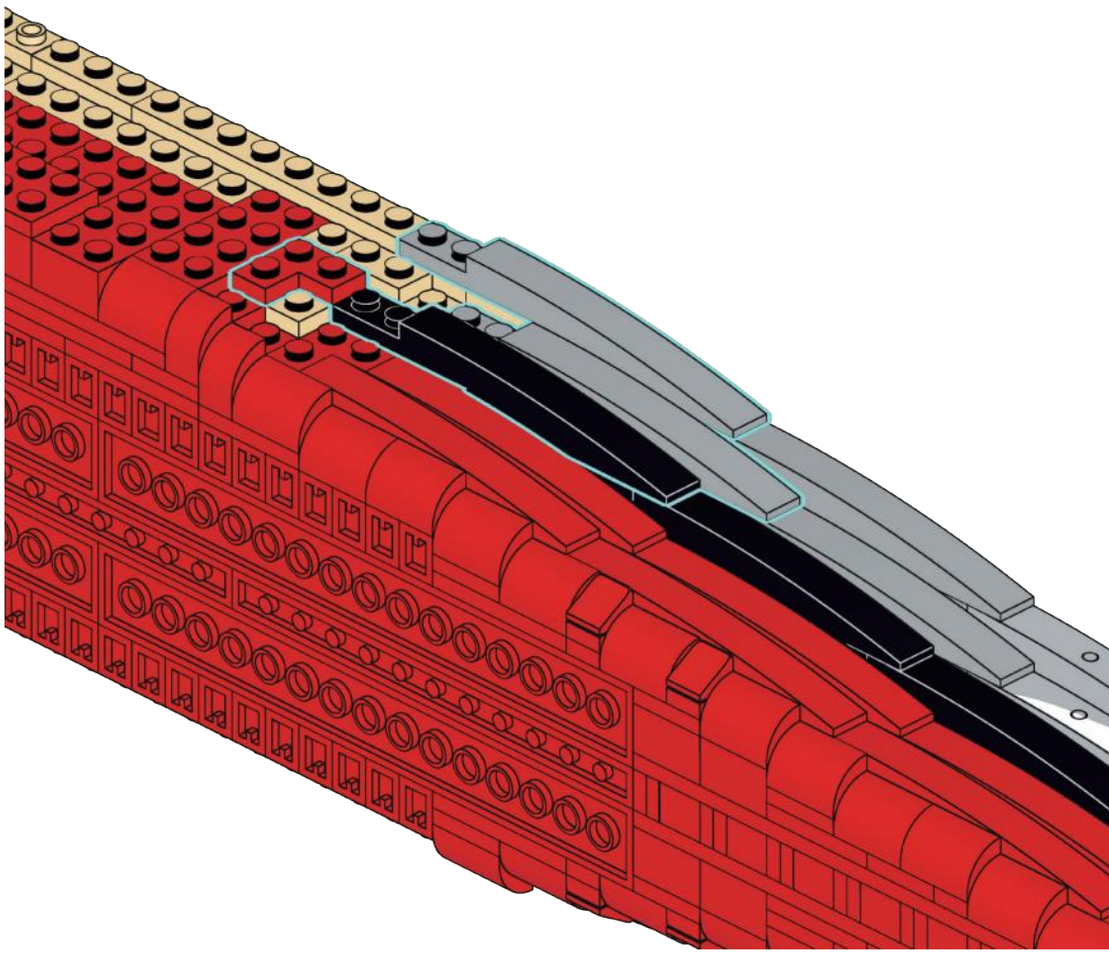

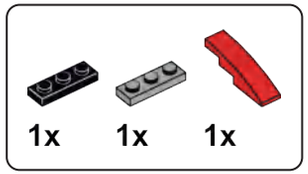

D34

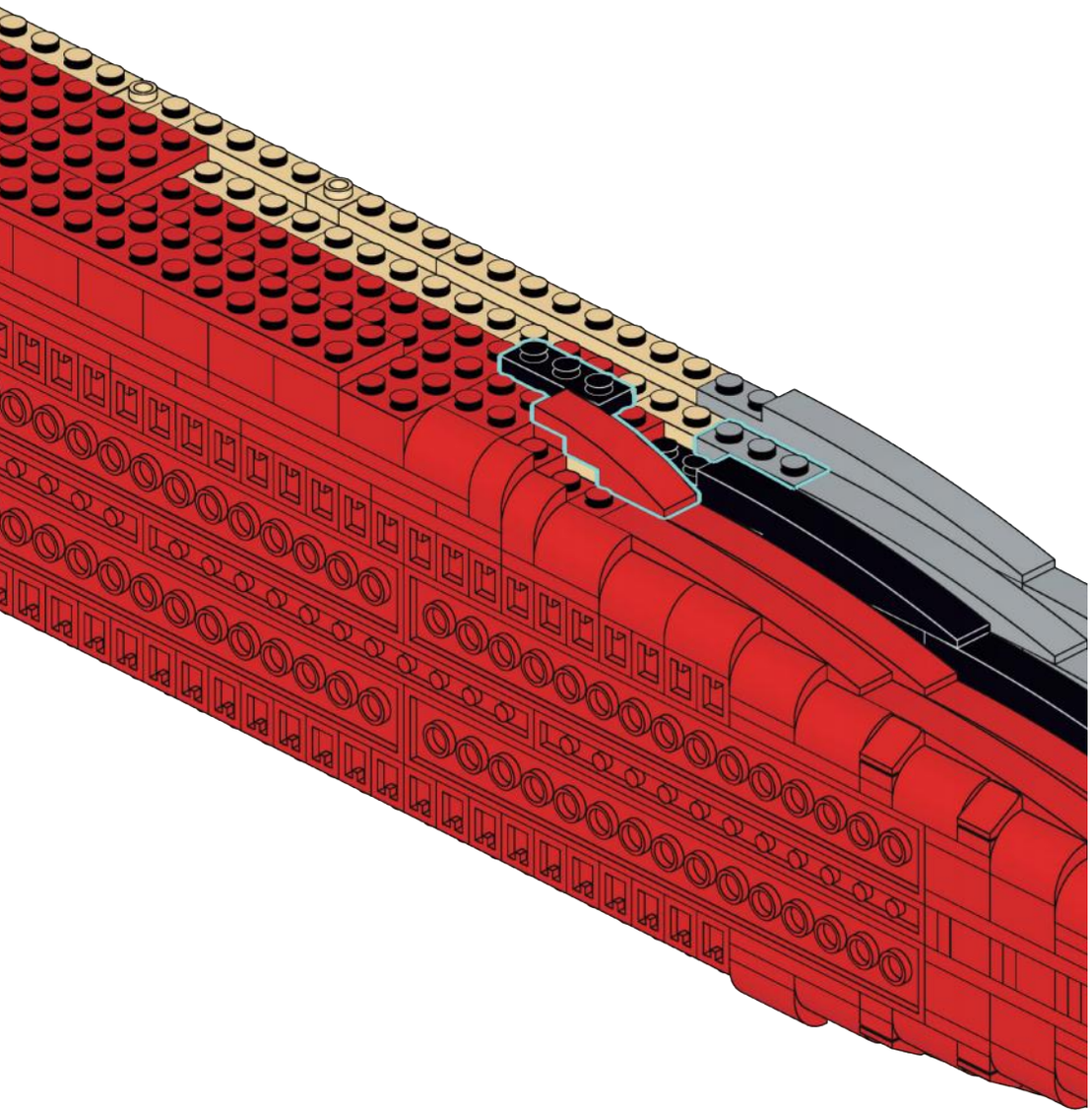

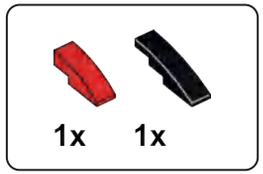

D35

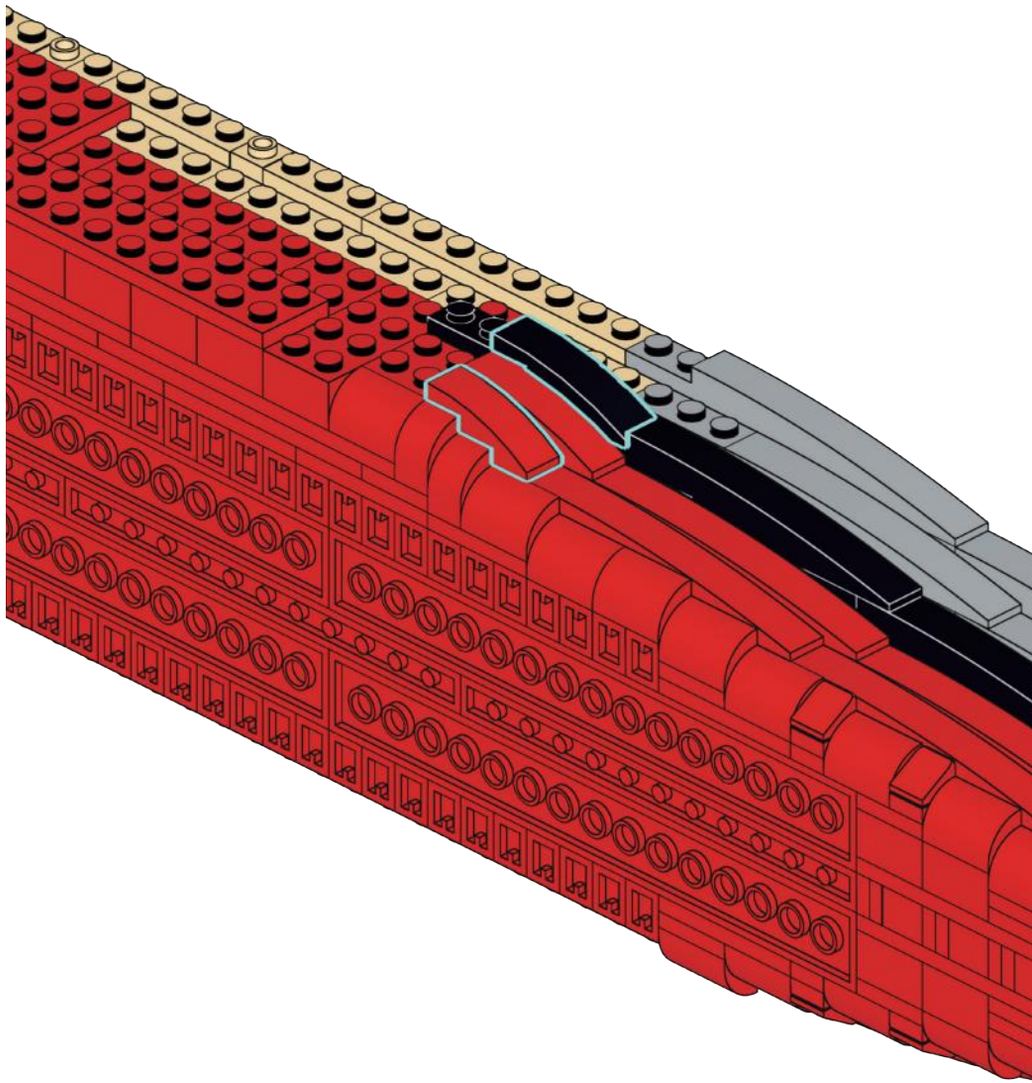

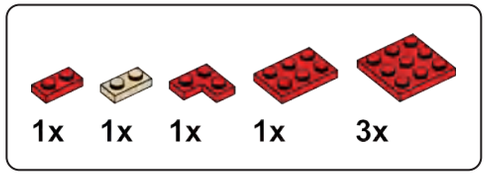

D36

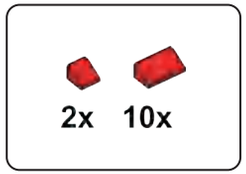

D37

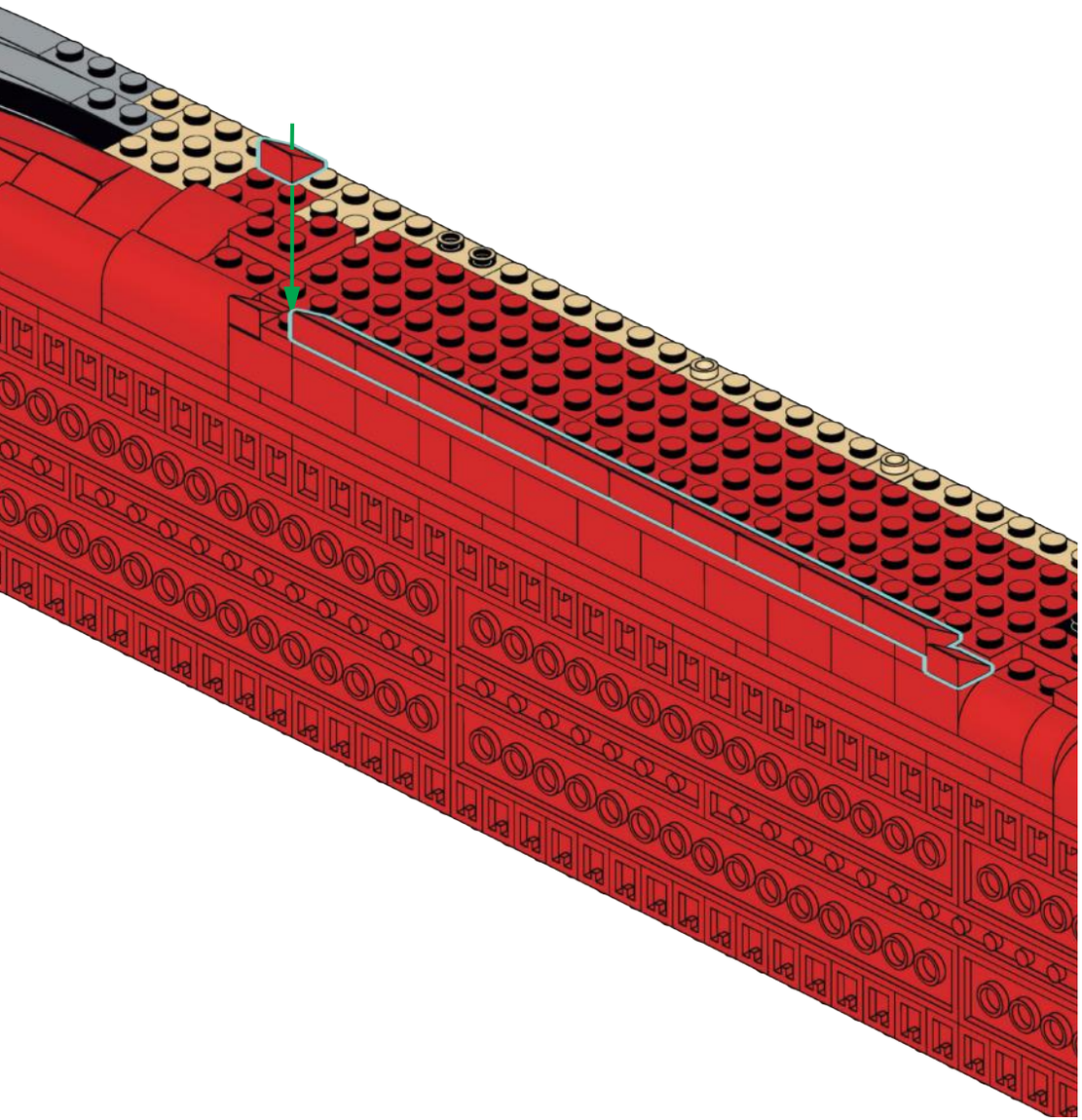

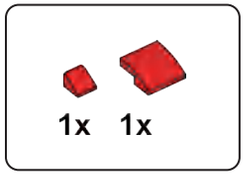

D38

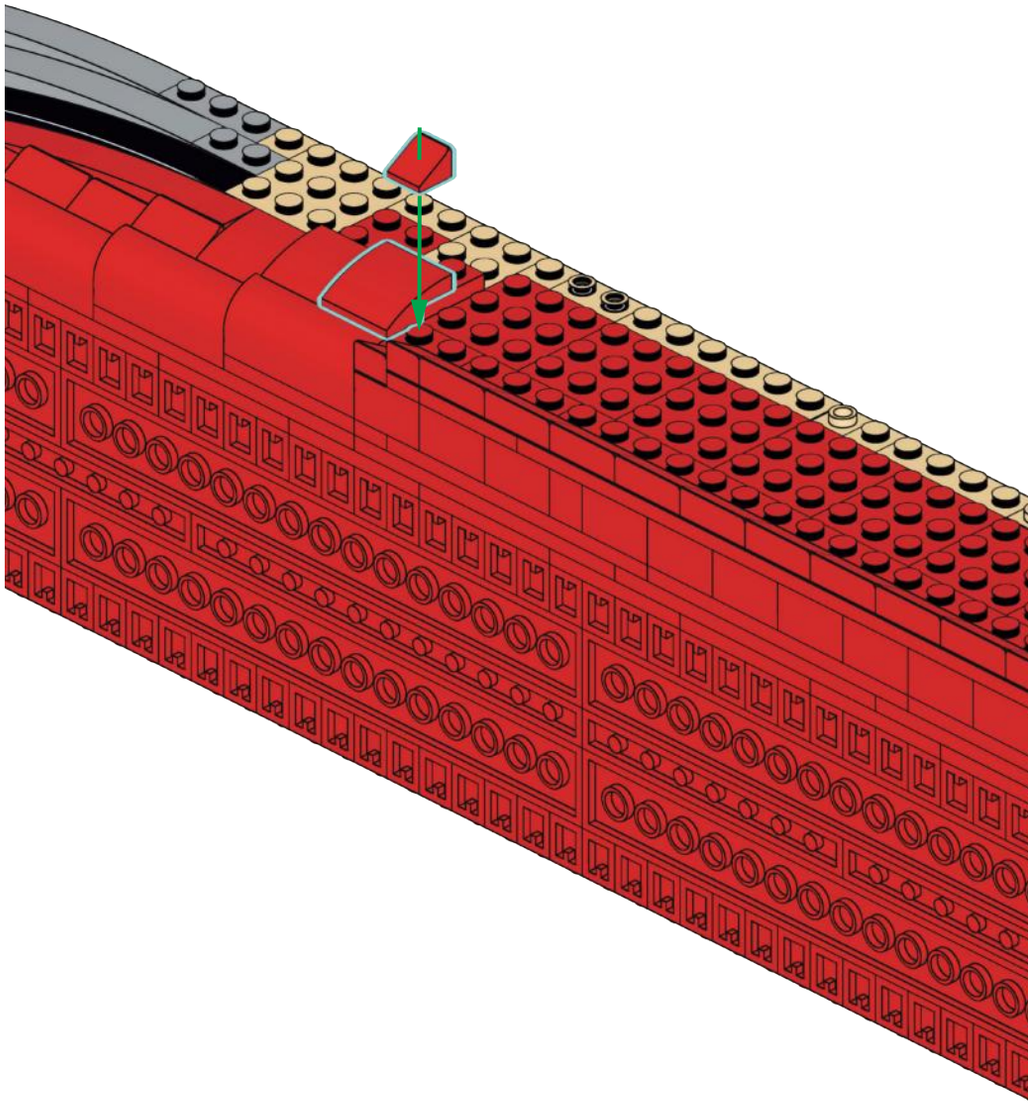

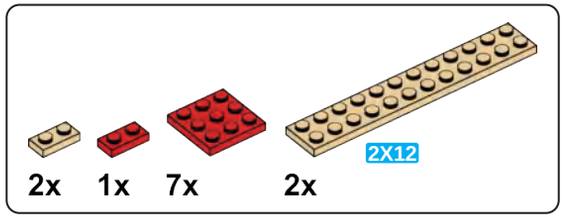

D39

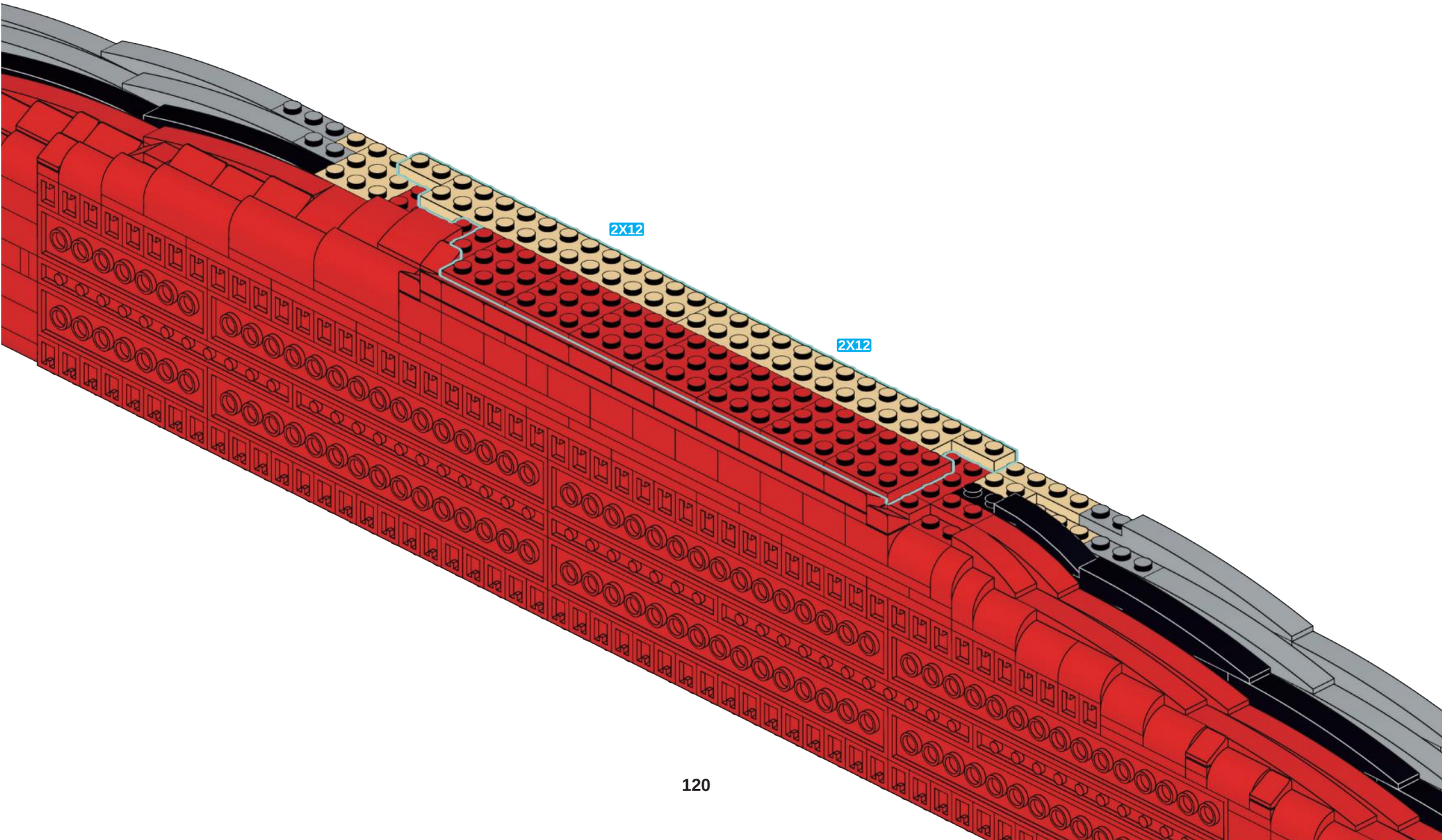

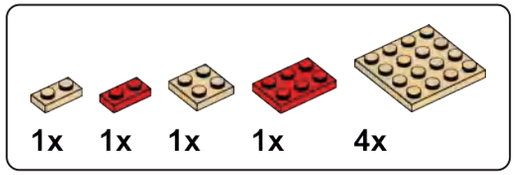

D40

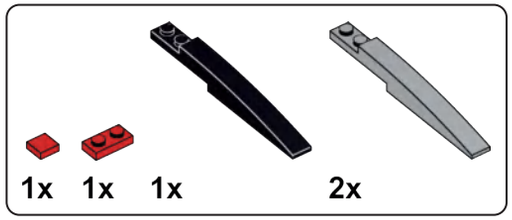

D41

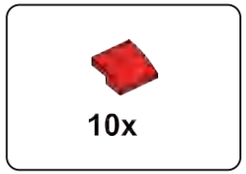

D42

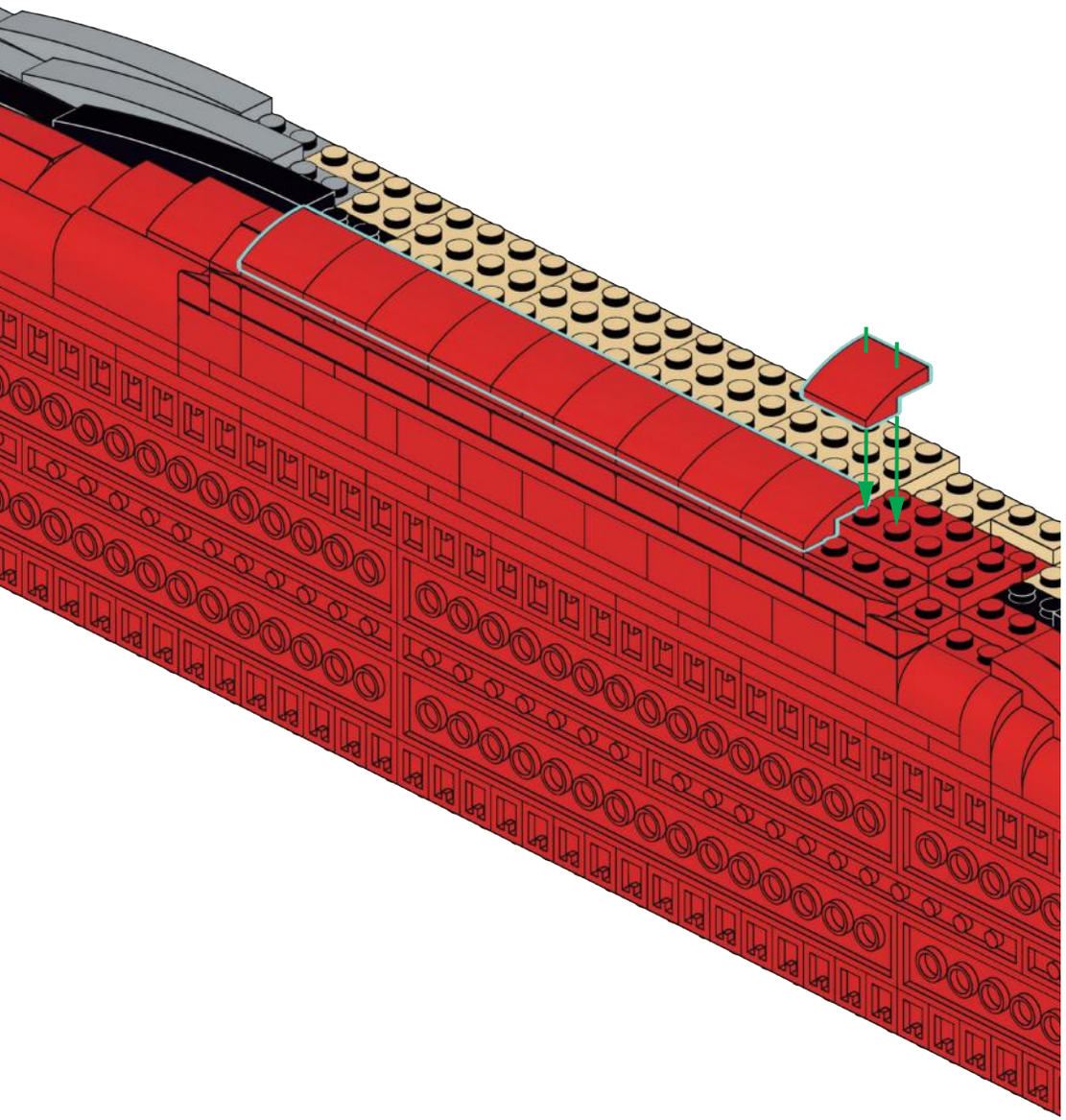

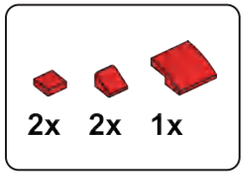

D43

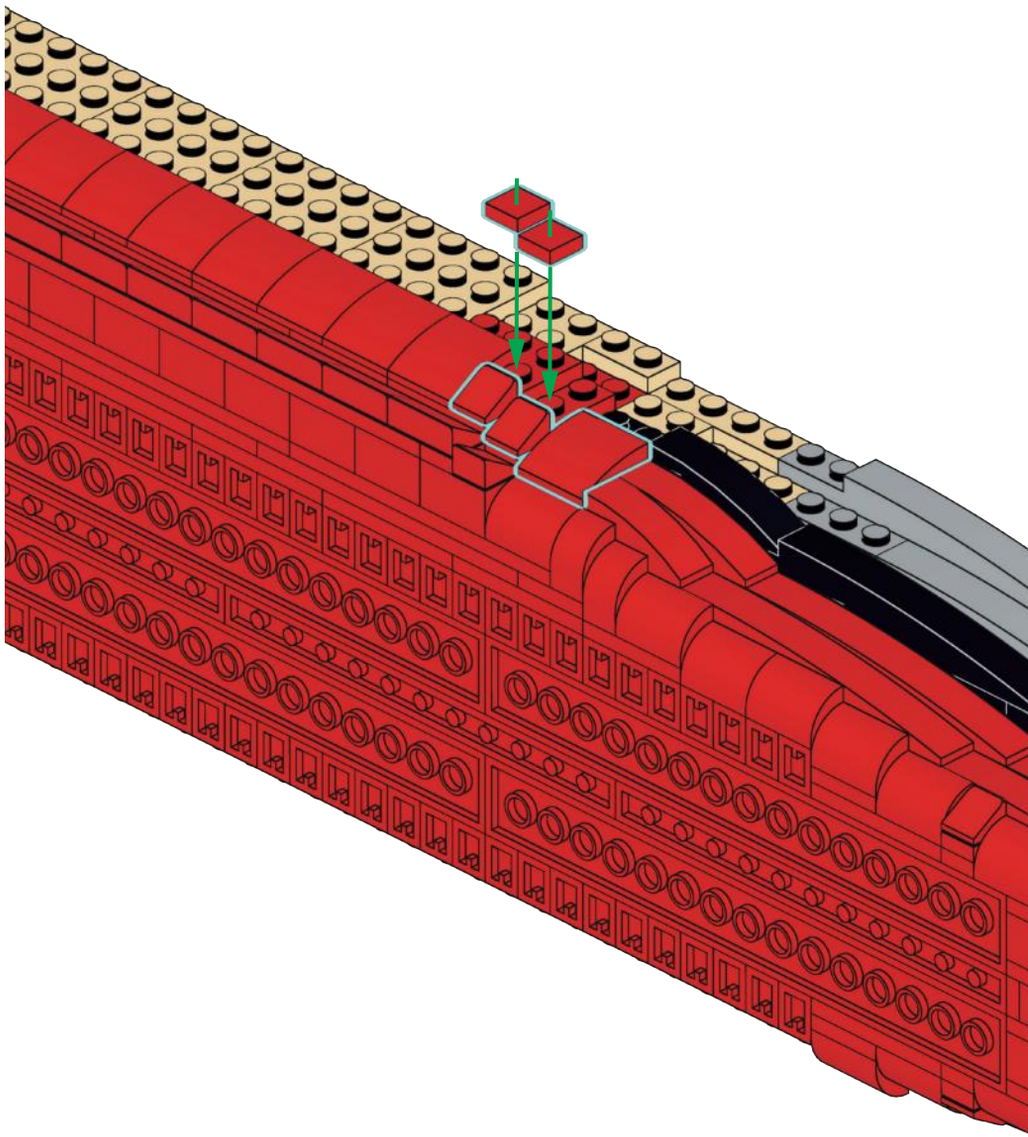

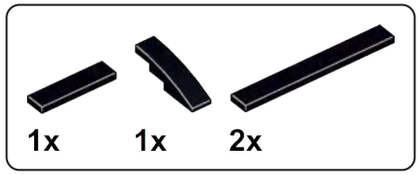

D44

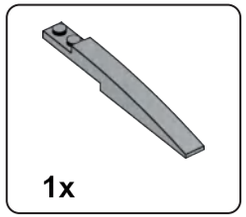

D45

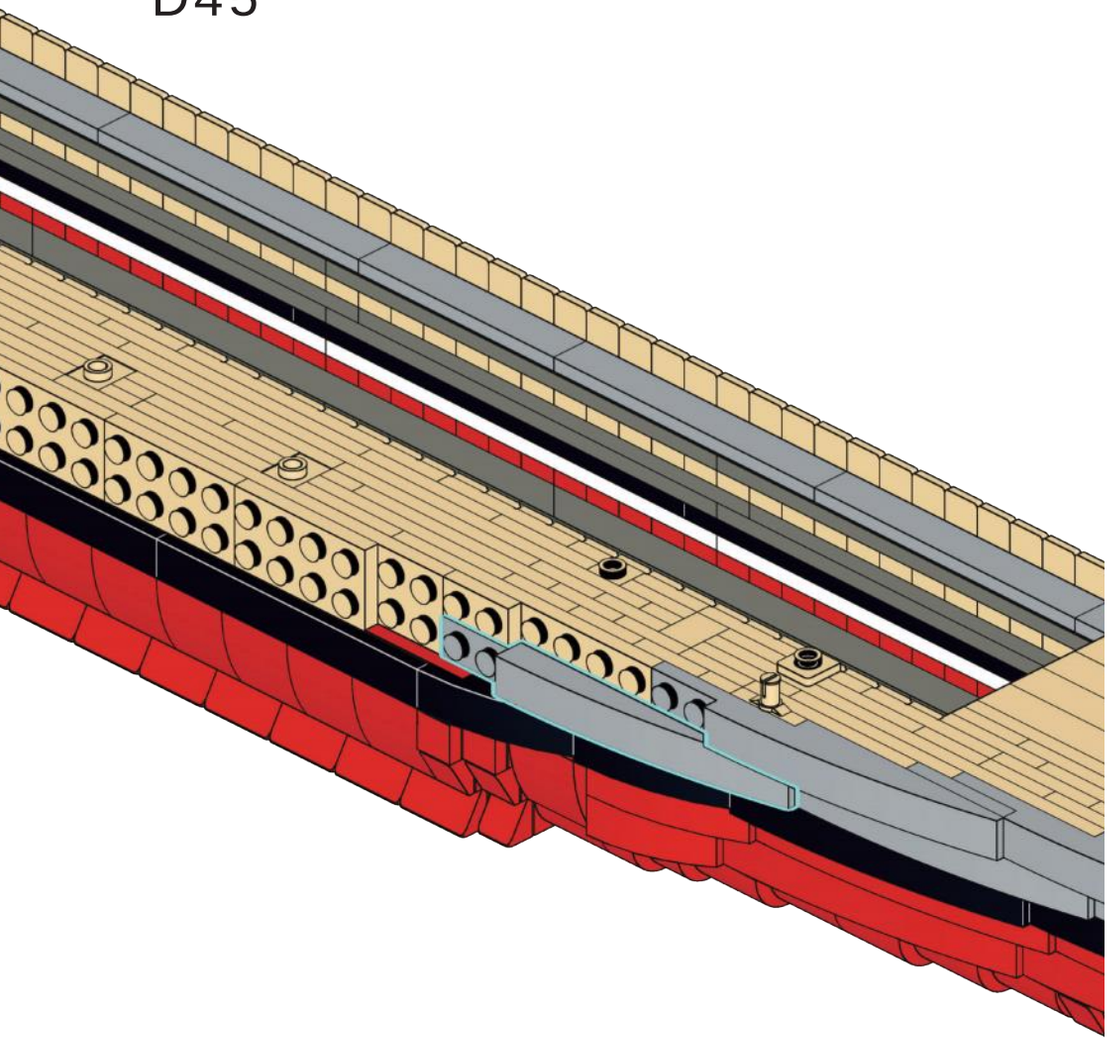

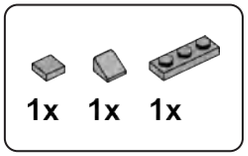

D46

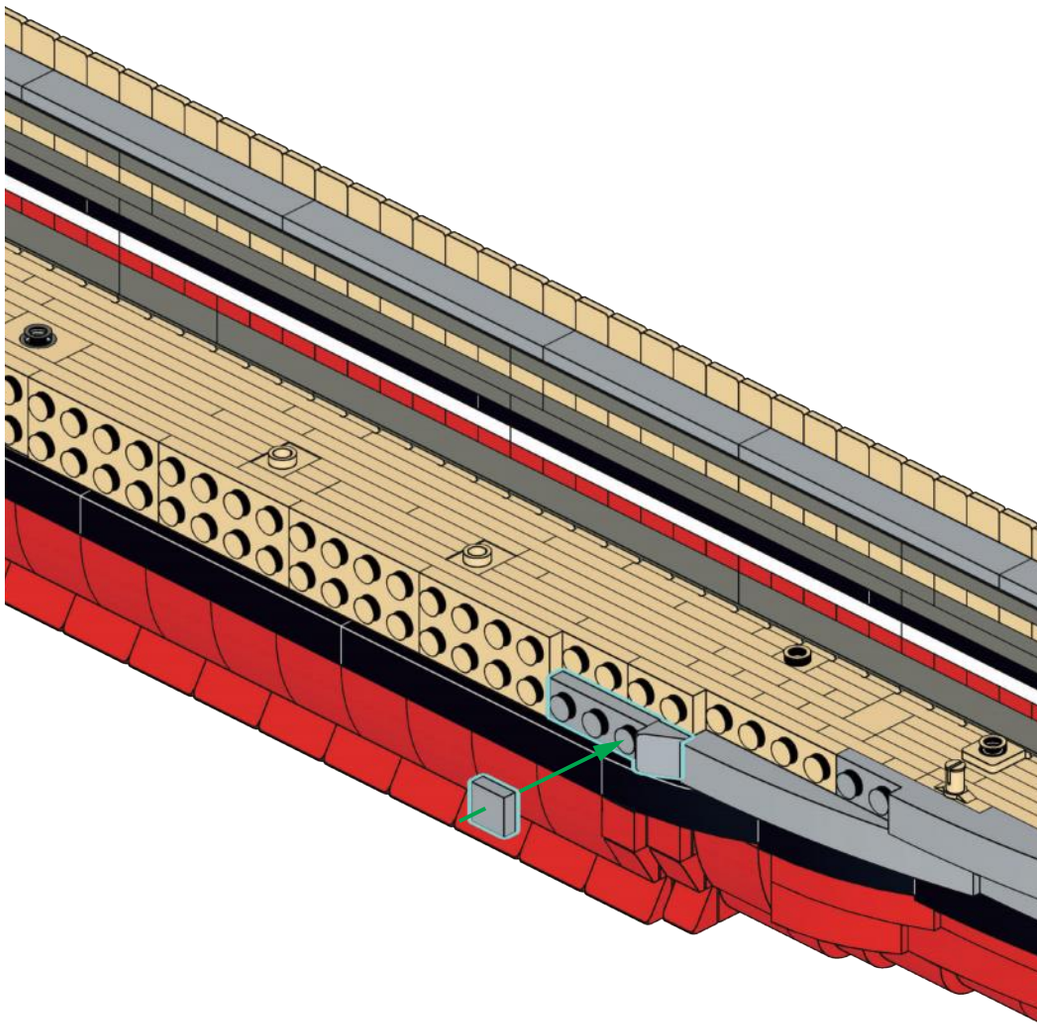

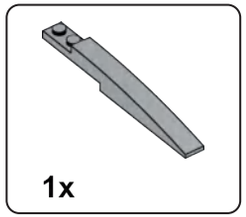

D47

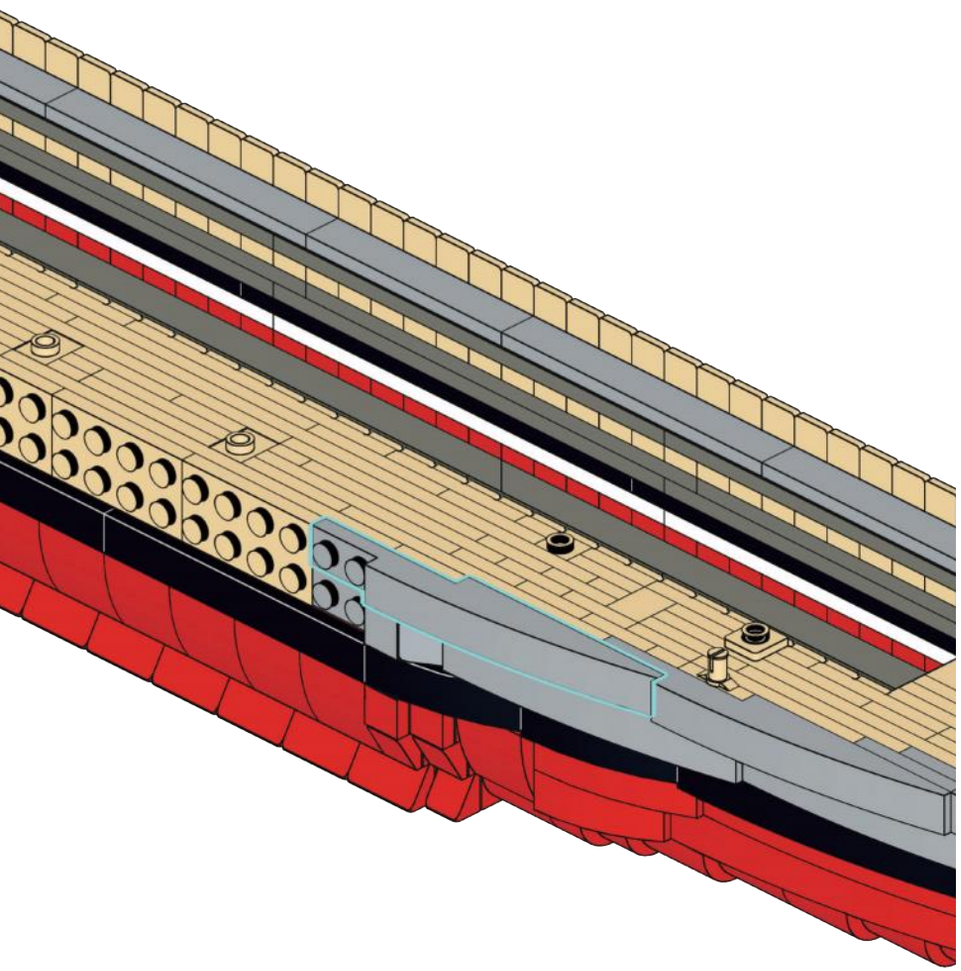

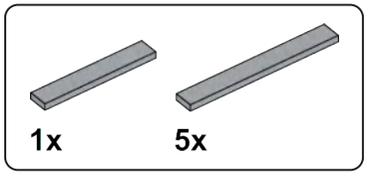

D48

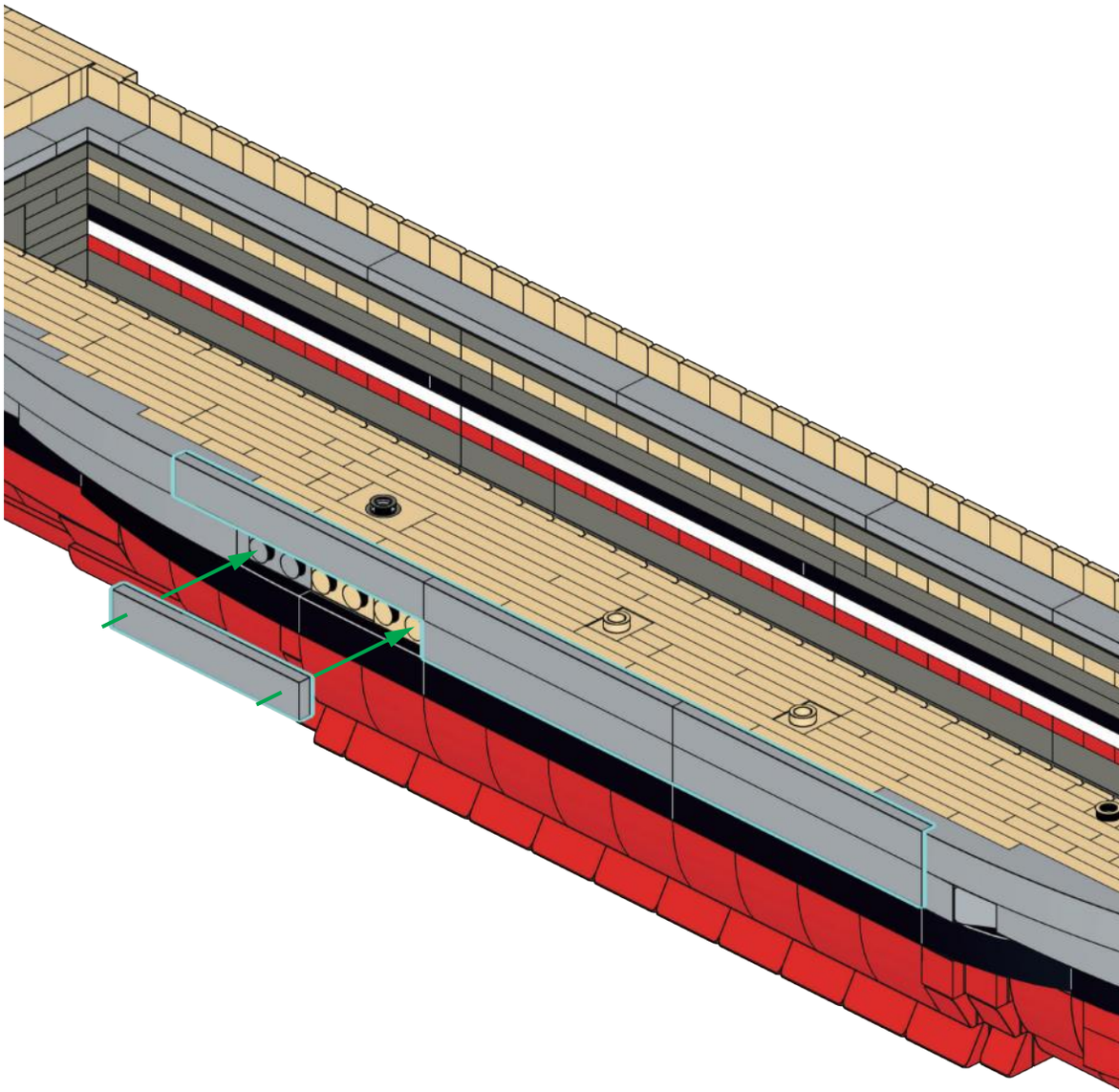

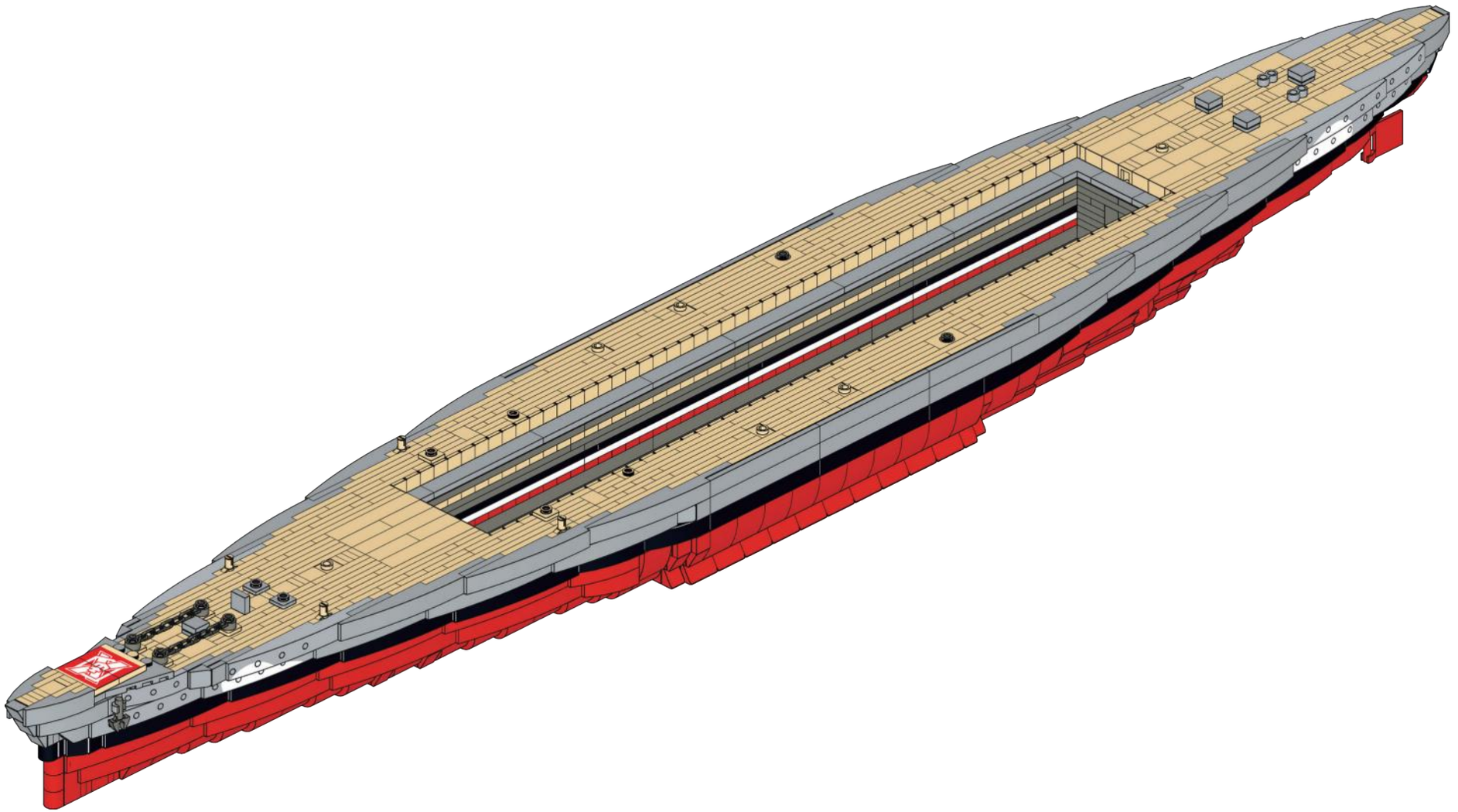

E

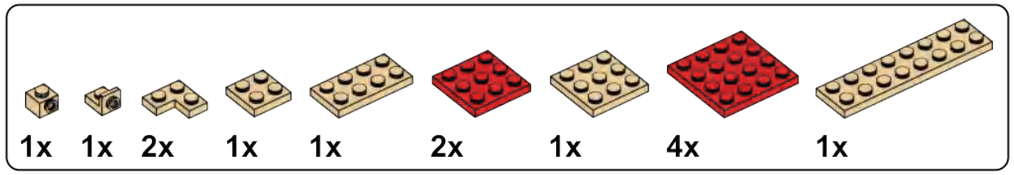

E1

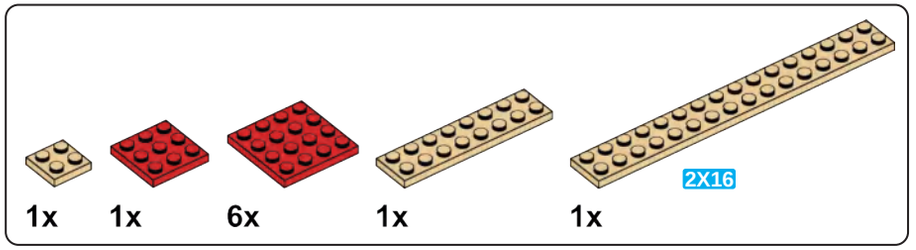

E2

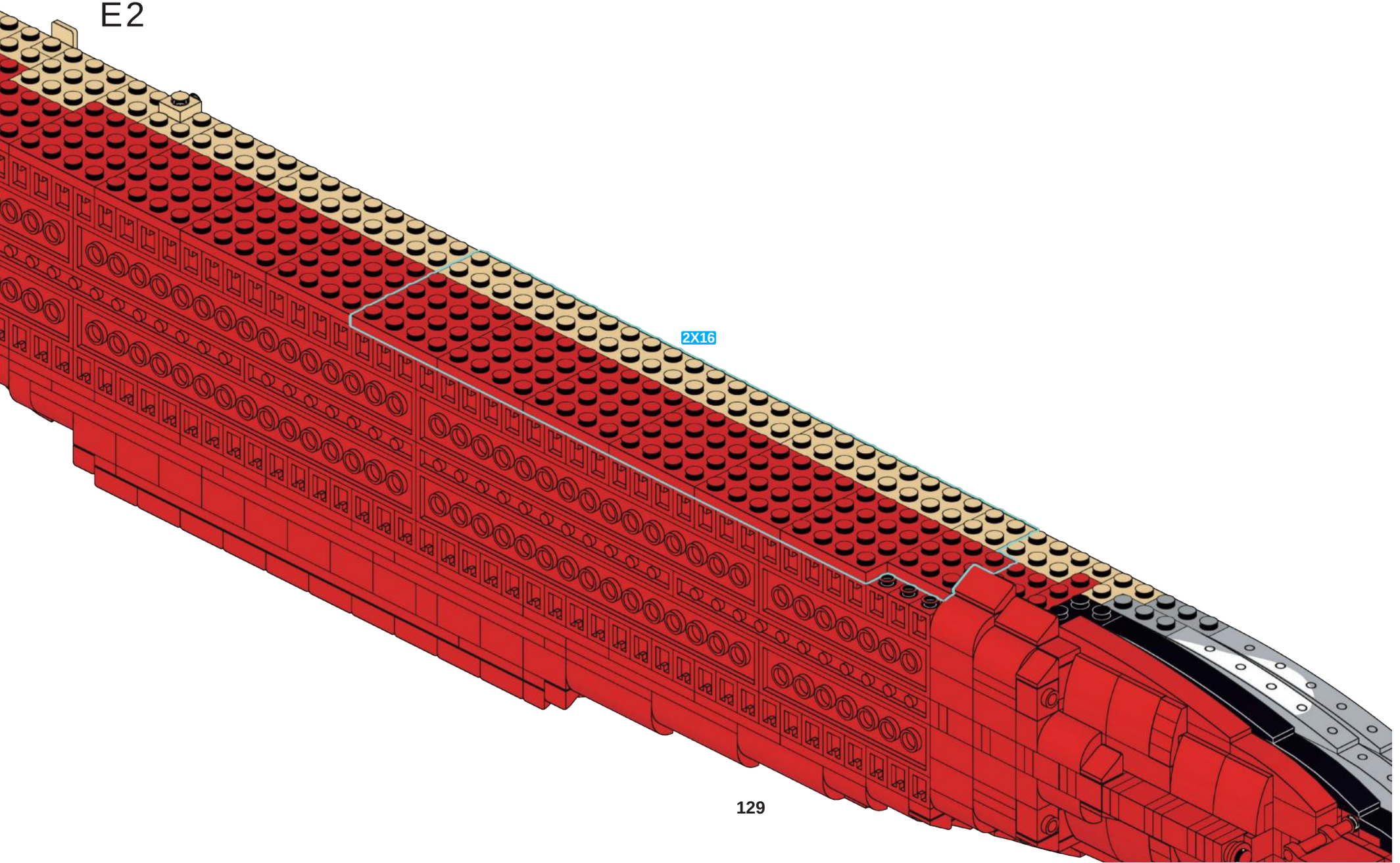

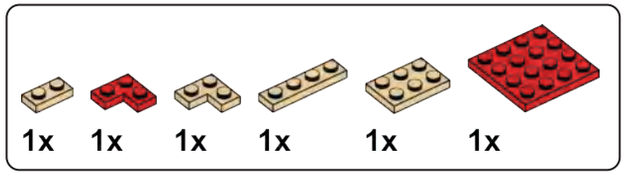

E3

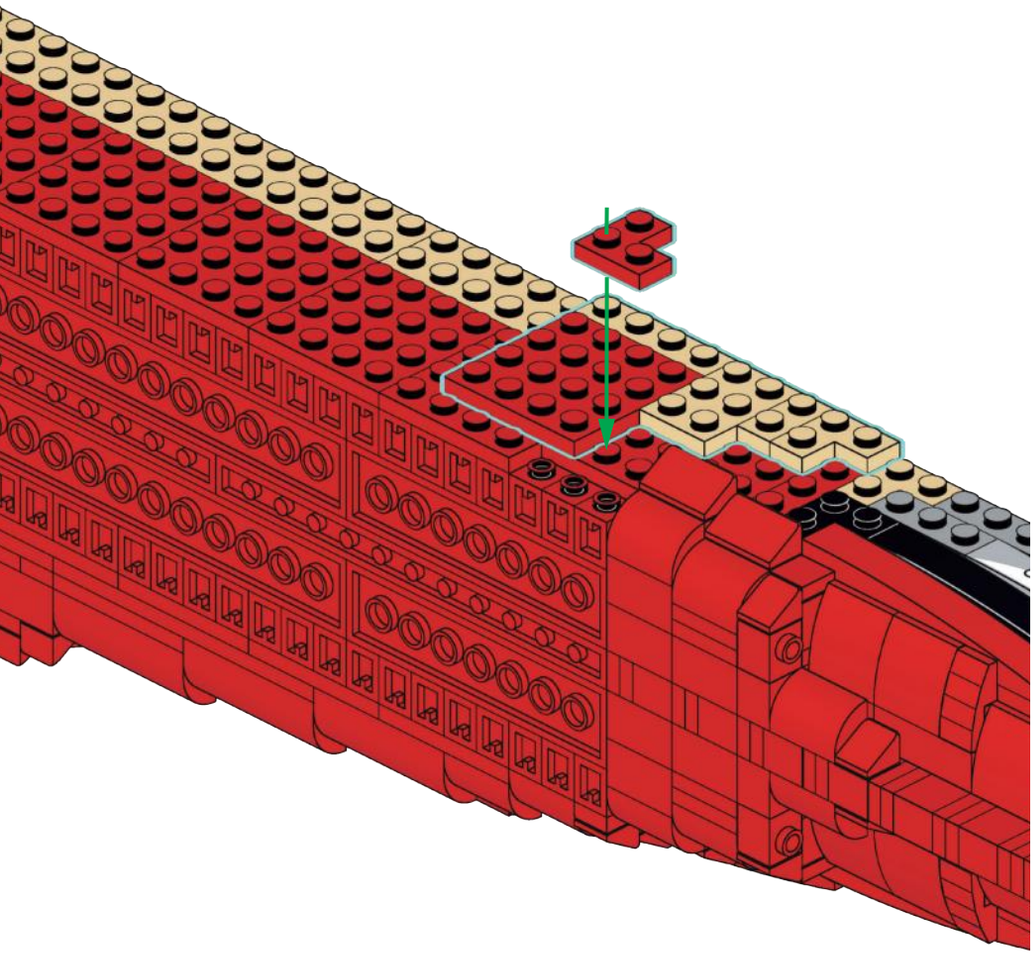

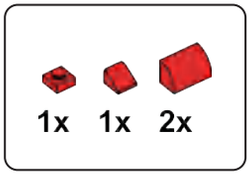

E4

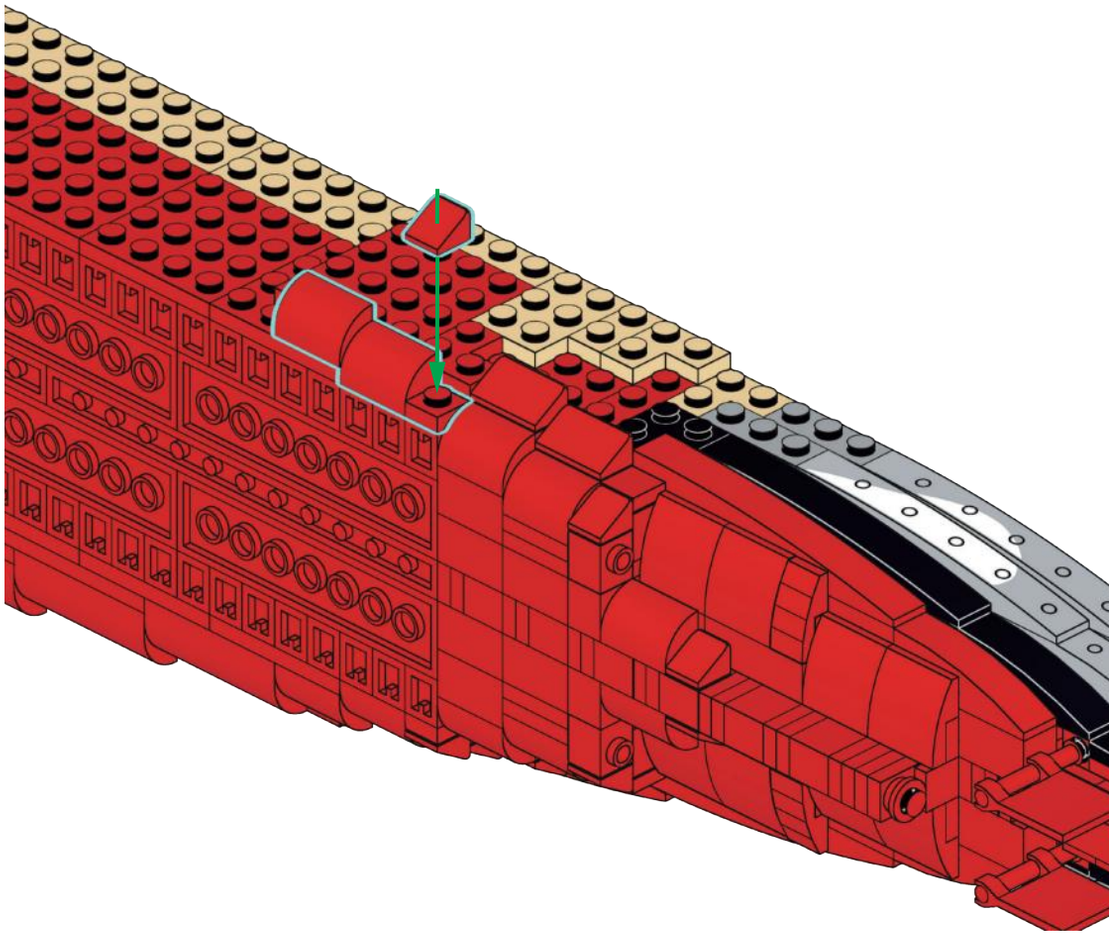

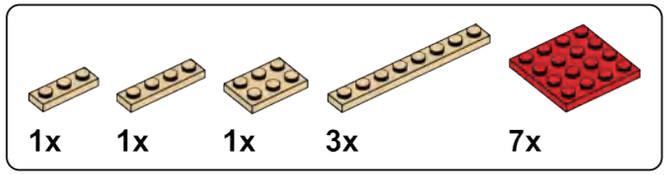

E5

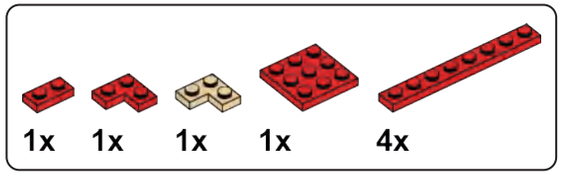

E6

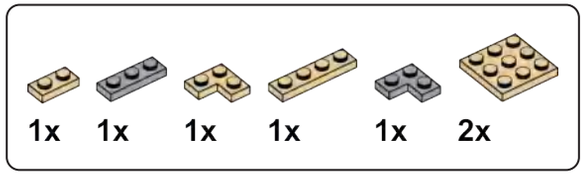

E7

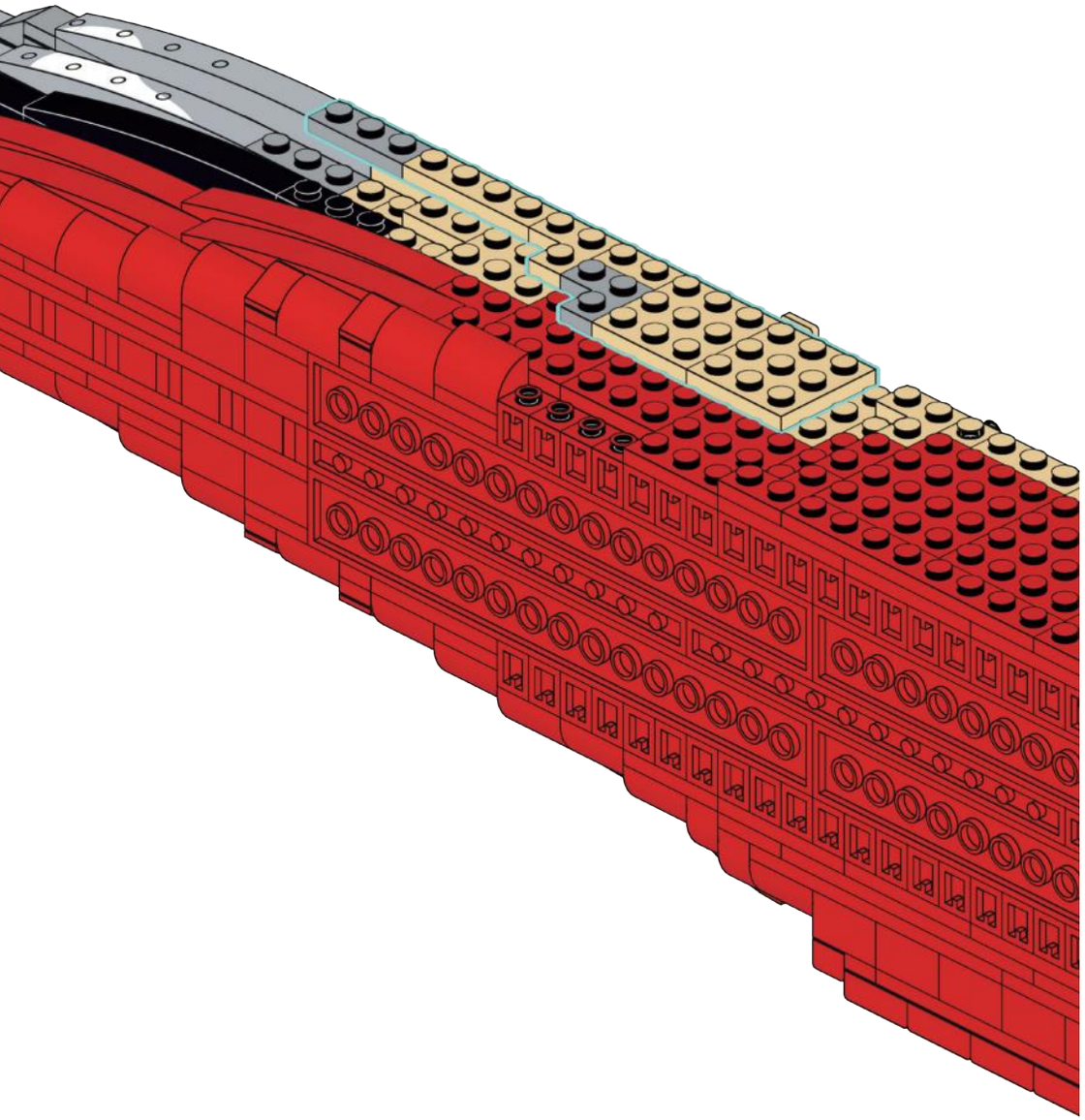

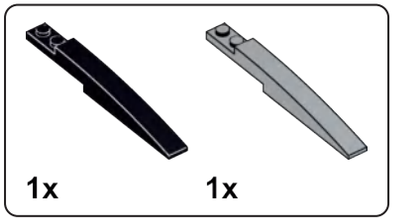

E8

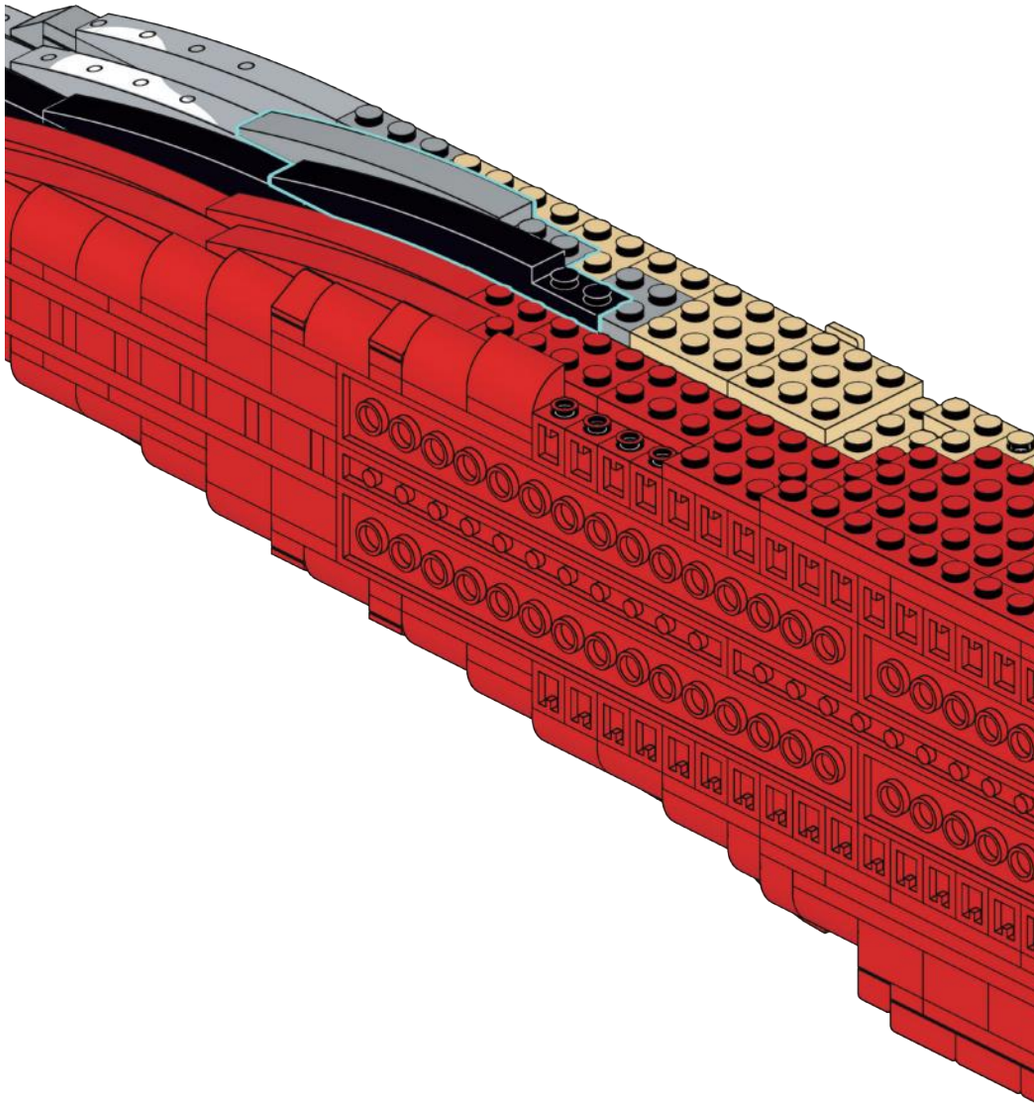

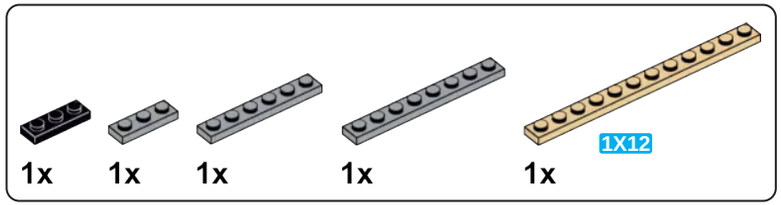

E9

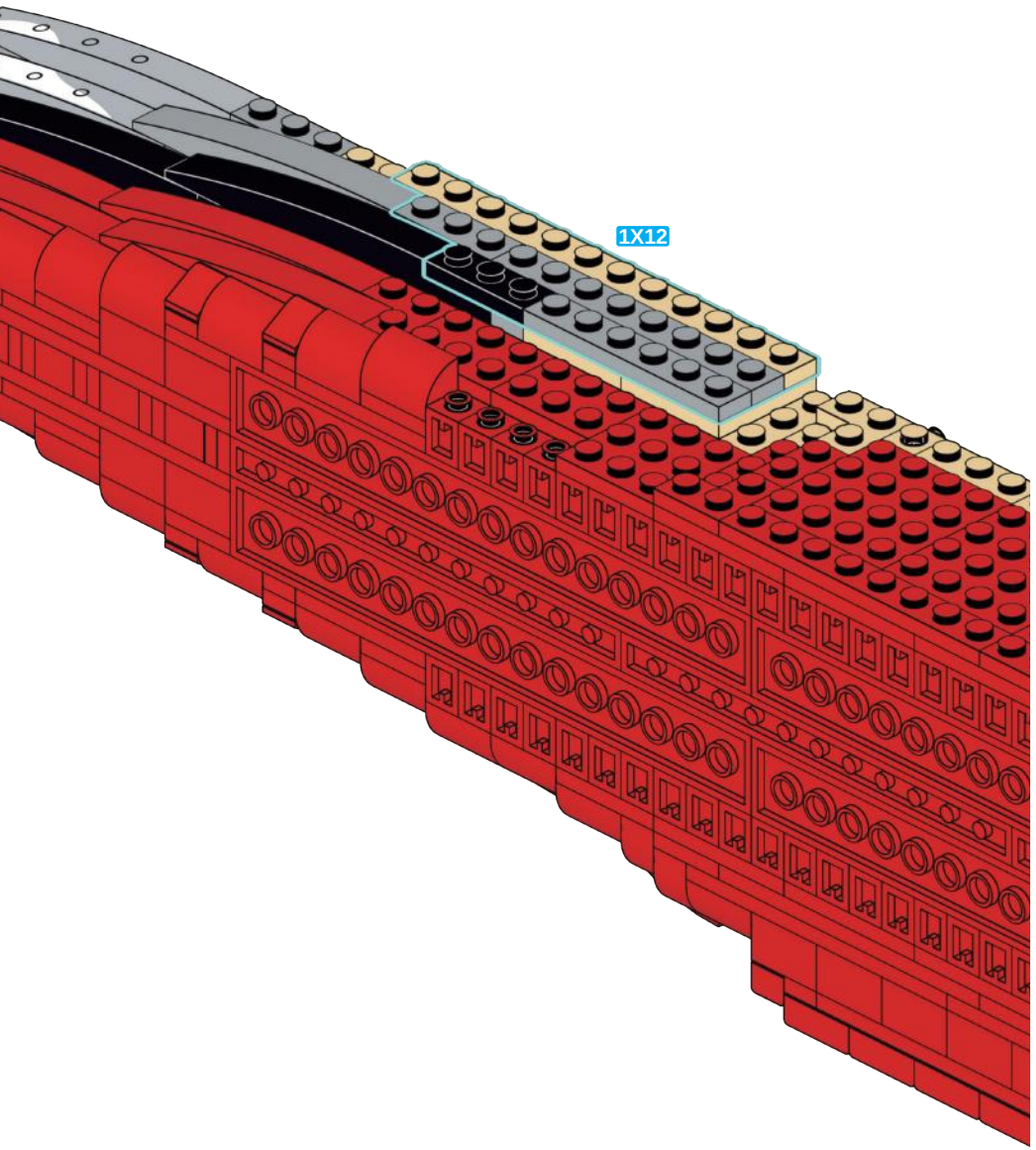

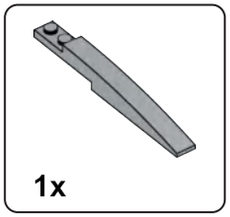

E10

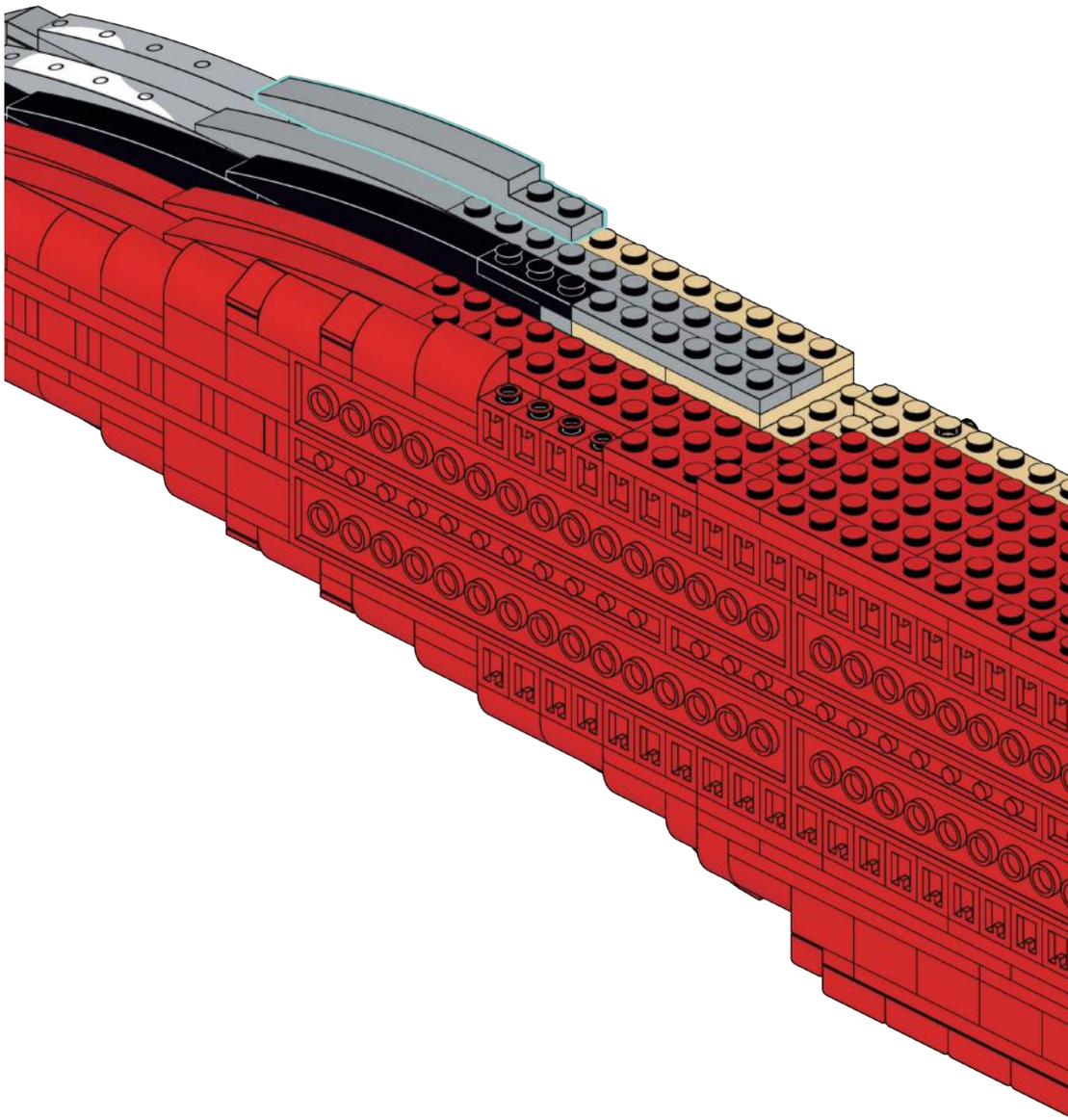

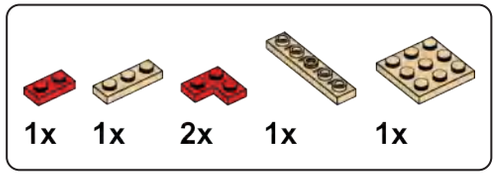

E11

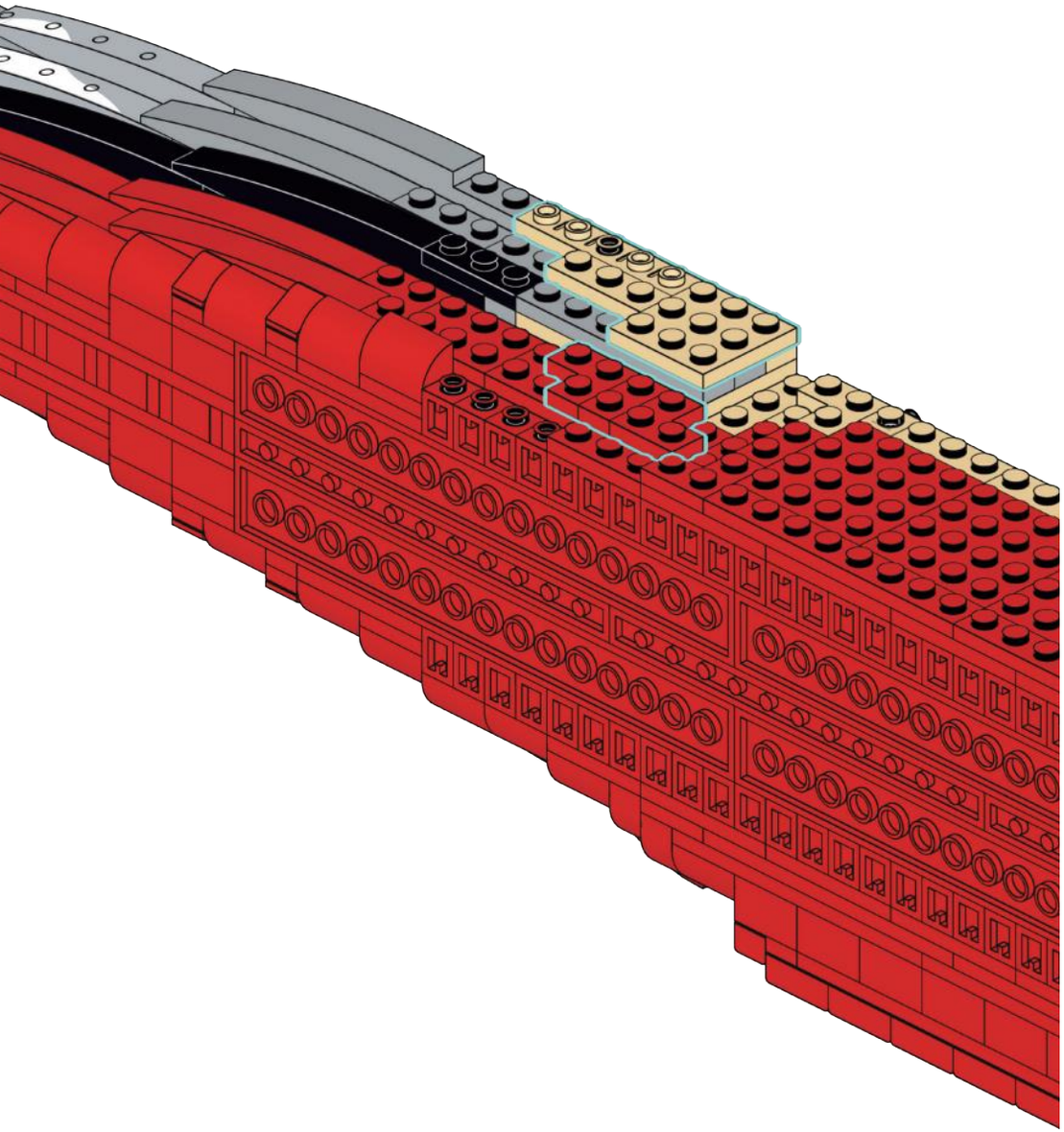

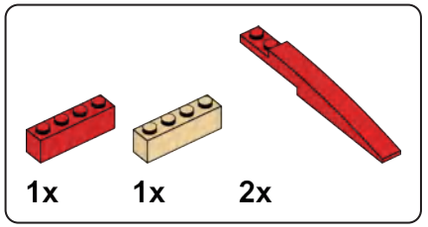

E12

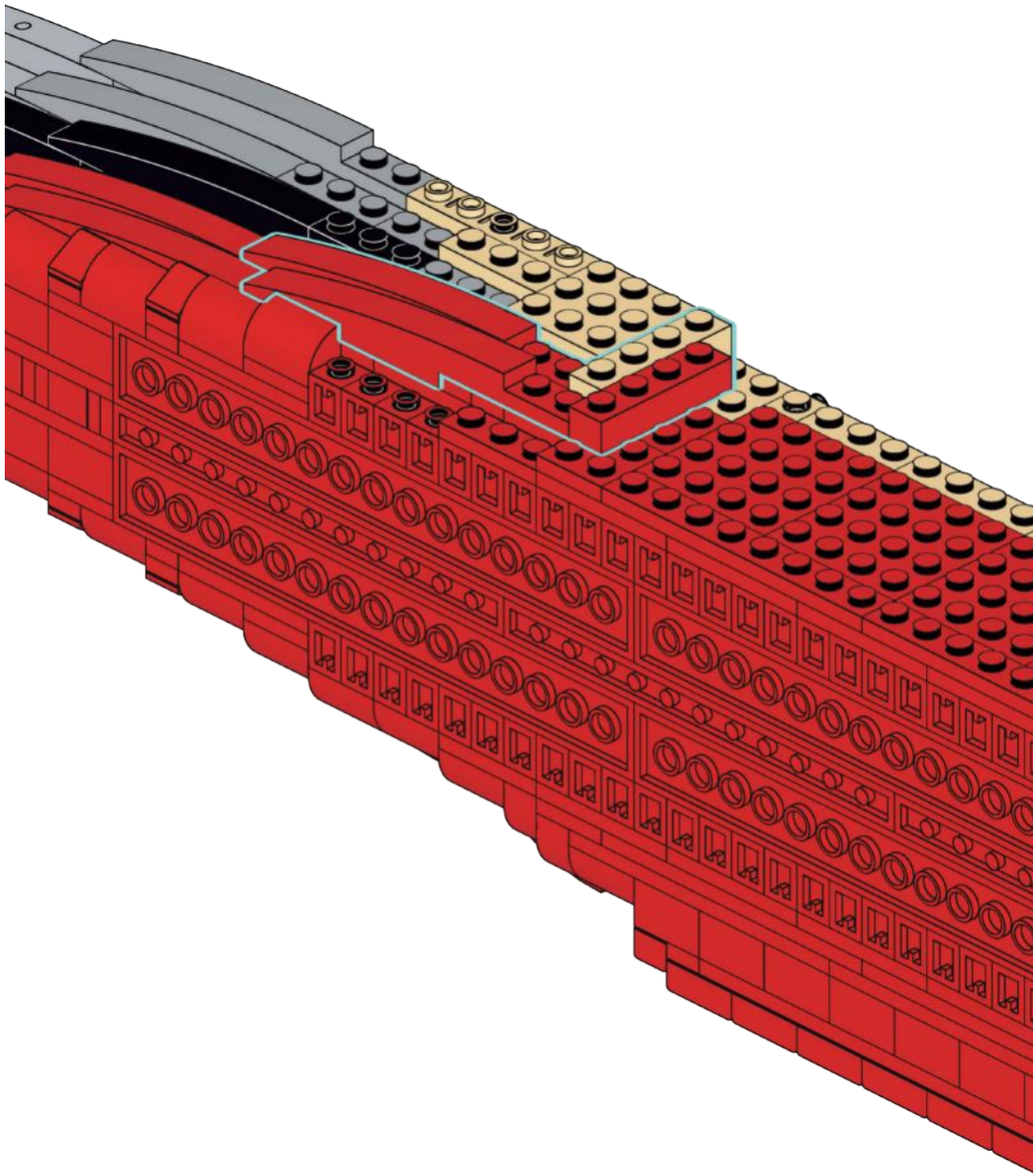

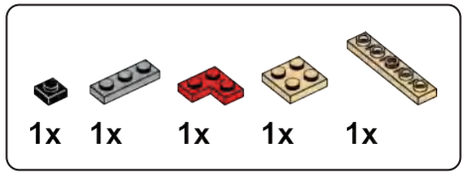

E13

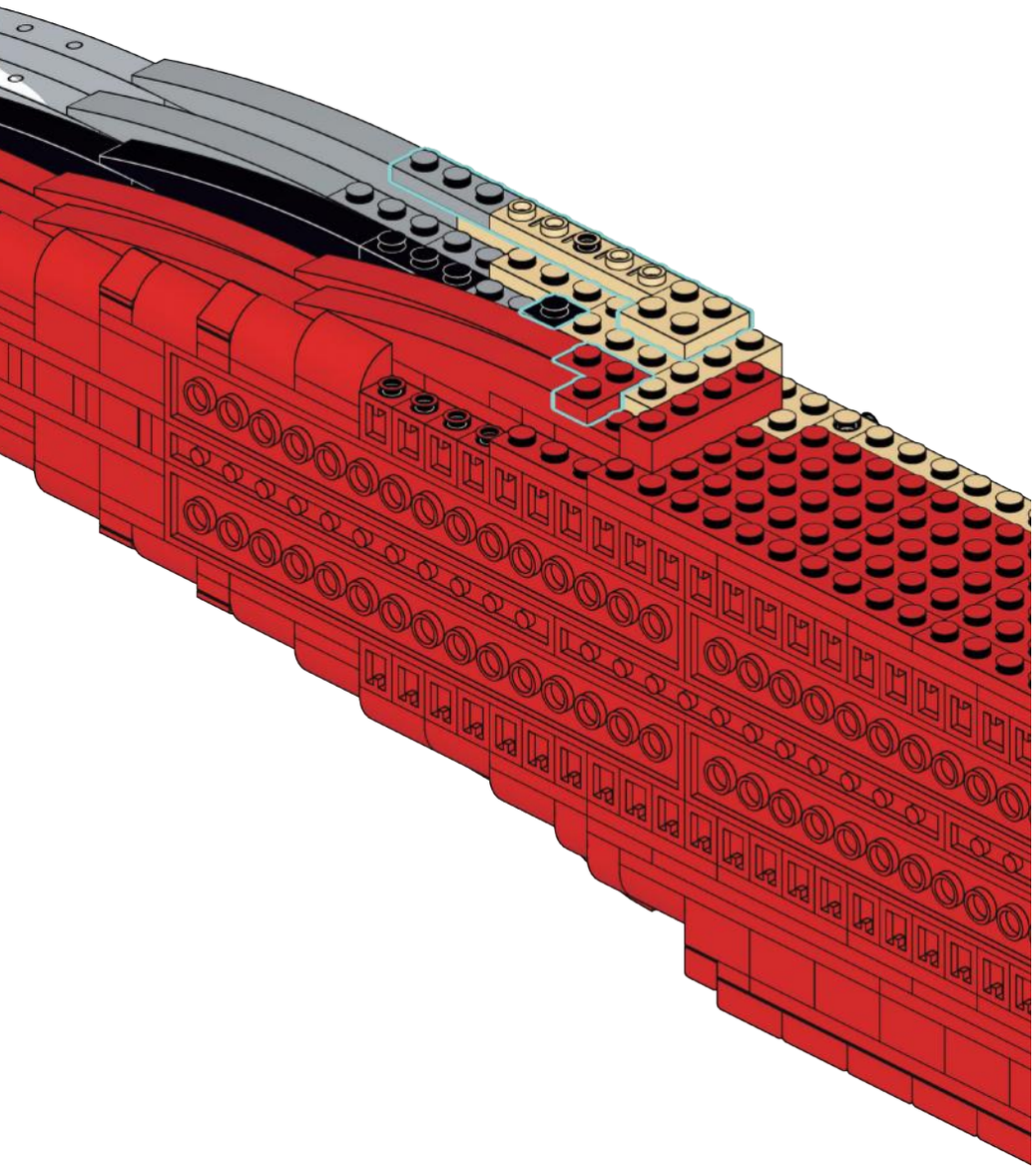

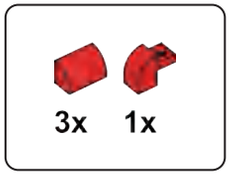

E14

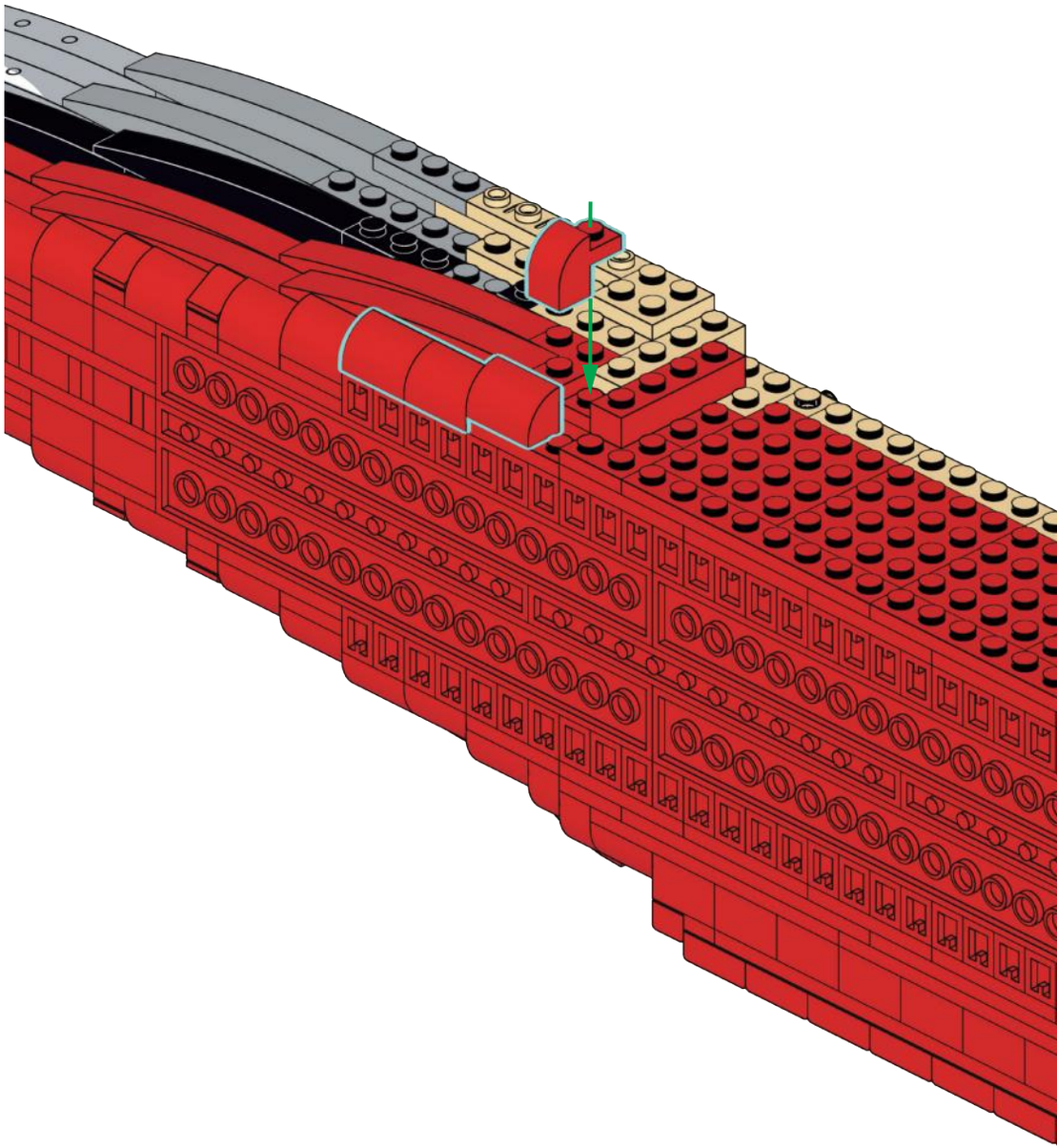

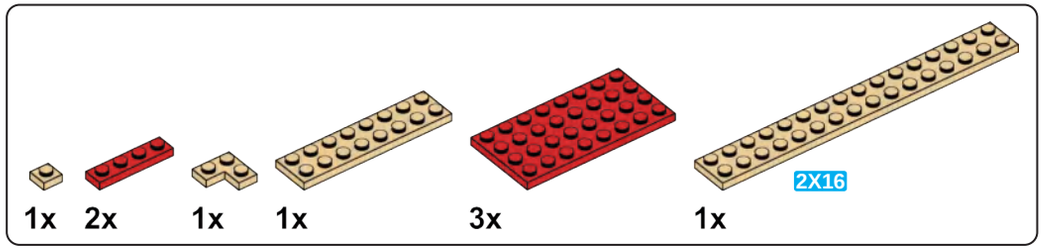

E15

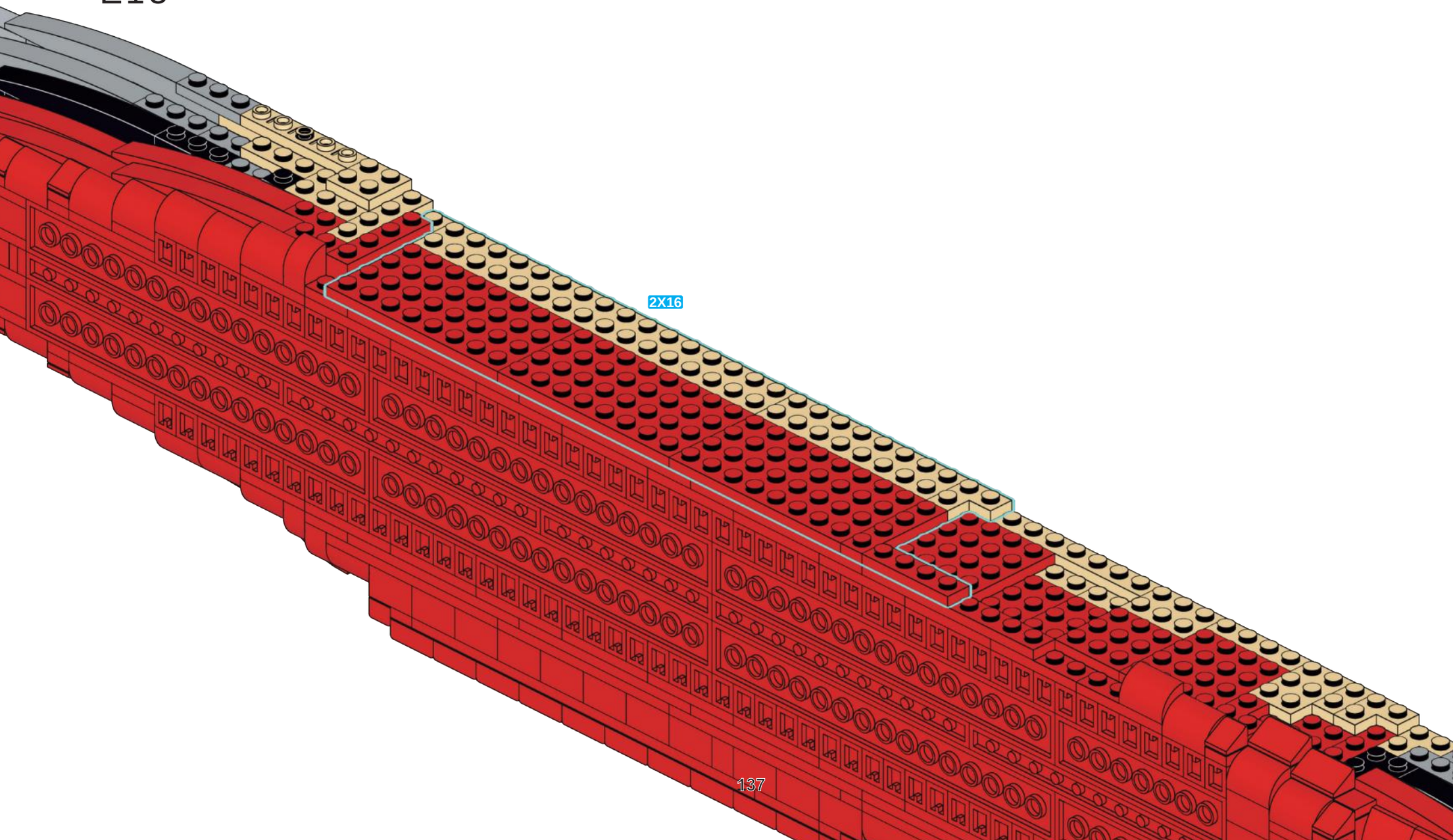

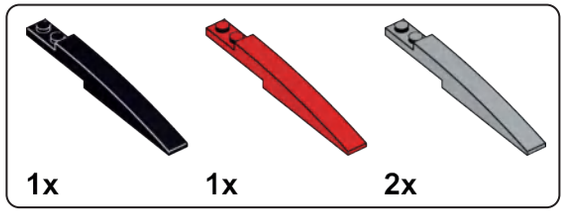

E16

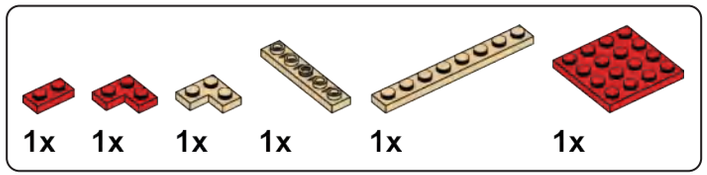

E17

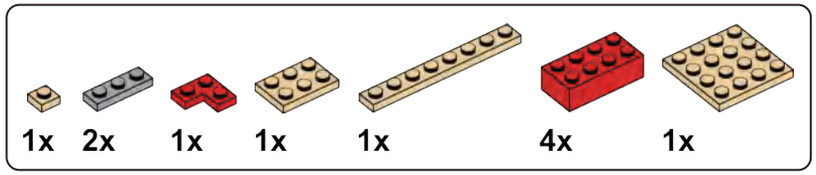

E18

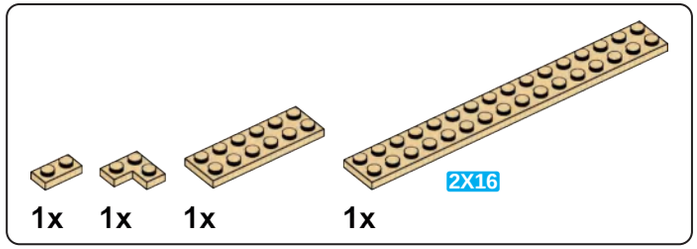

E19

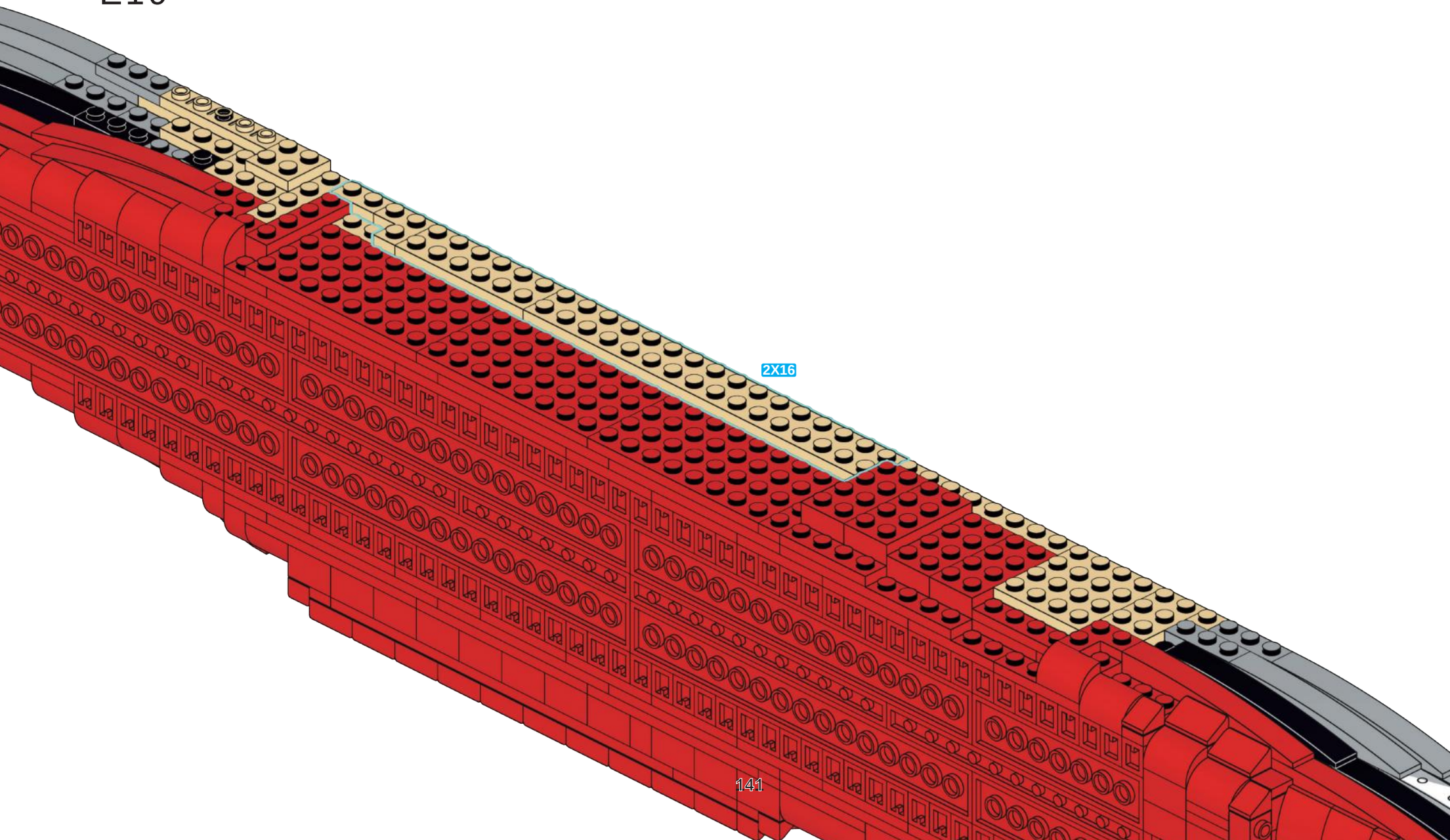

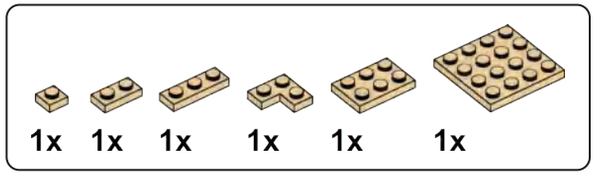

E20

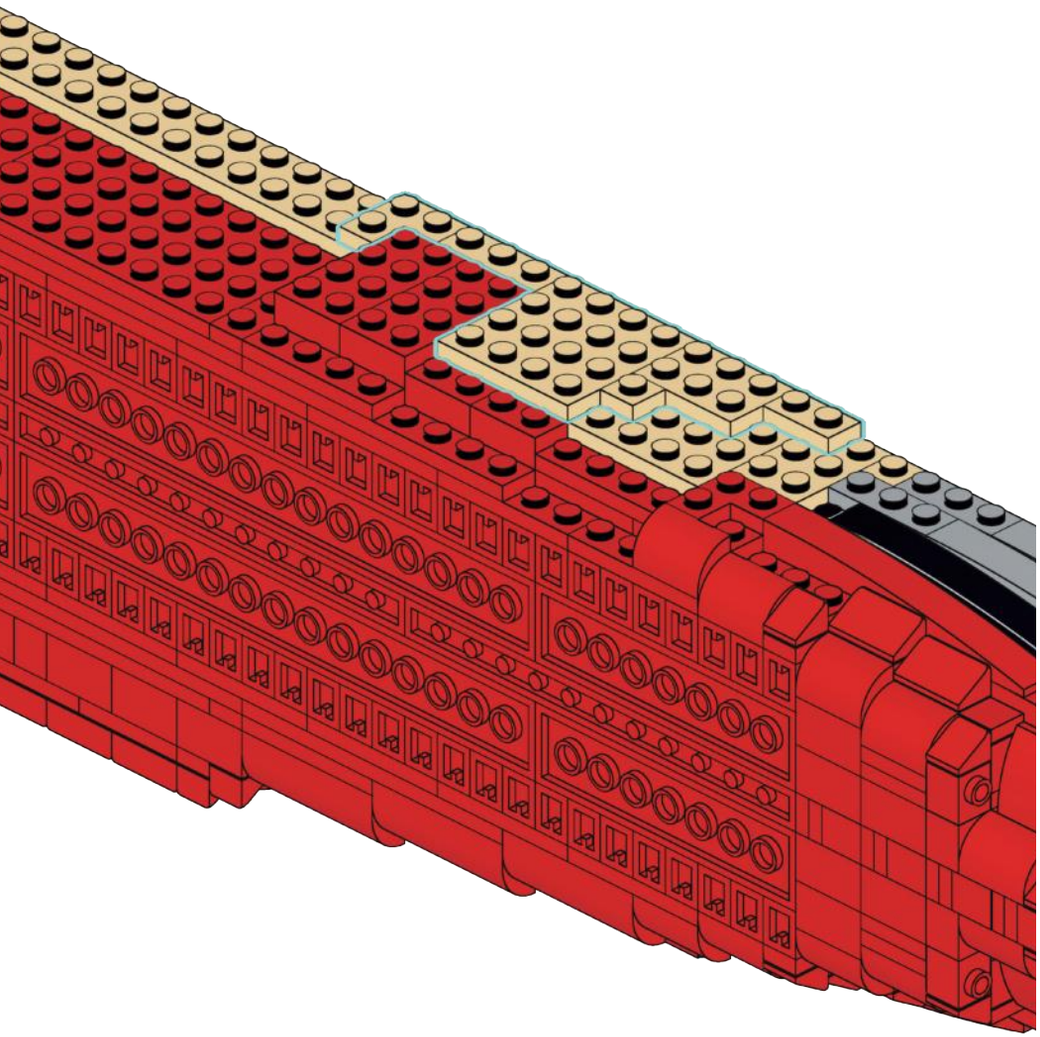

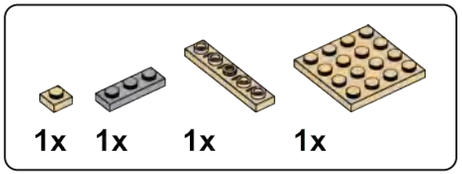

E21

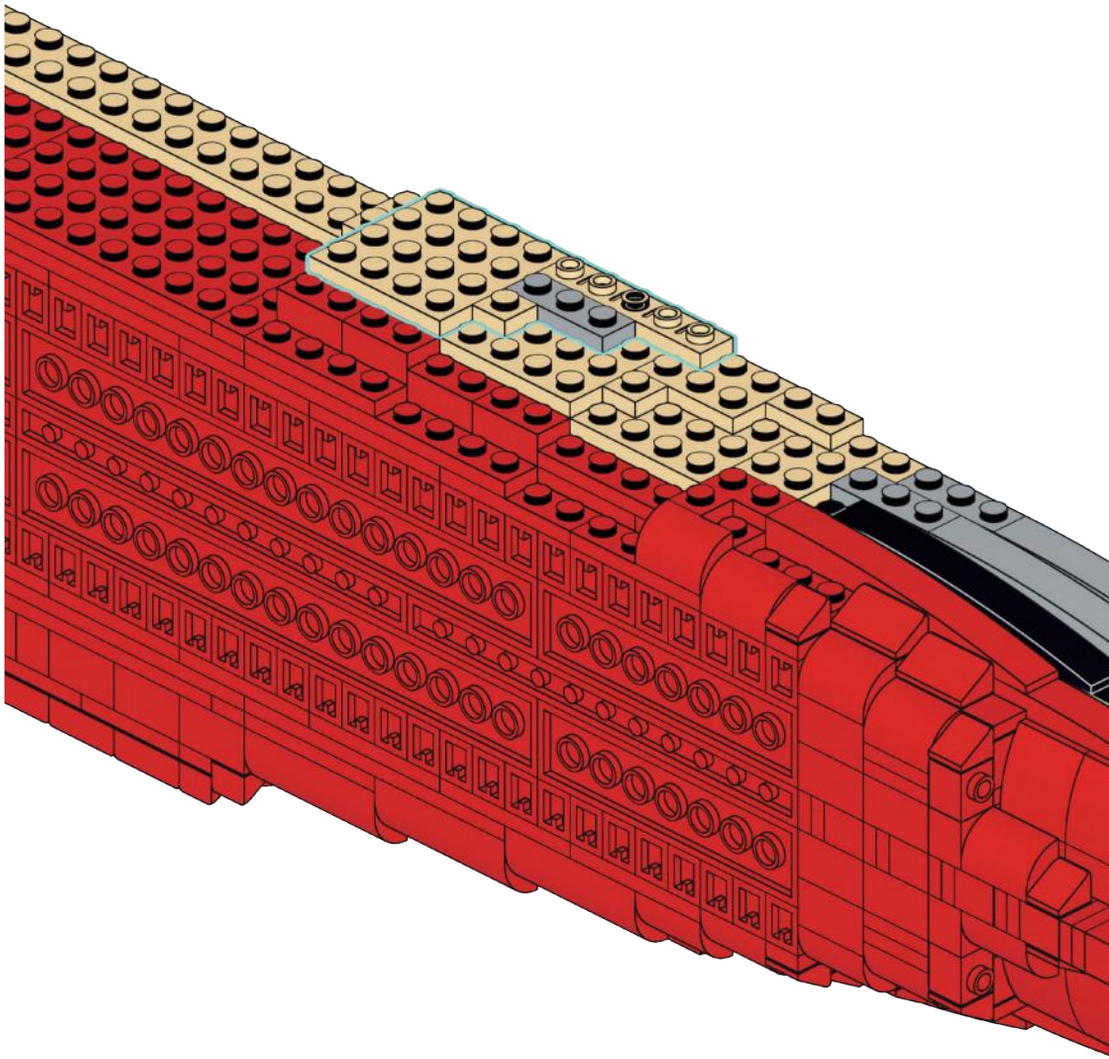

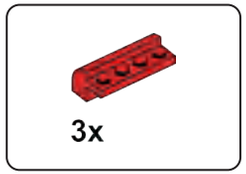

E22

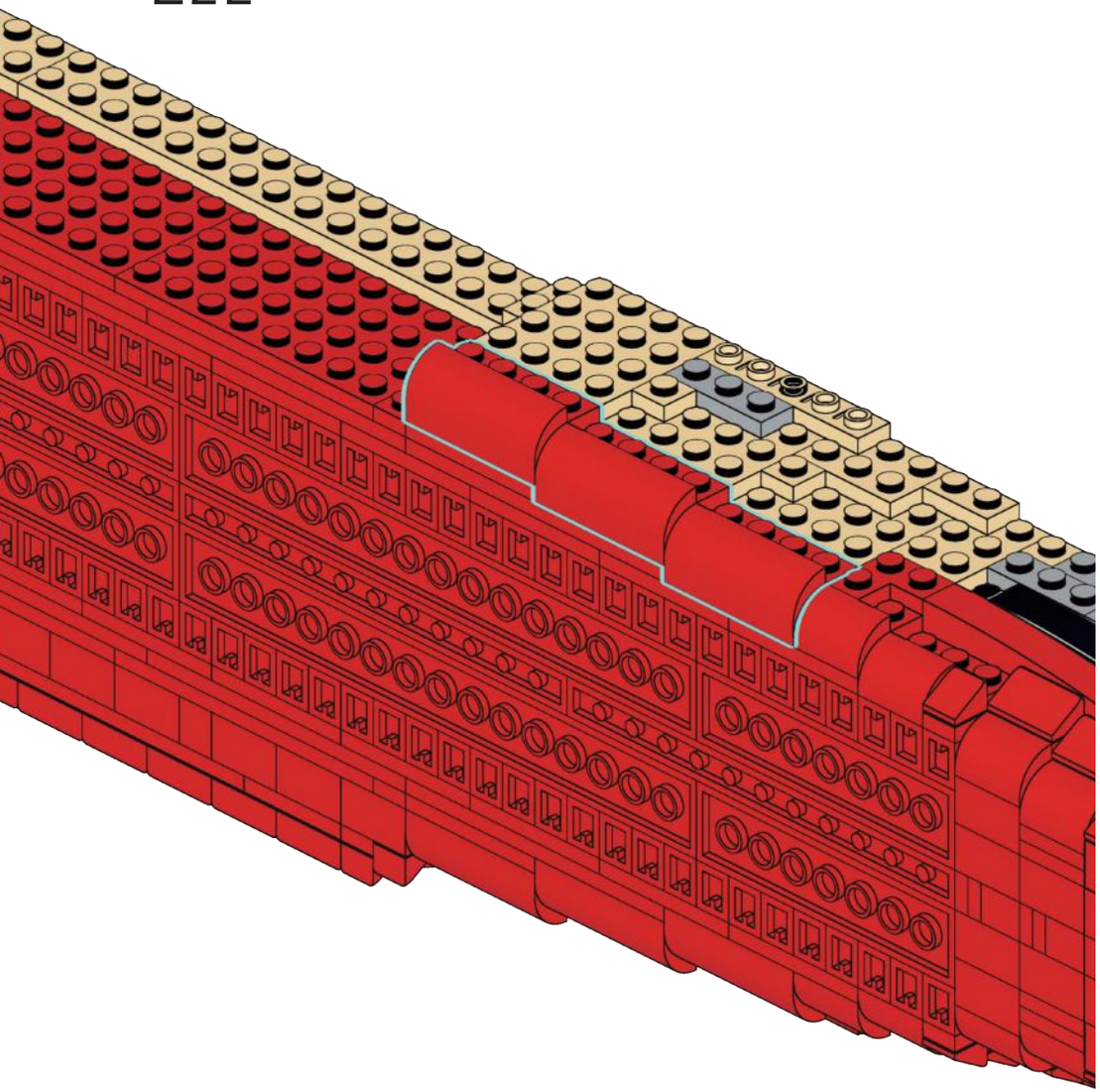

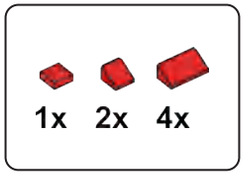

E23

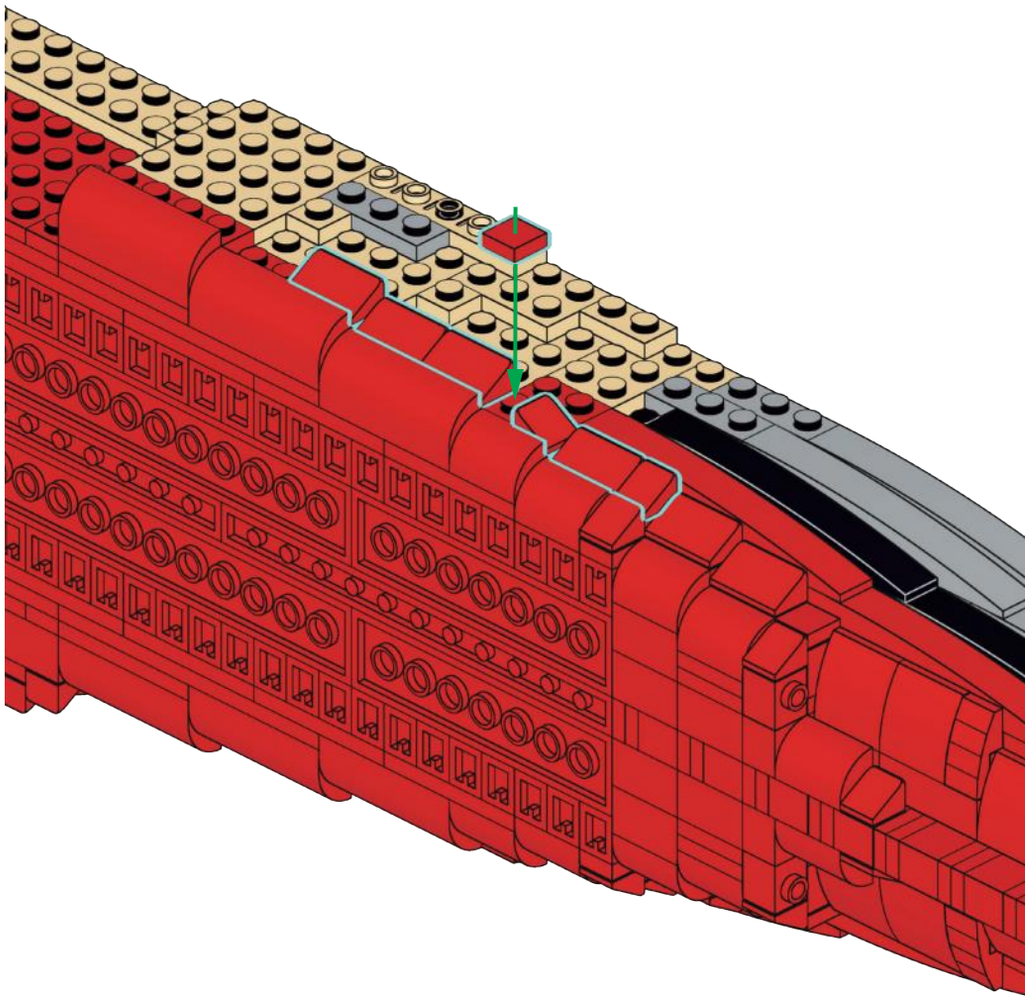

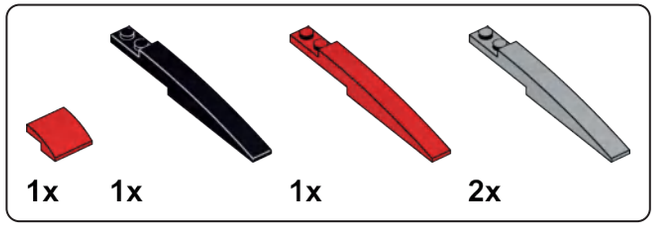

E24

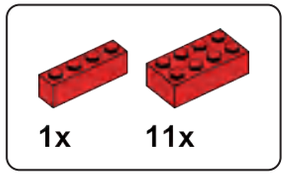

E25

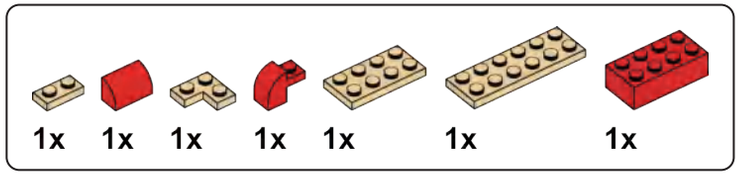

E26

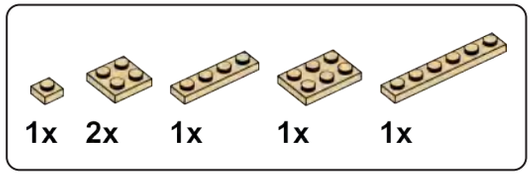

E27

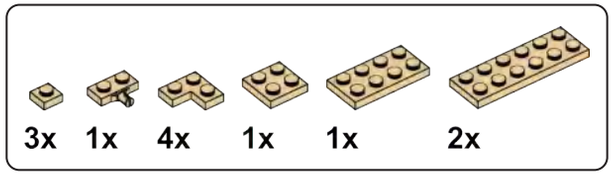

E28

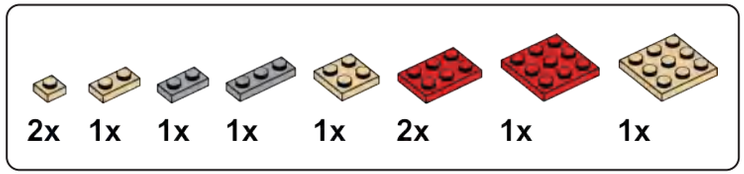

E29

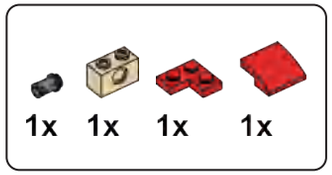

E30

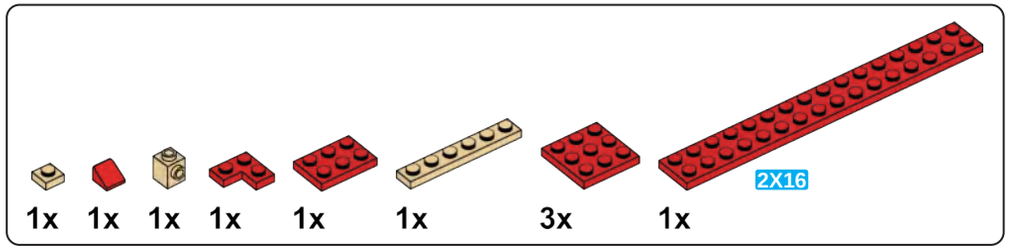

E31

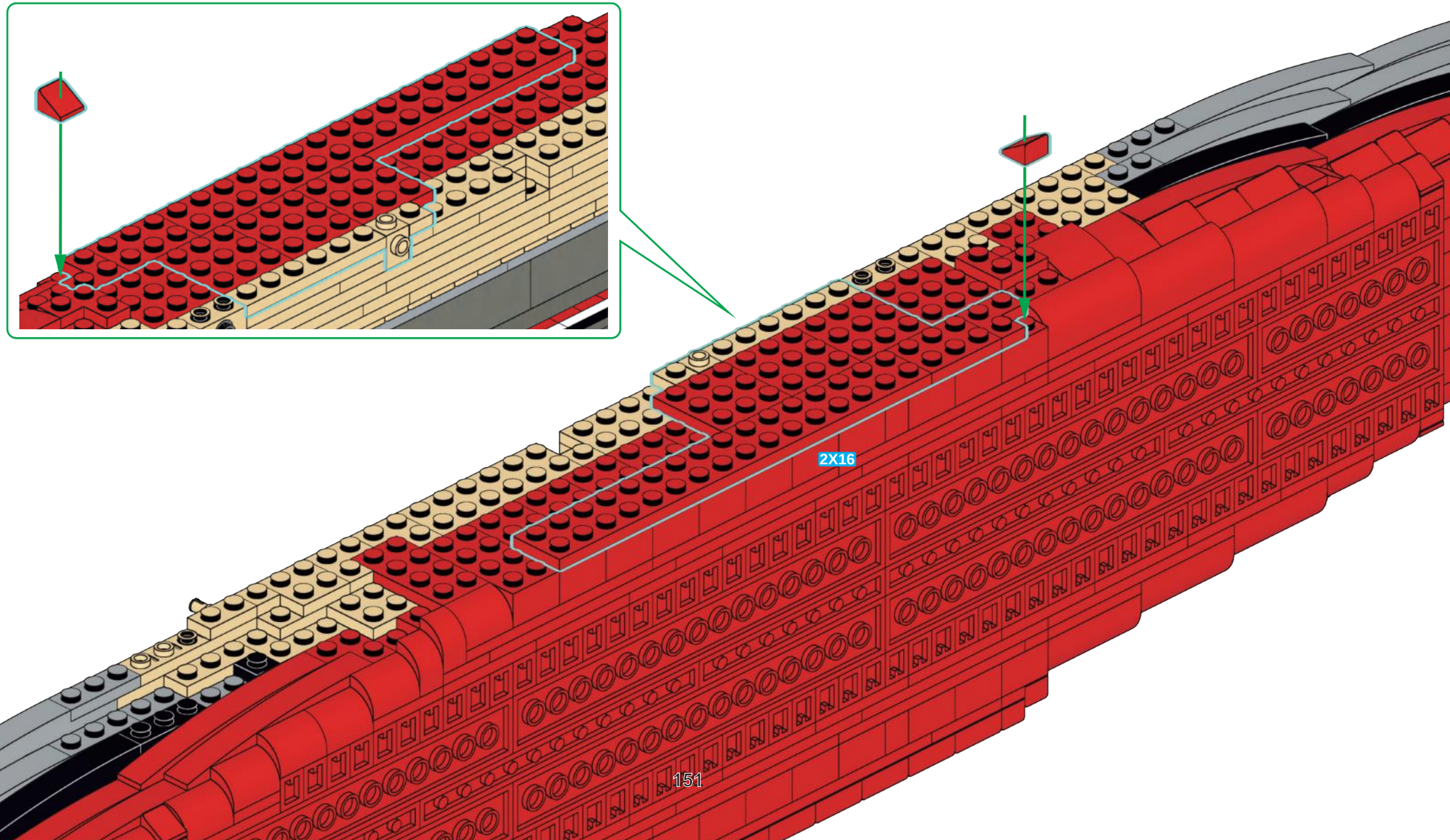

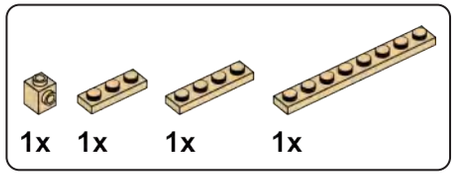

E32

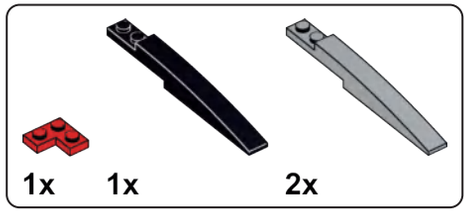

E33

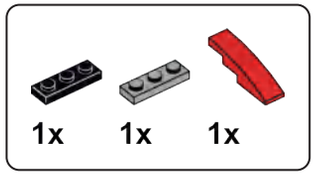

E34

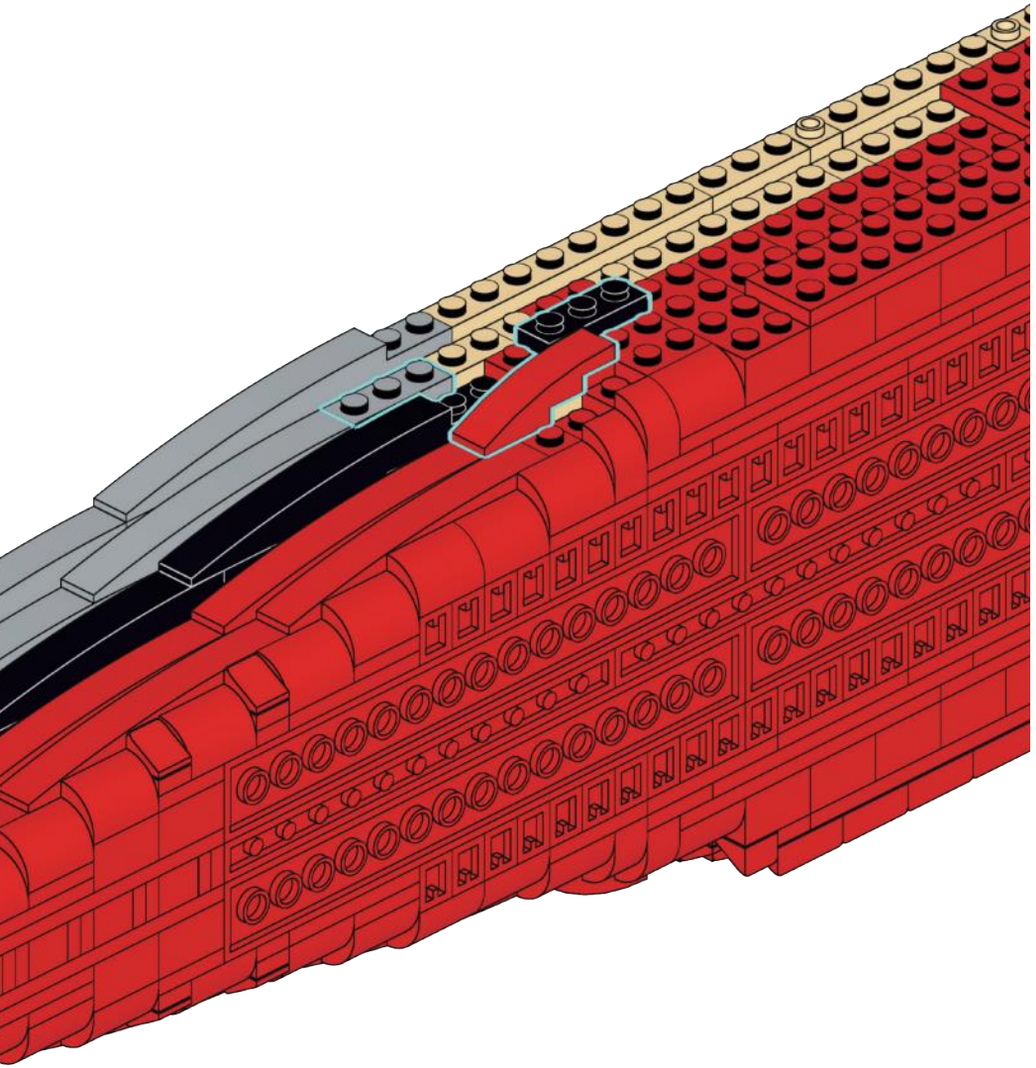

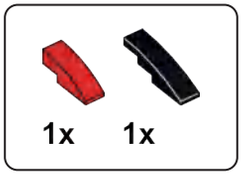

E35

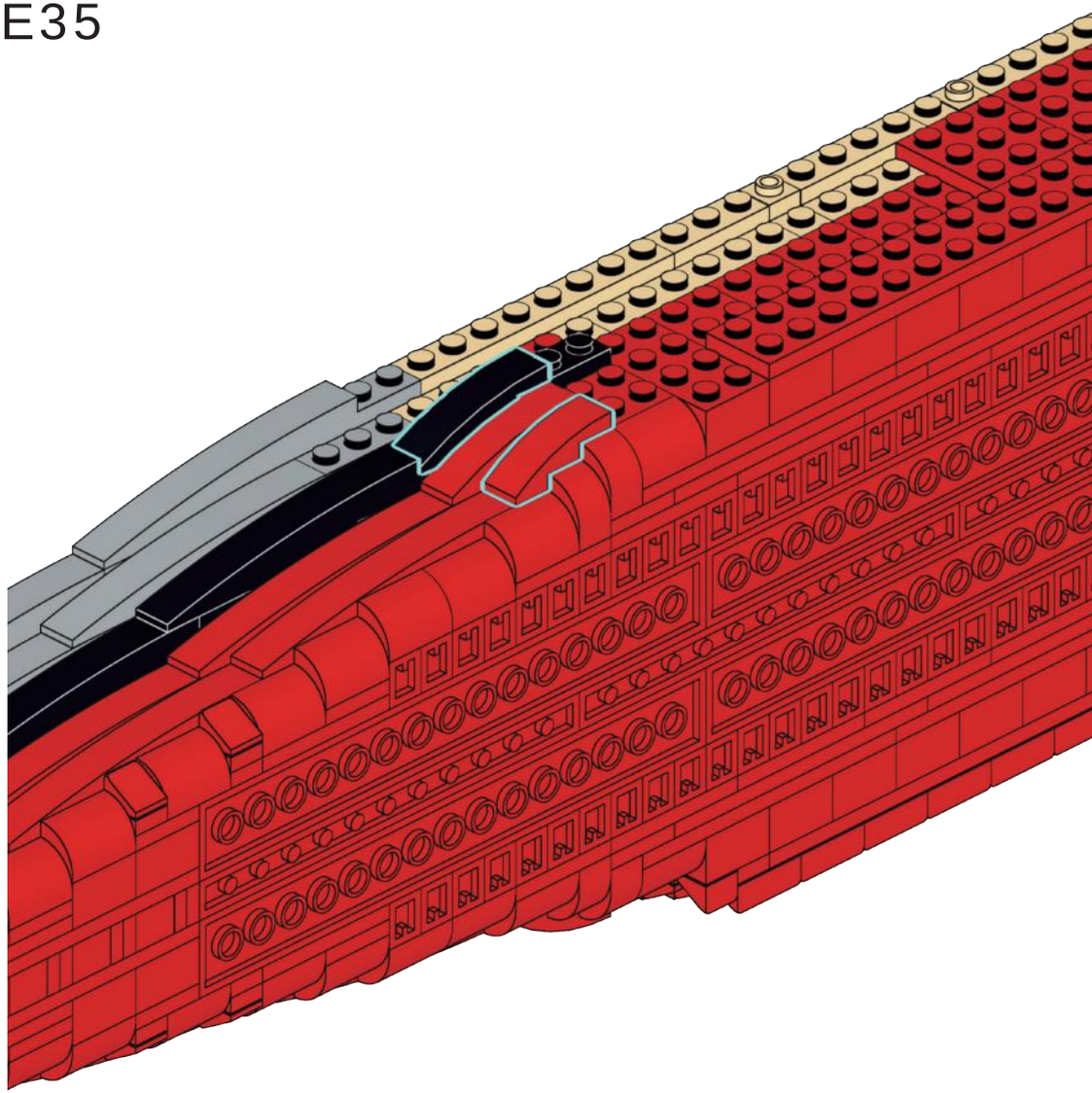

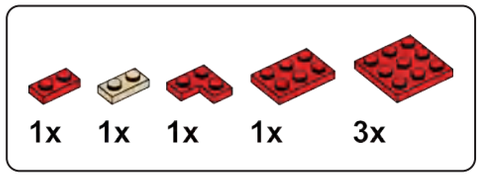

E36

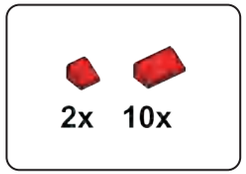

E37

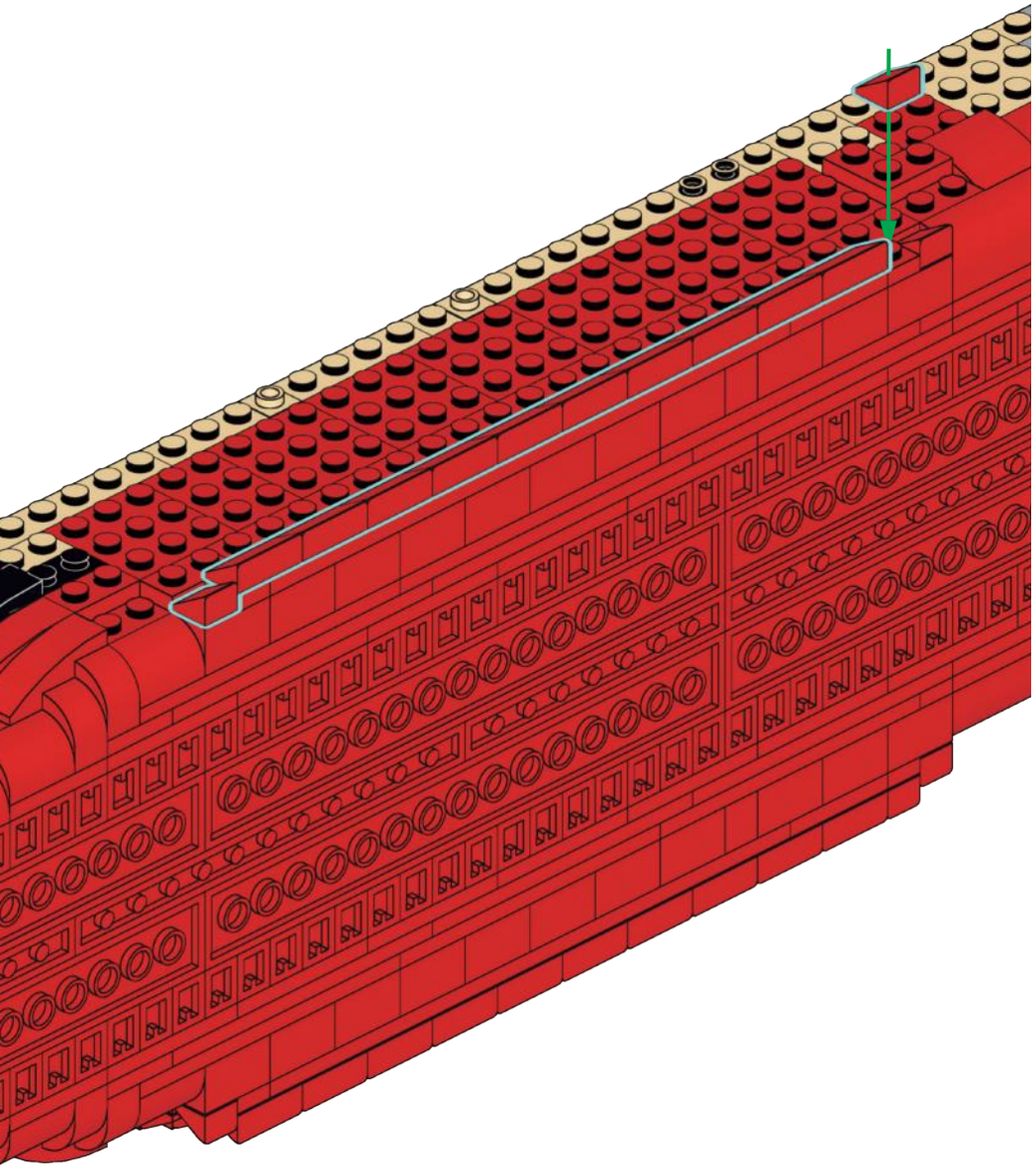

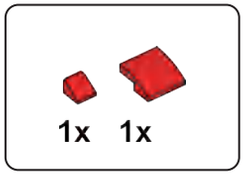

E38

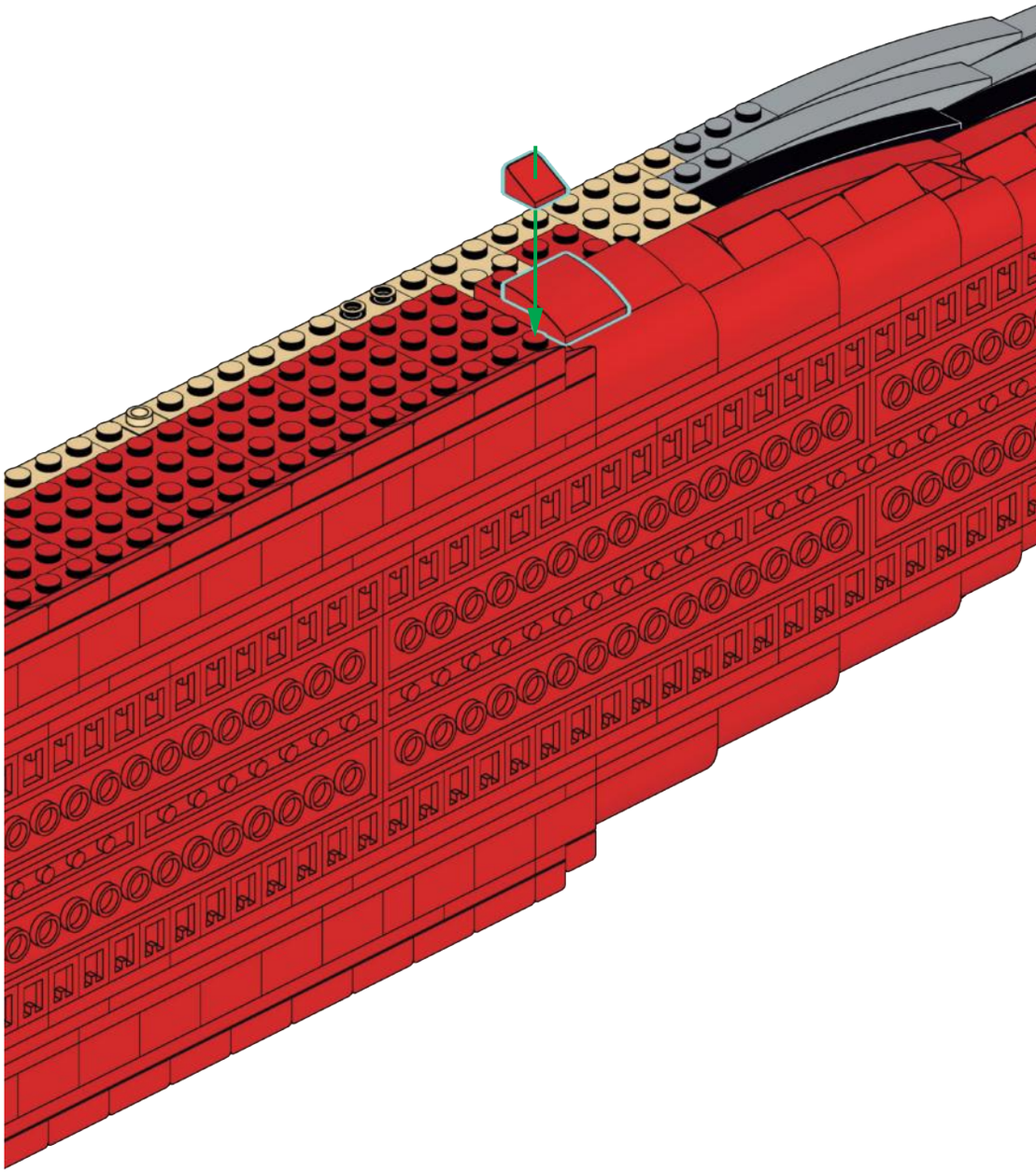

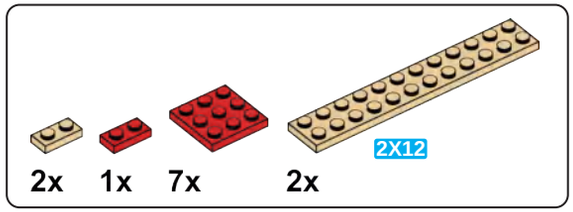

E39

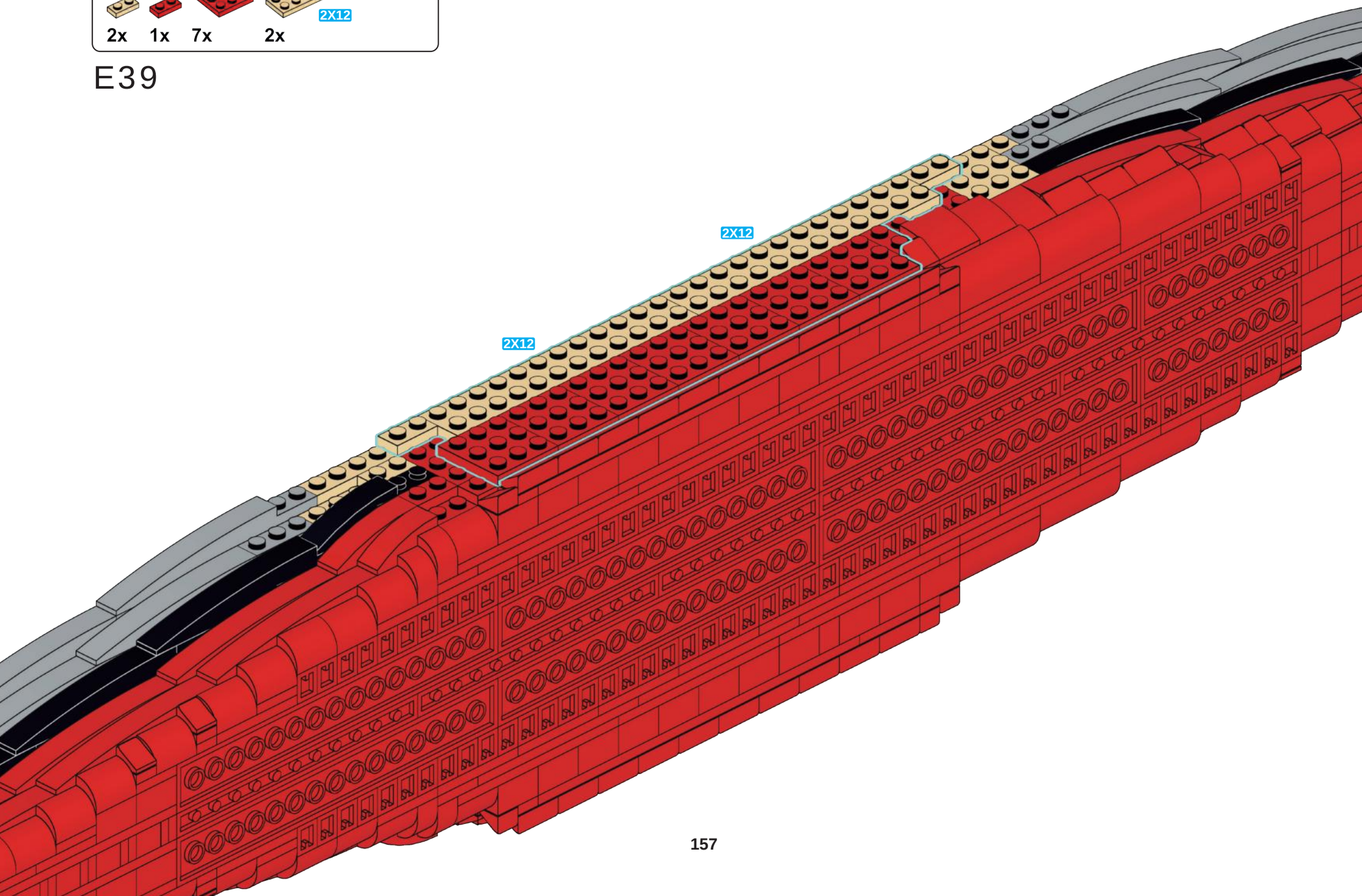

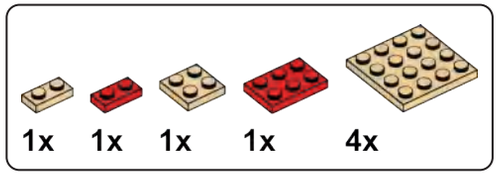

E40

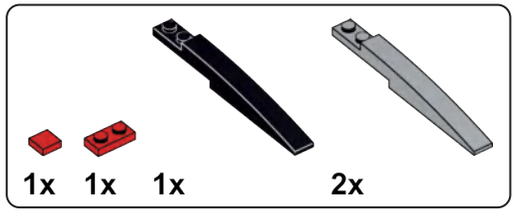

E41

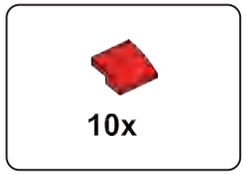

E42

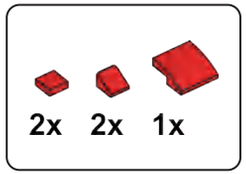

E43

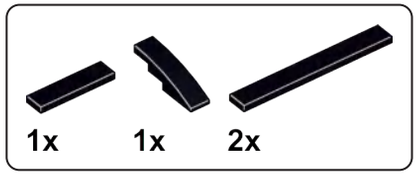

E44

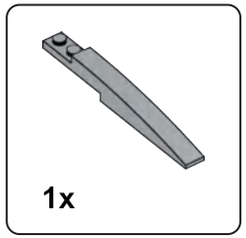

E45

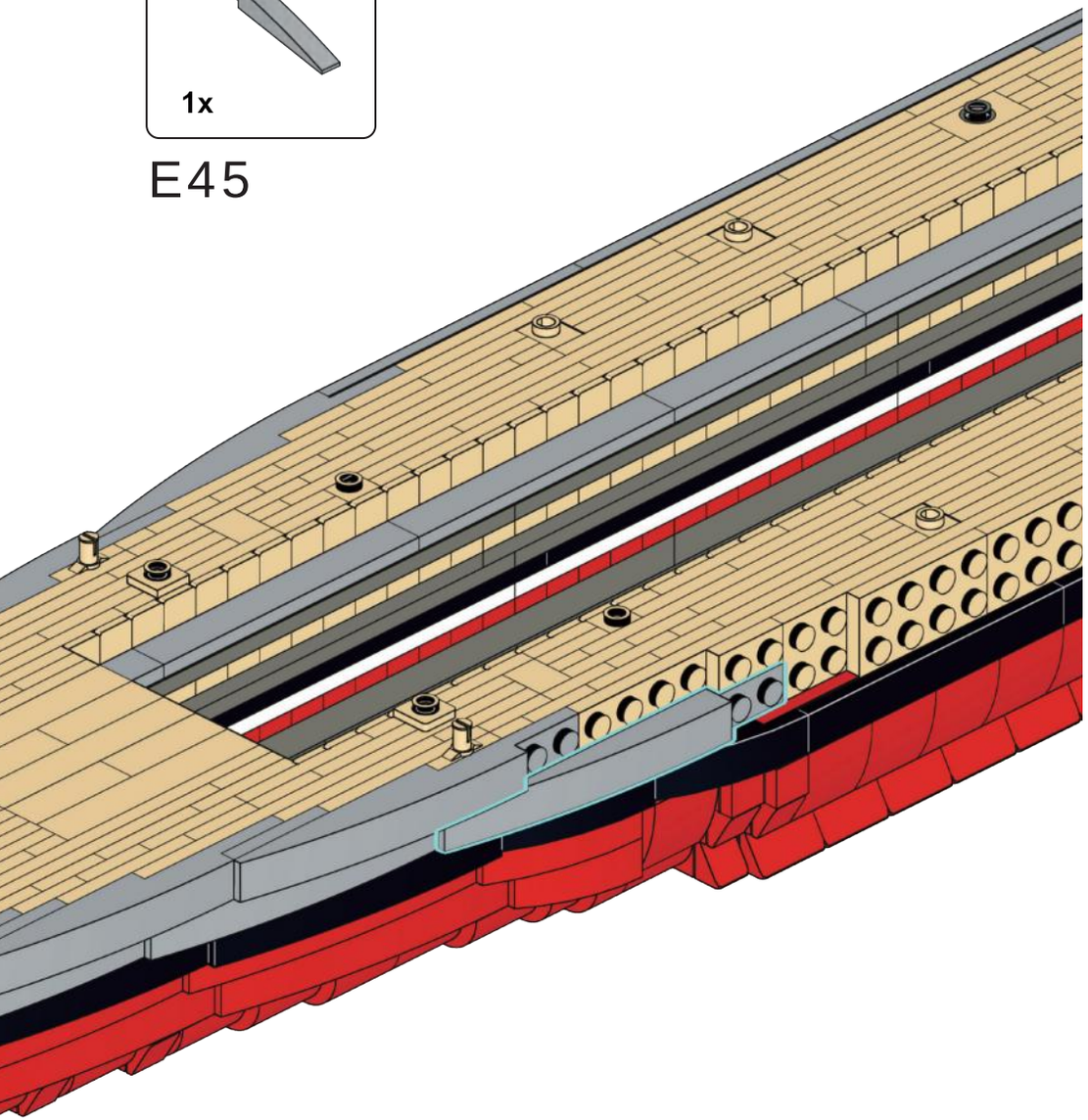

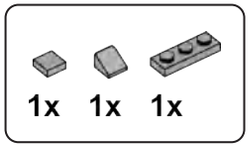

E46

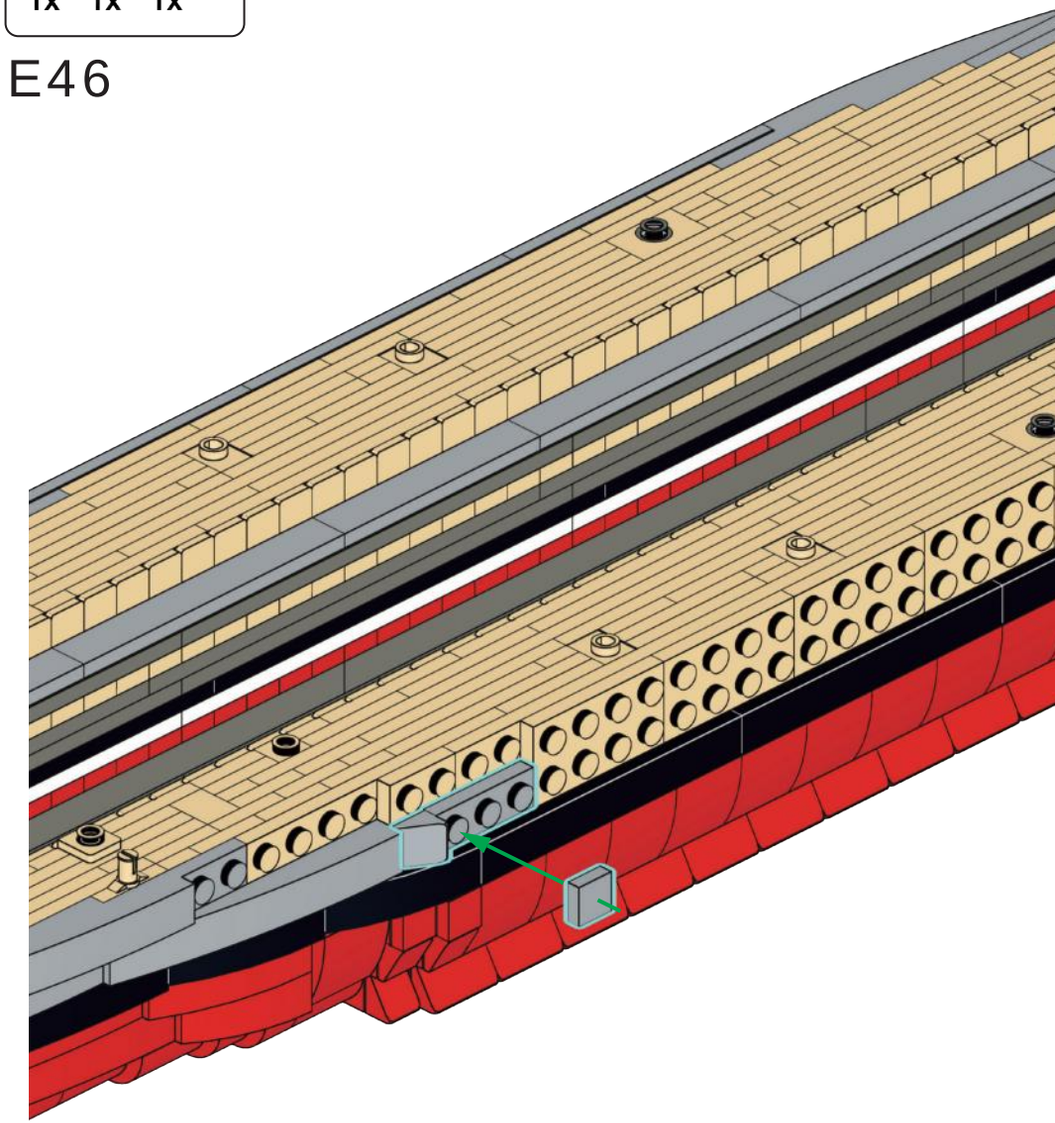

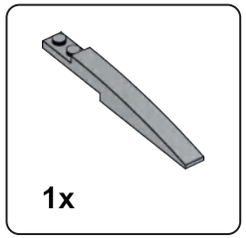

E47

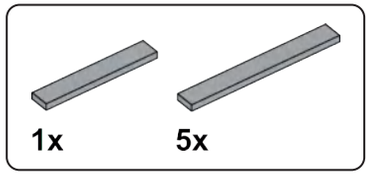

E48

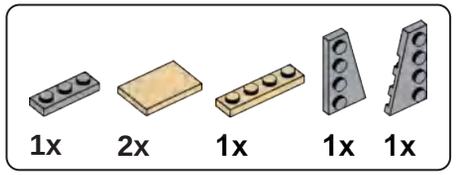

E49

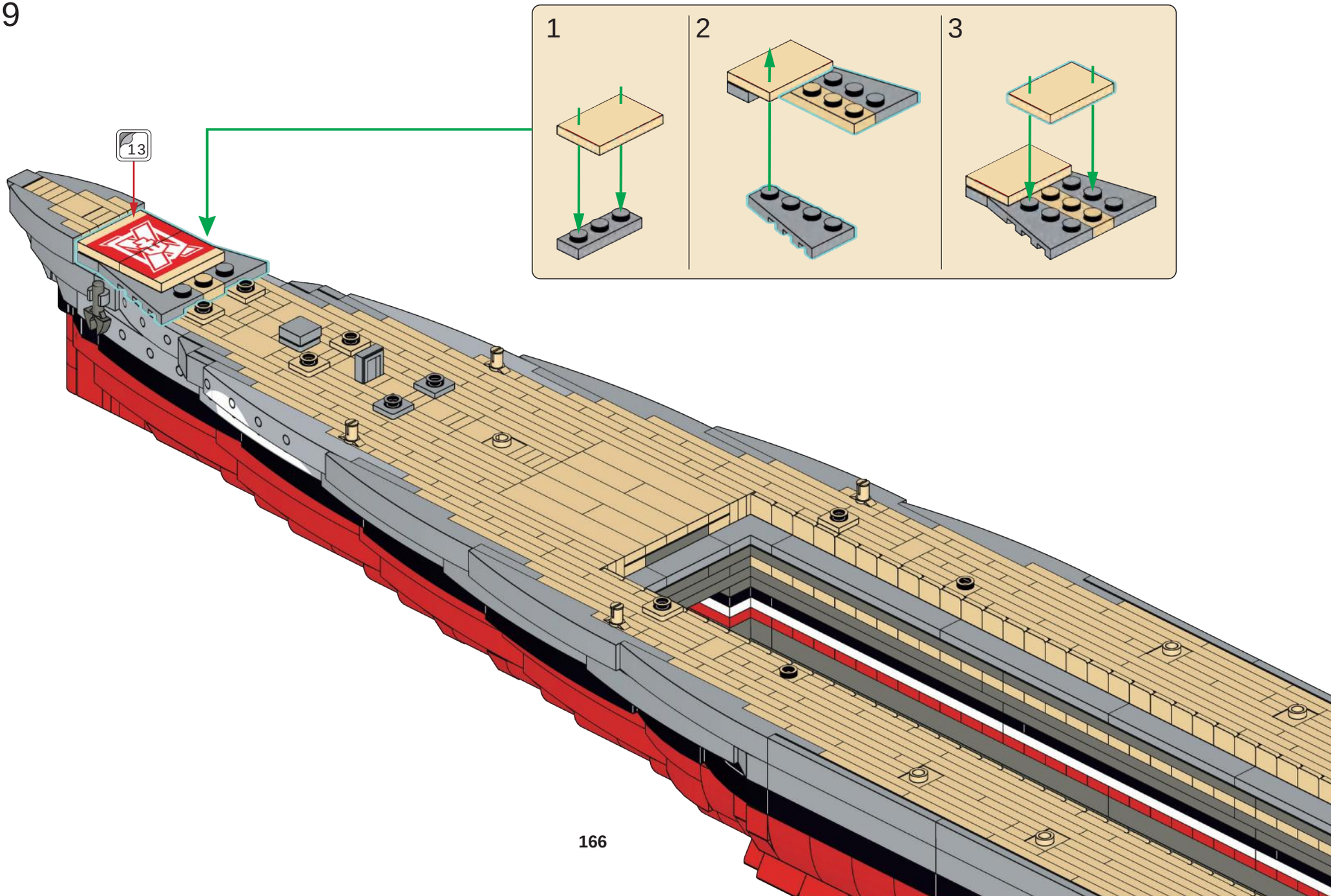

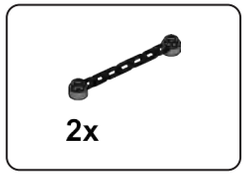

E50

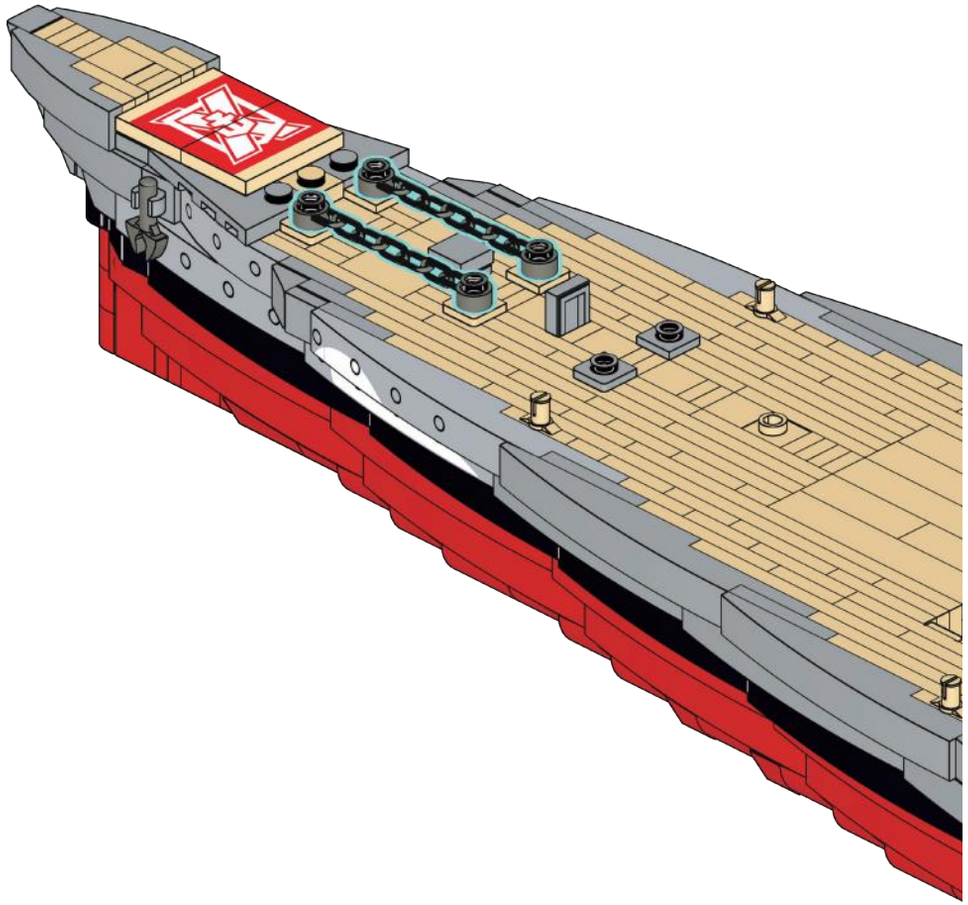

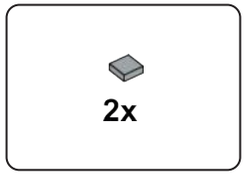

E51

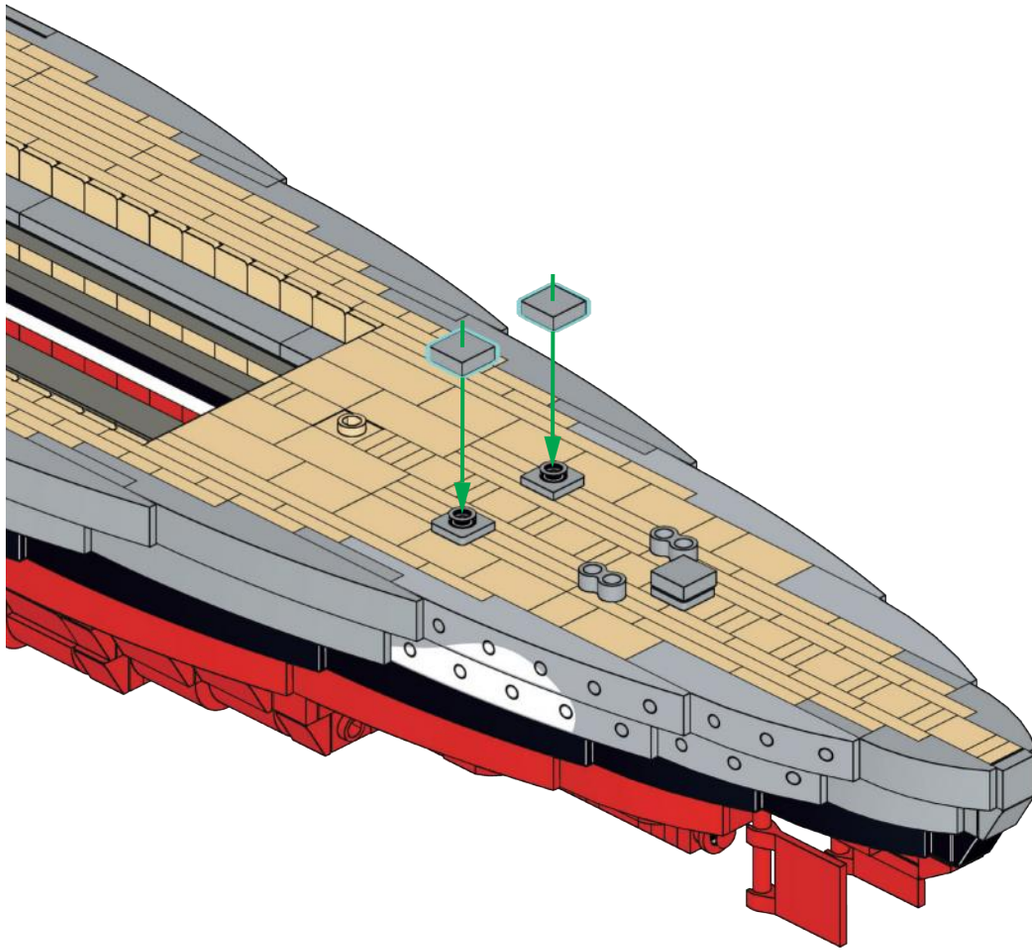

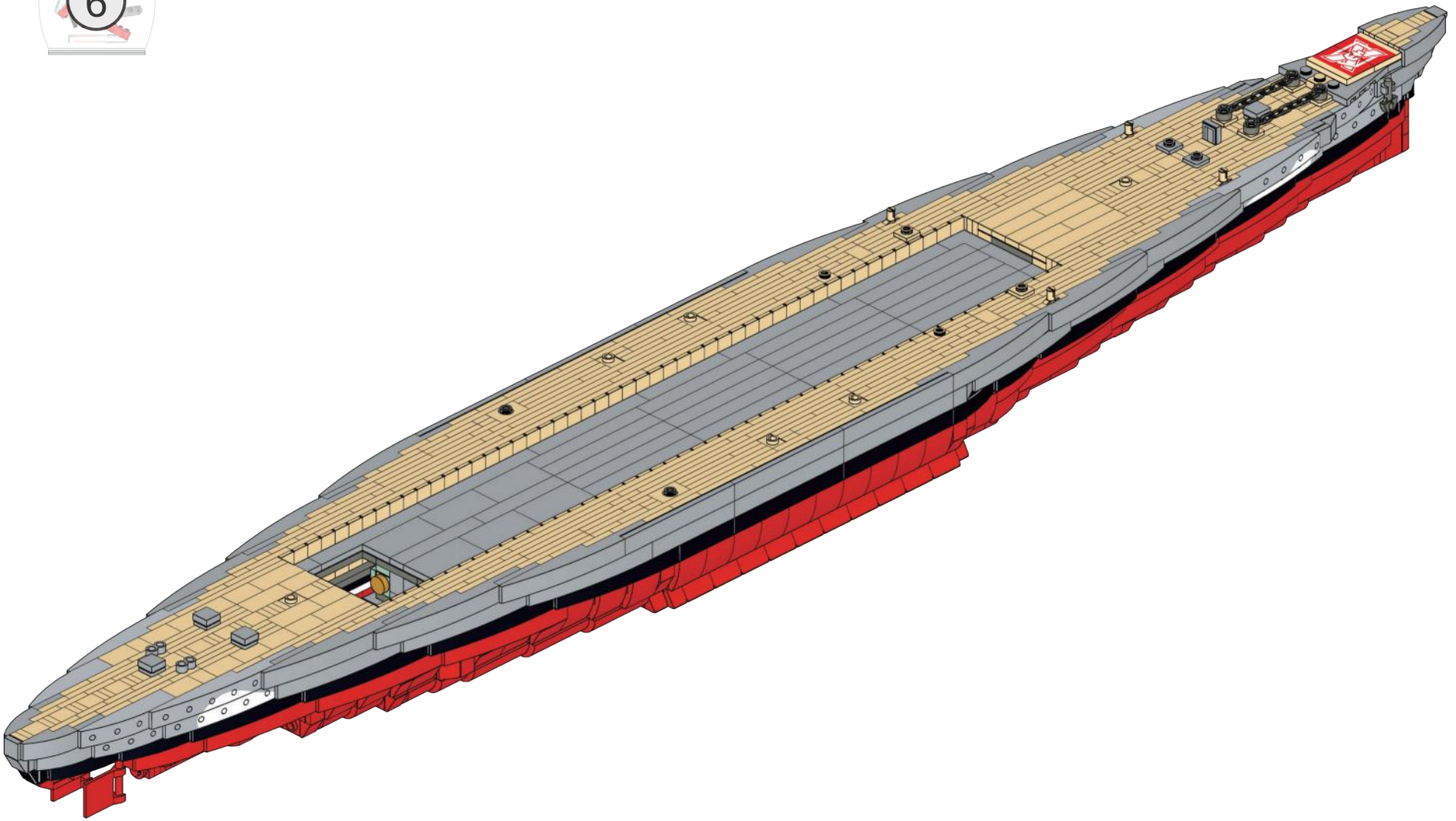

F

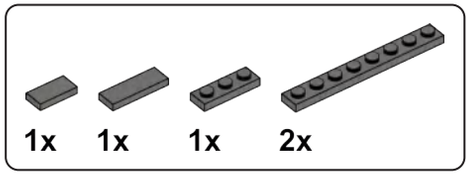

F1

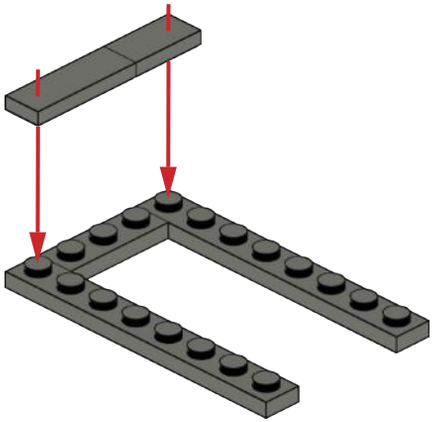

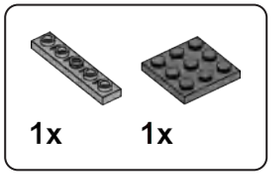

F2

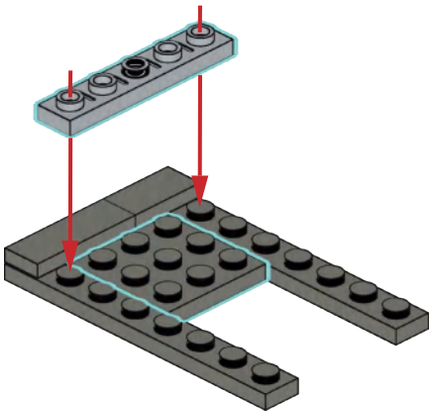

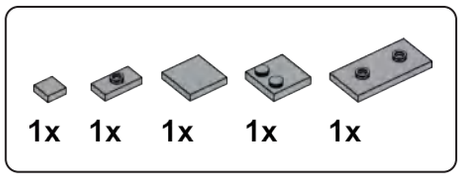

F3

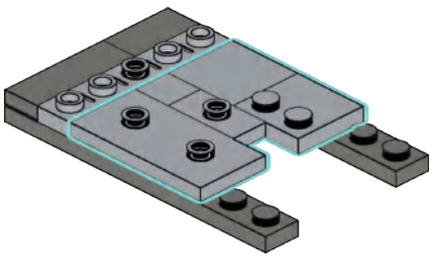

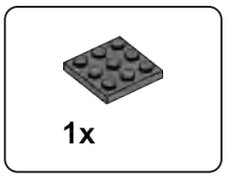

F4

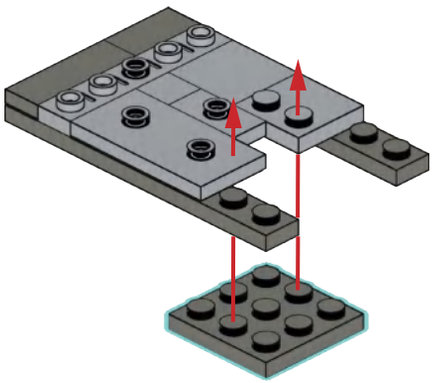

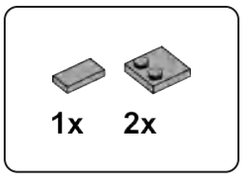

F5

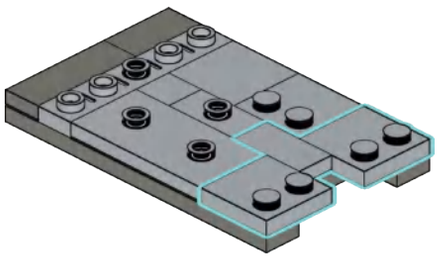

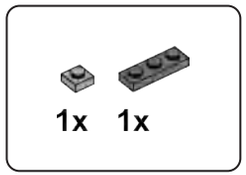

F6

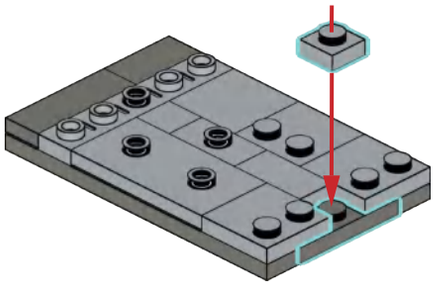

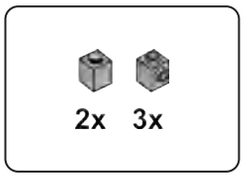

F7

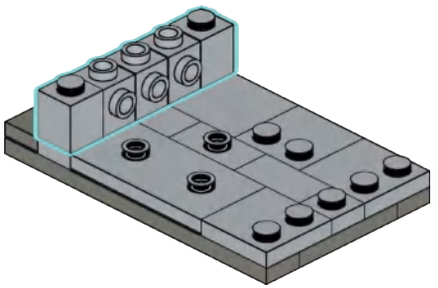

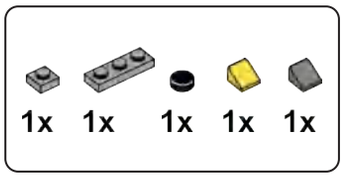

F8

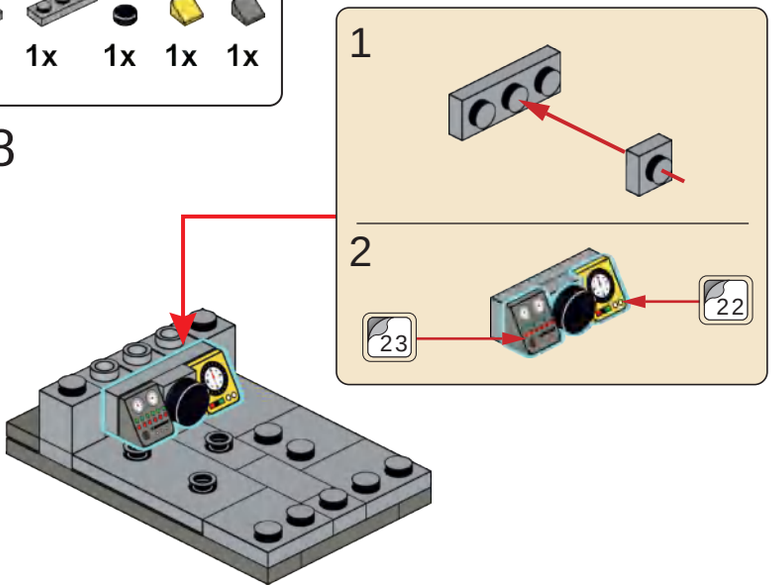

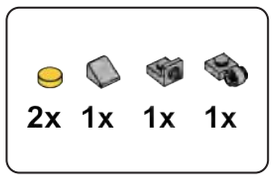

F9

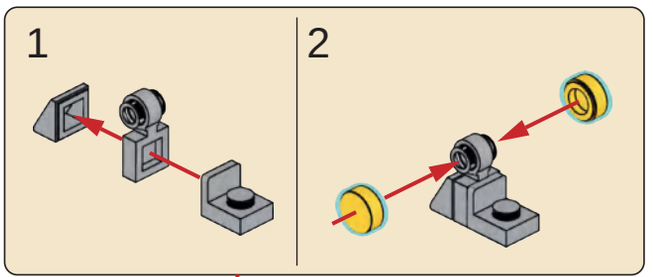

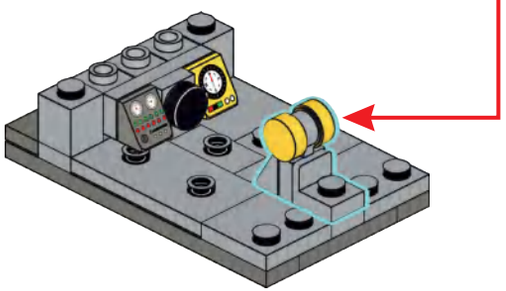

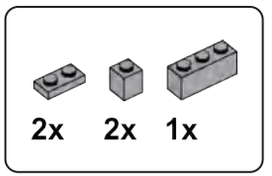

F10

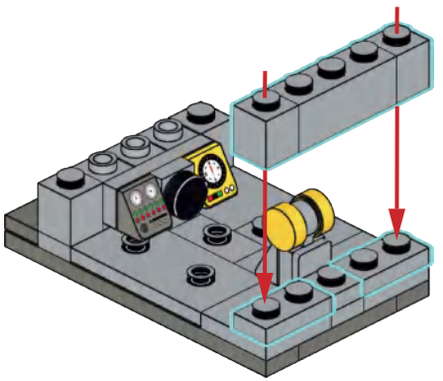

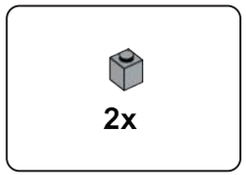

F11

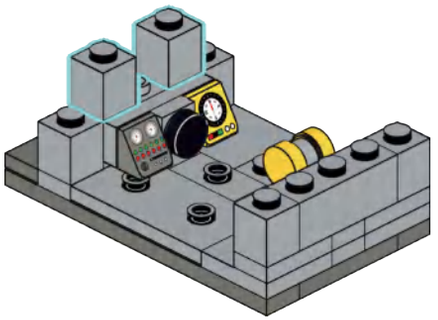

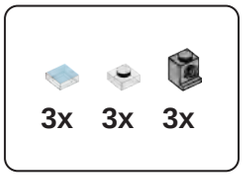

F12

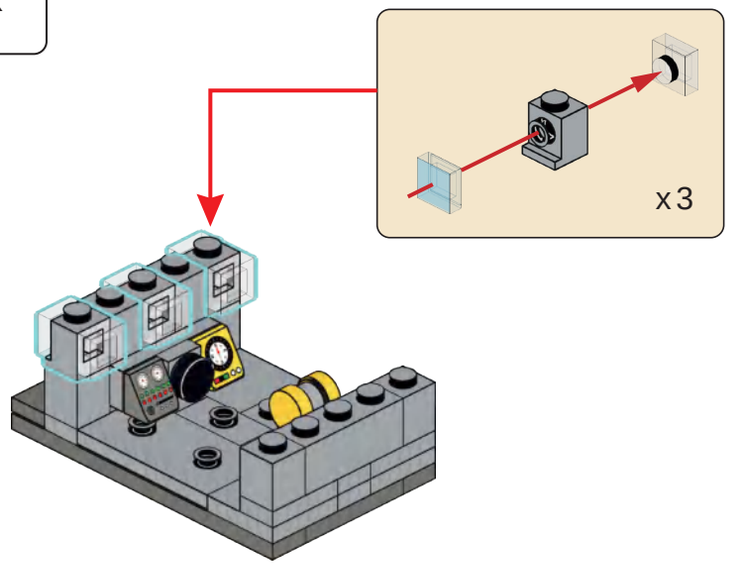

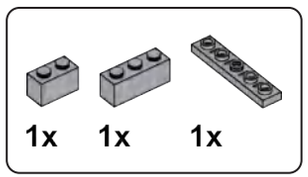

F13

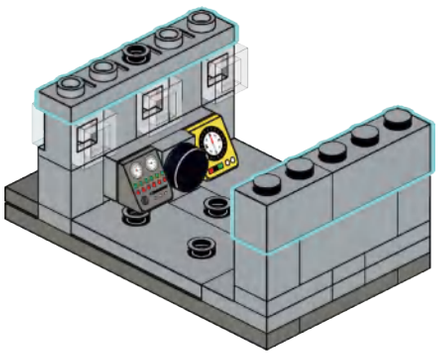

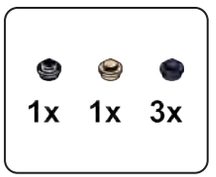

F14

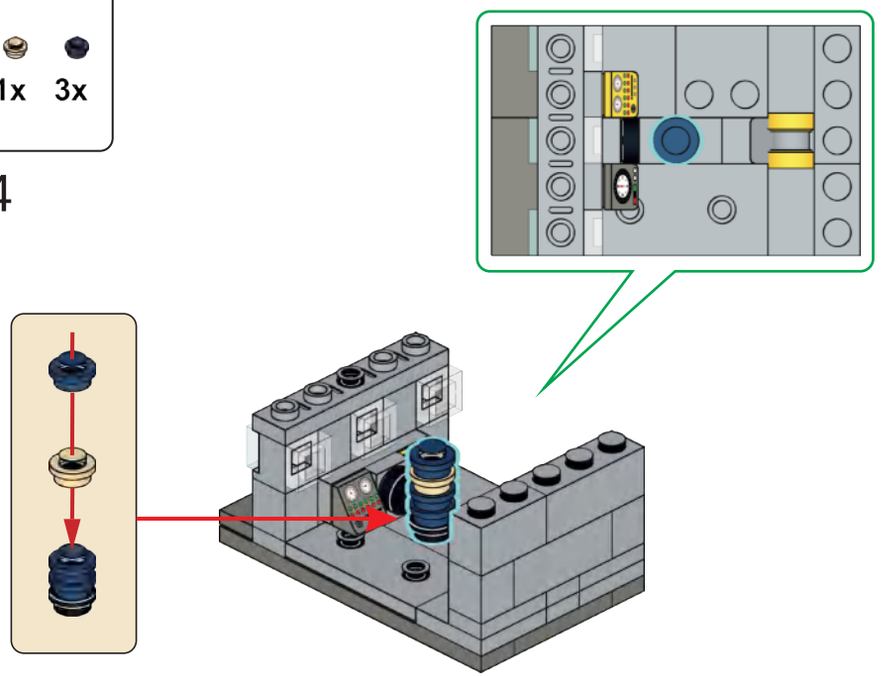

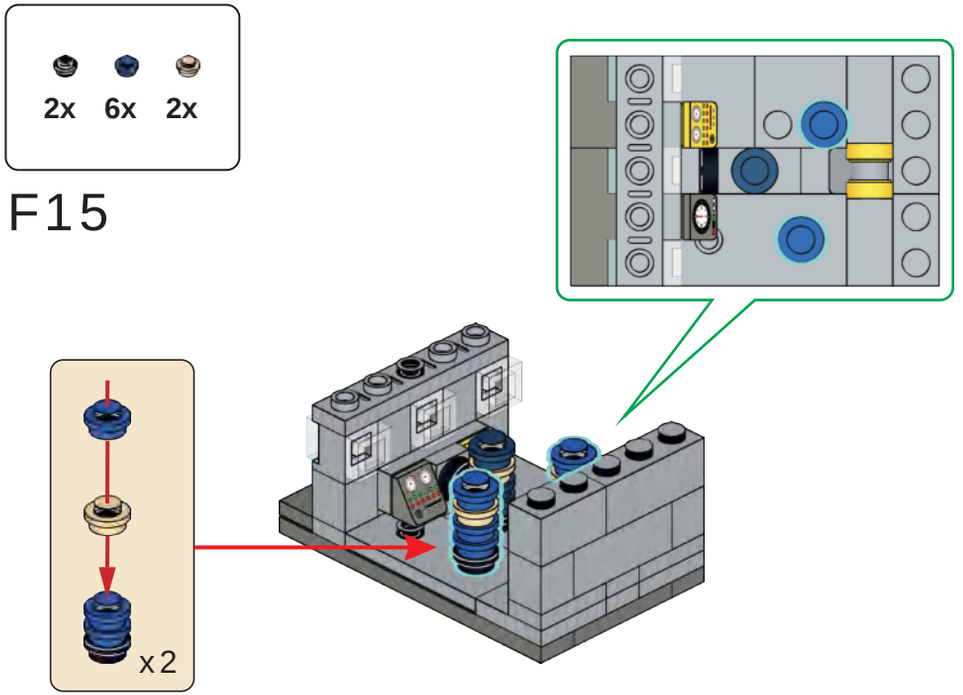
2x 6x 2x
F15
x 2

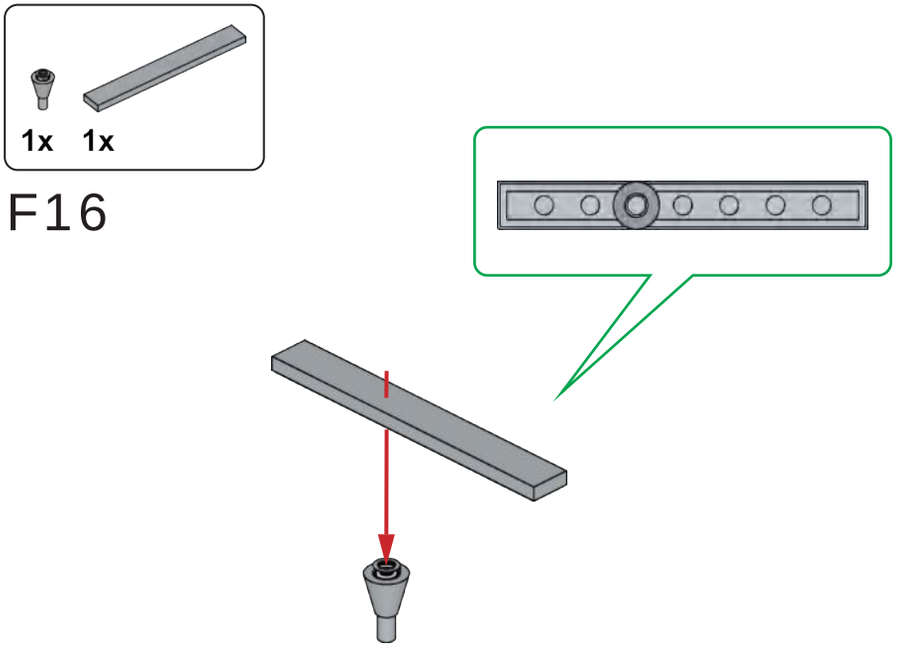
1x 1x
F16

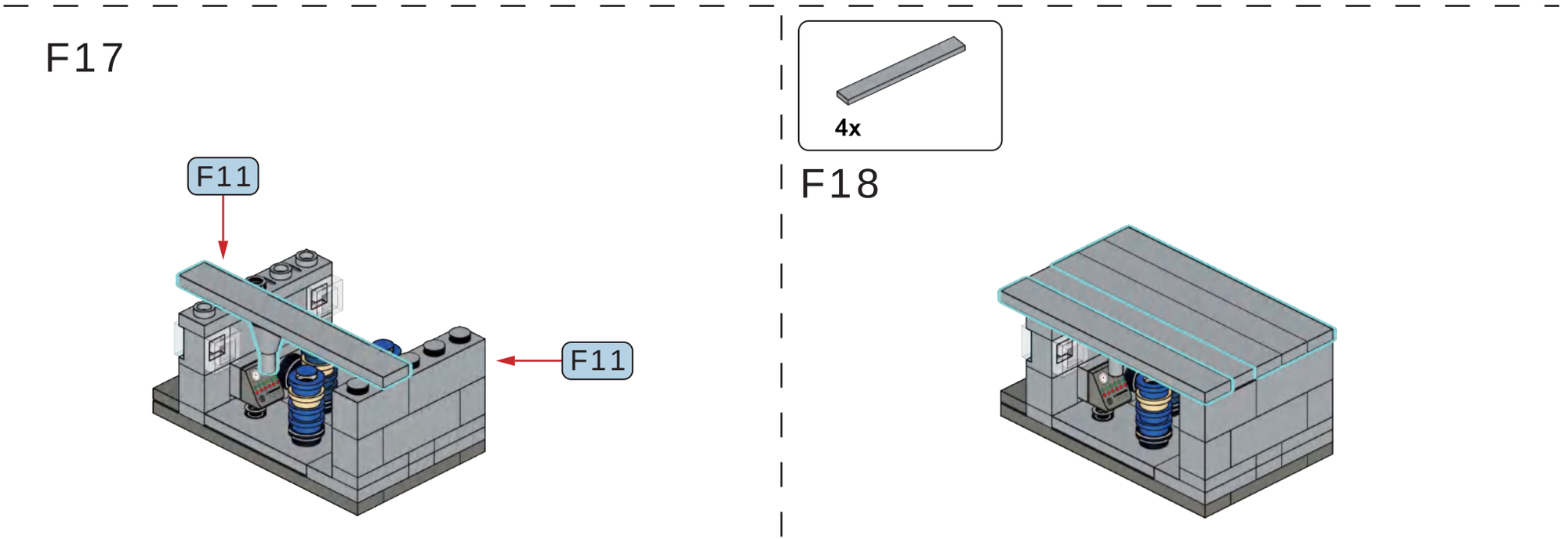
F17
F11
F11
4x
F18

F19

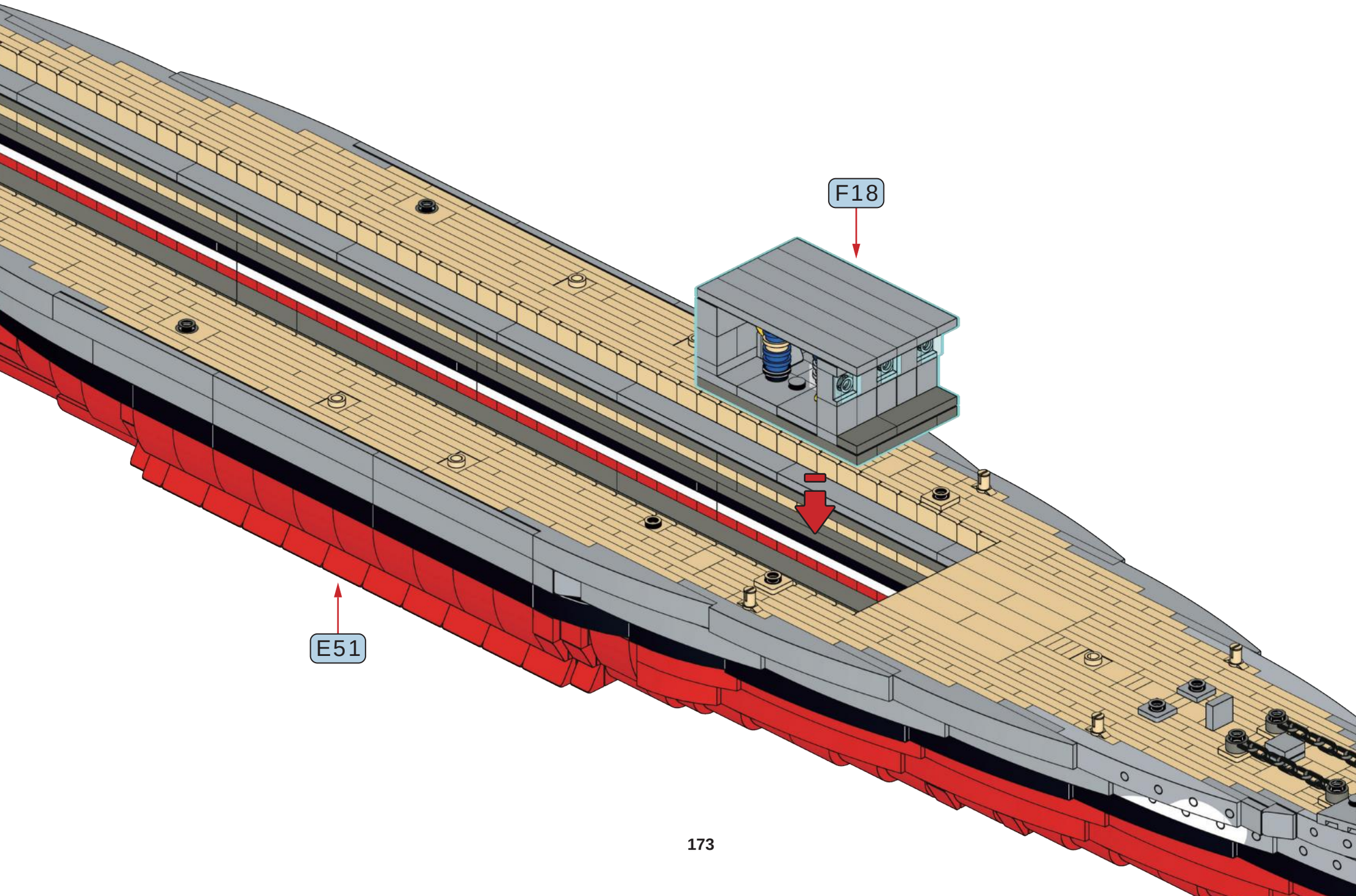

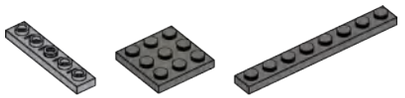

F20

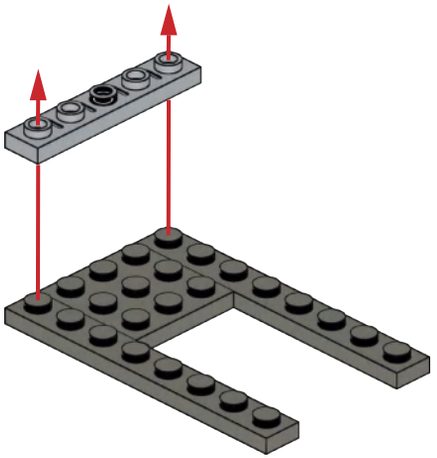

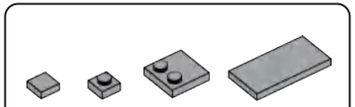

F21

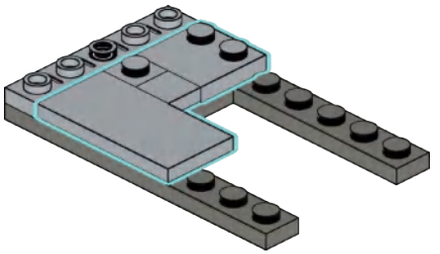

F22

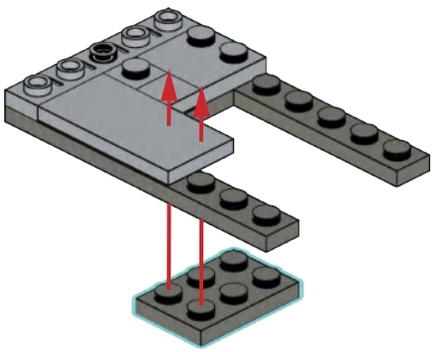

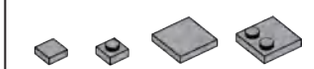

F23

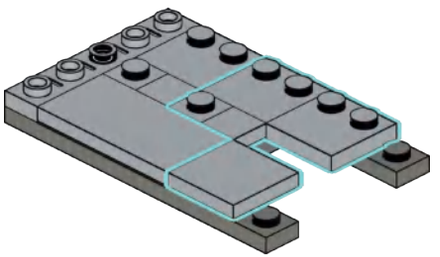

1x

F24

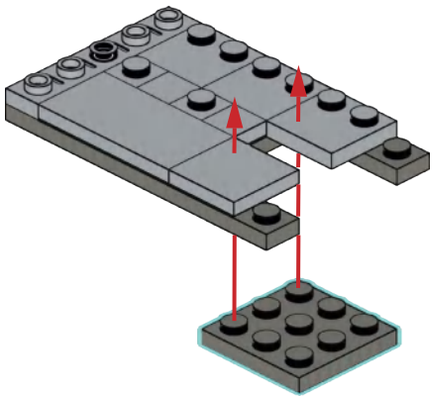

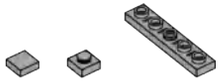

1x 1x 1x

F25

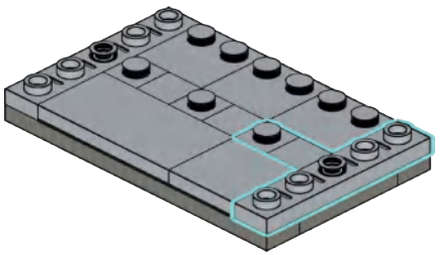

2x 2x 1x

F26

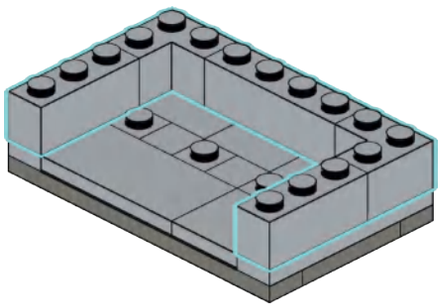

6x 1x

F27

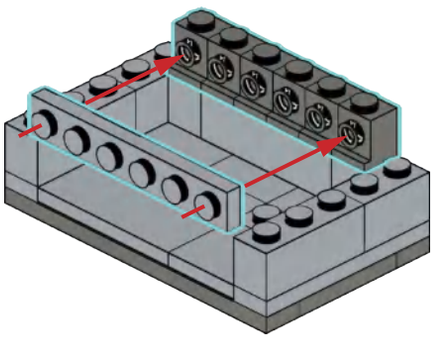

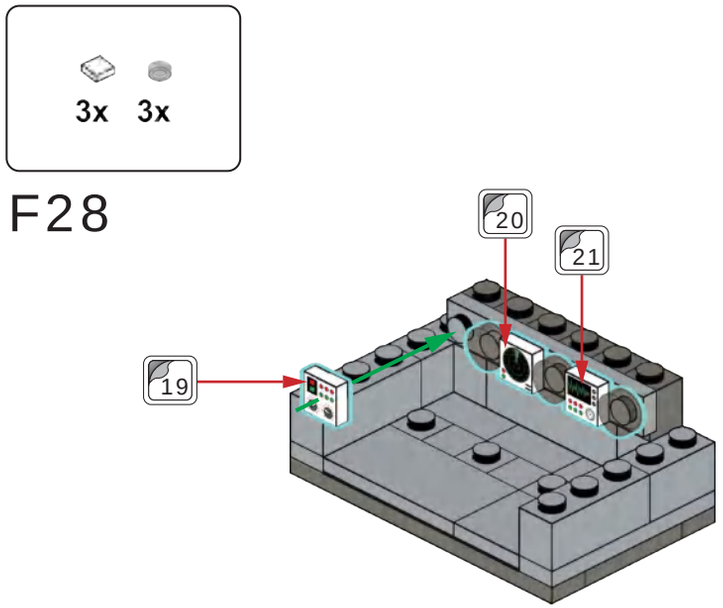
3x 3x
F28
20
21
19

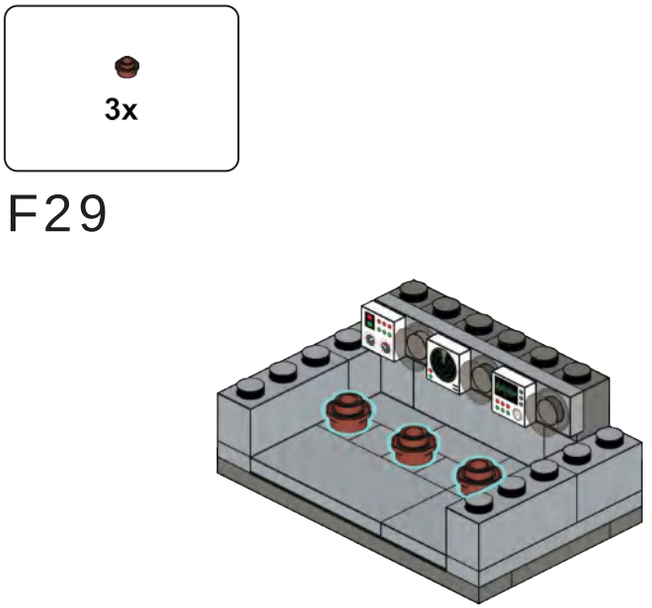
3x
F29

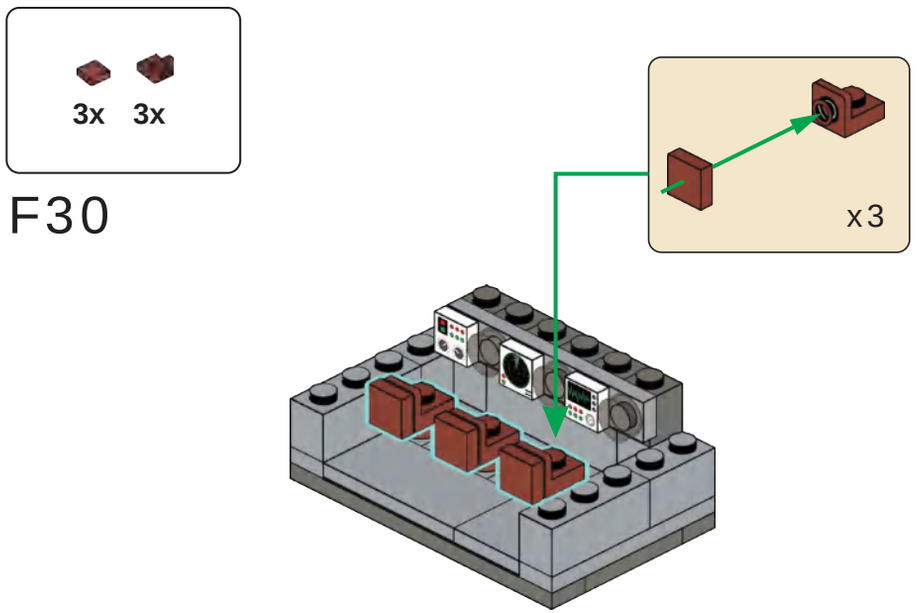
3x 3x
F30
x3

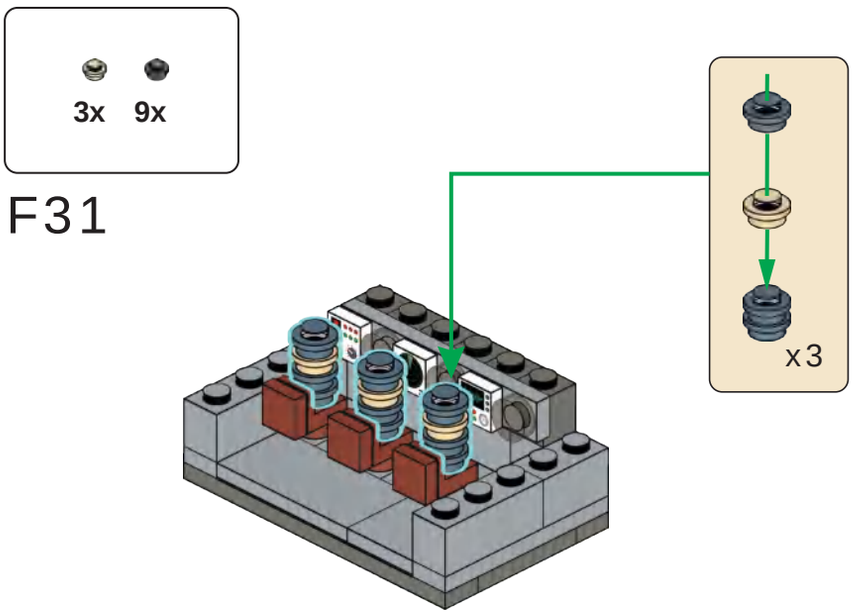
3x 9x
F31
x3

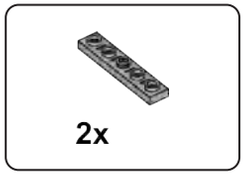

F32

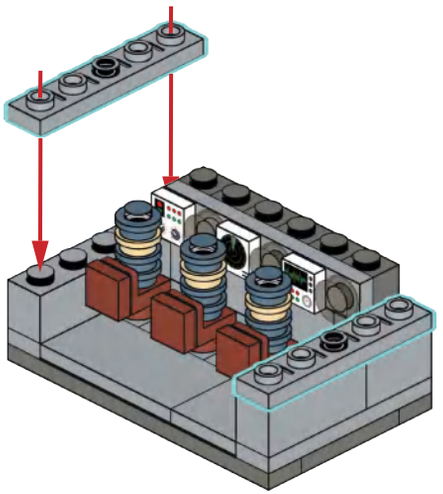

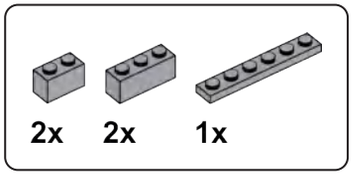

F33

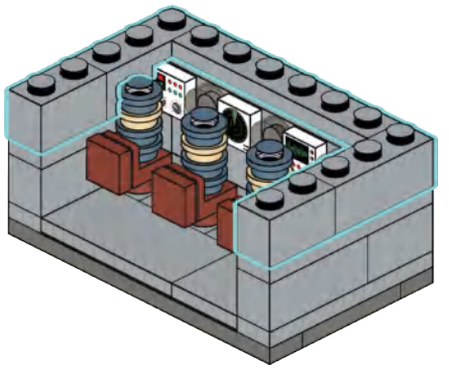

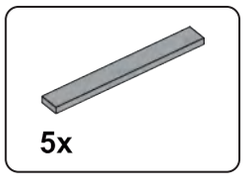

F34

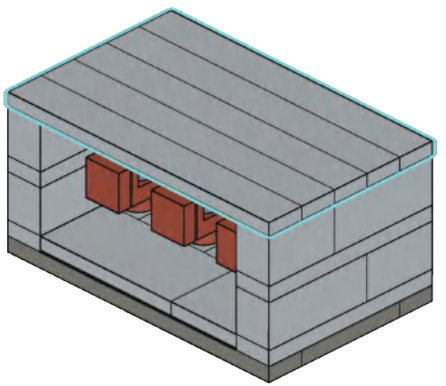

F35

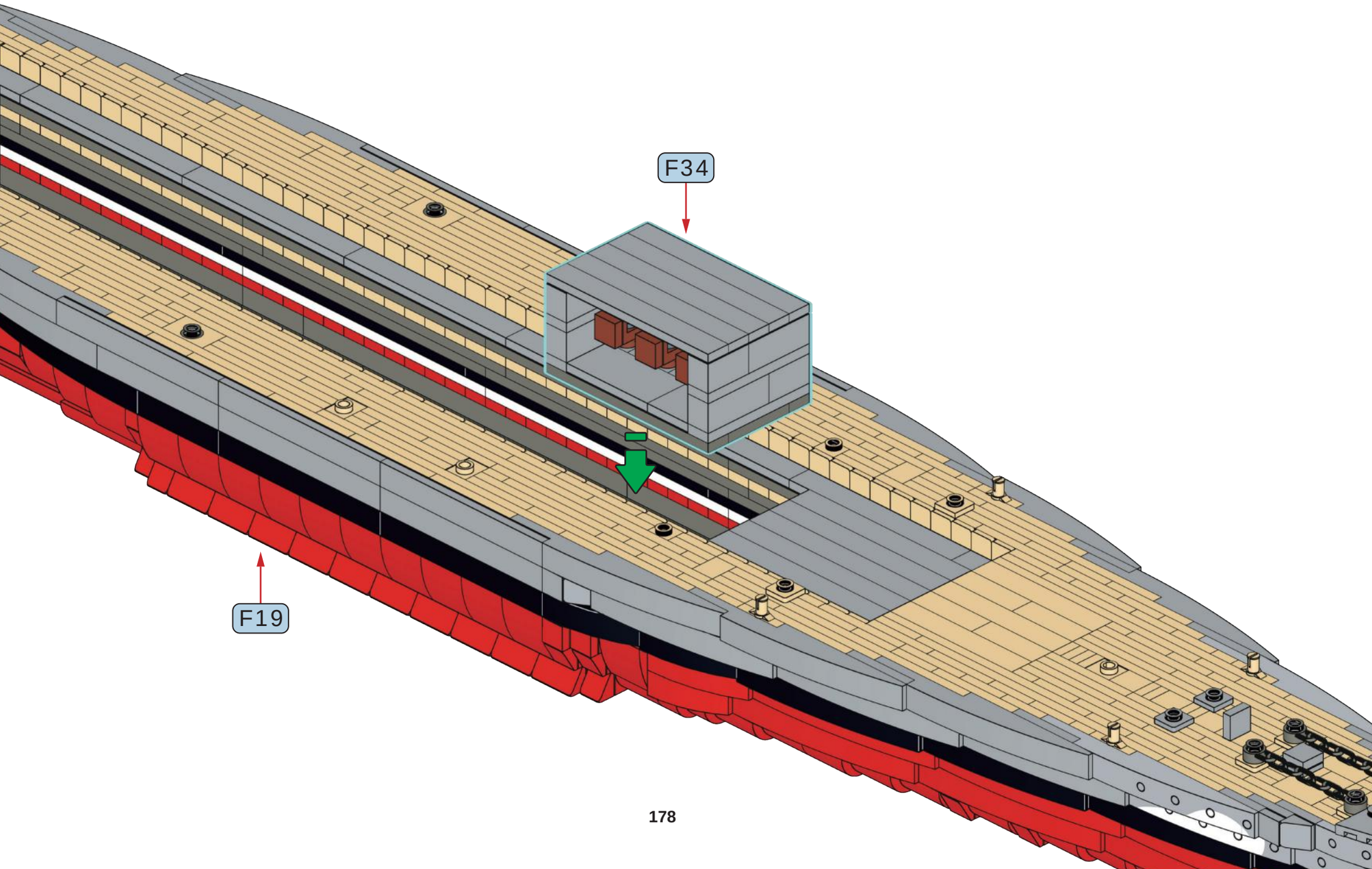

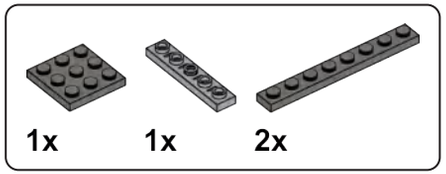

F36

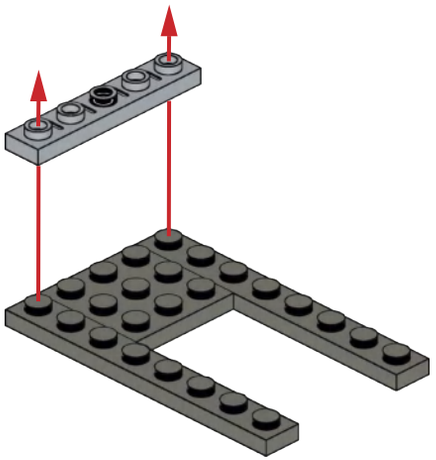

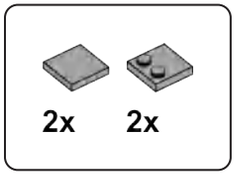

F37

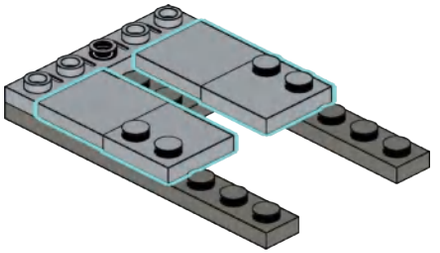

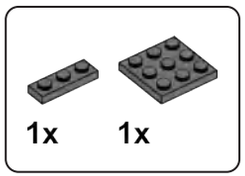

F38

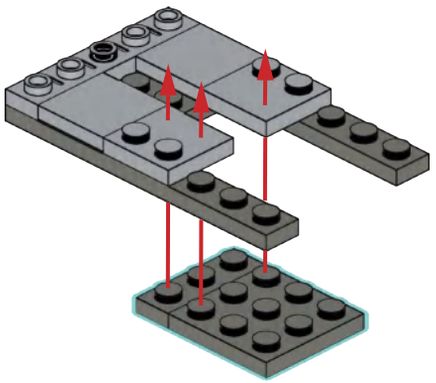

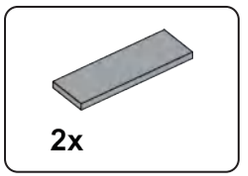

F39

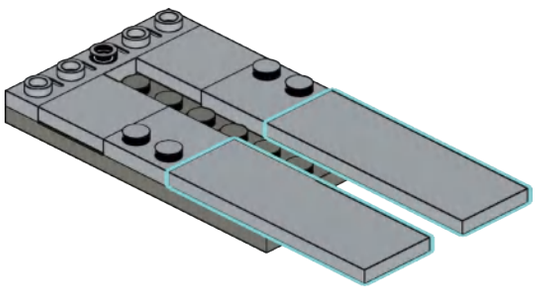

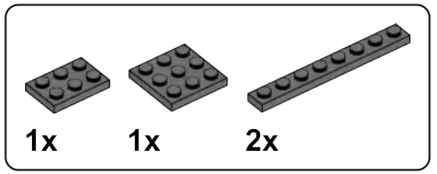

F40

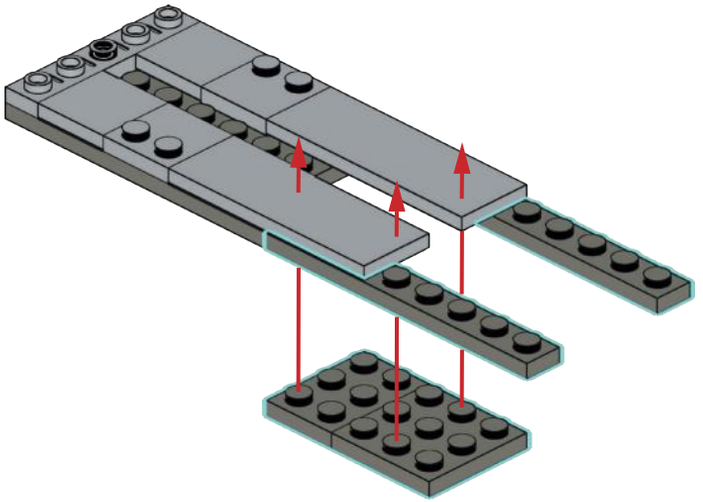

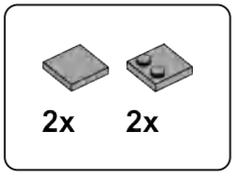

F41

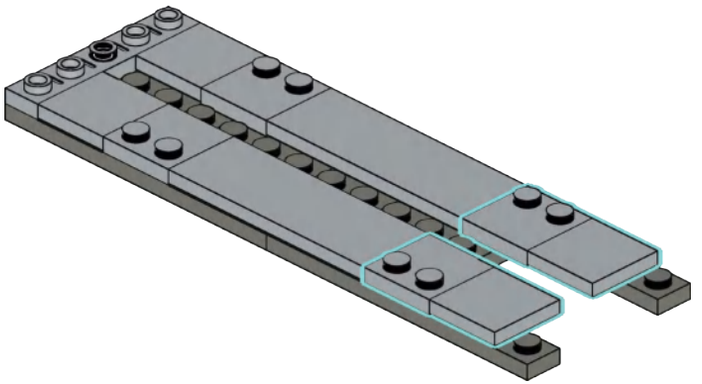

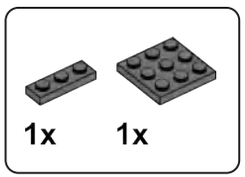

F42

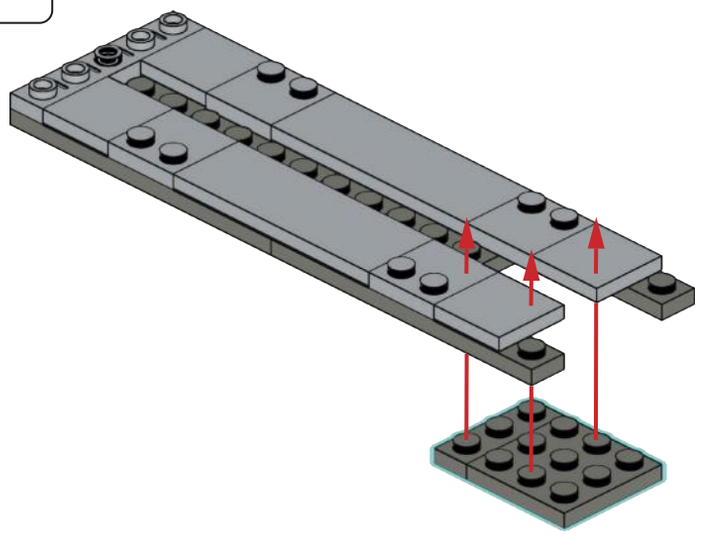

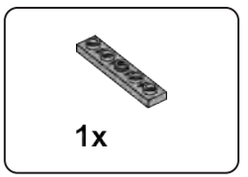

F43

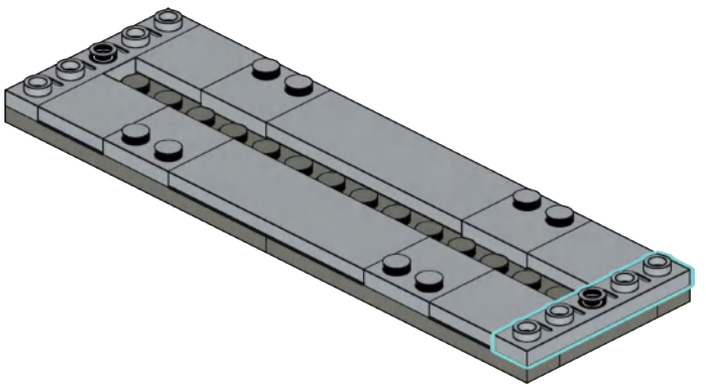

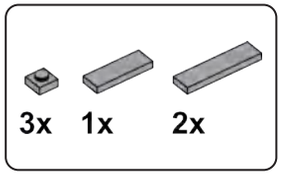

F44

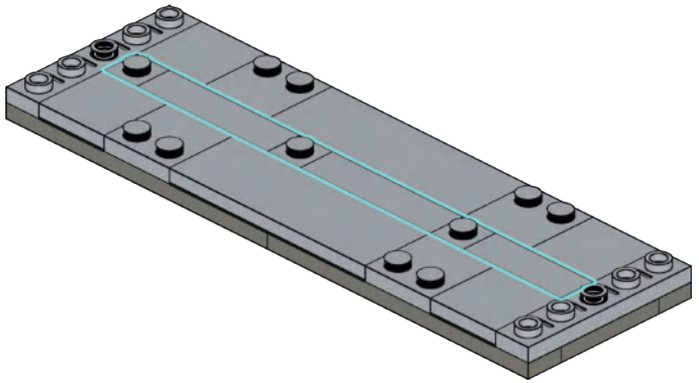

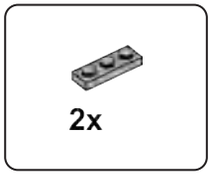

F45

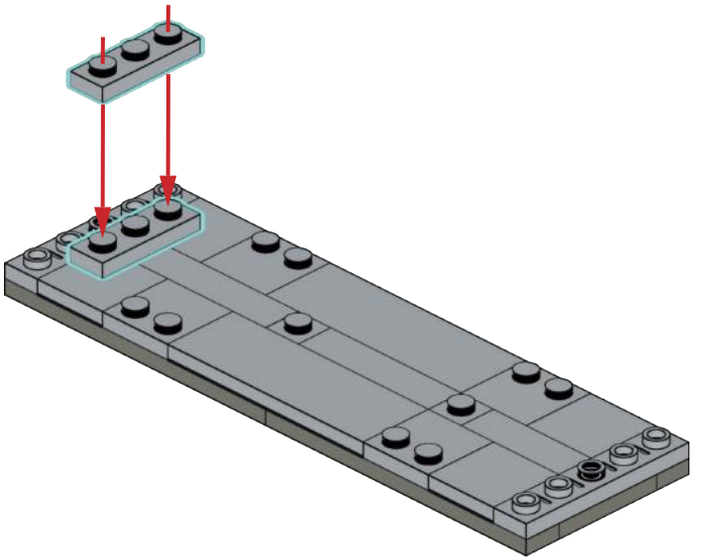

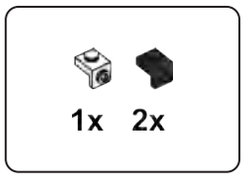

F46

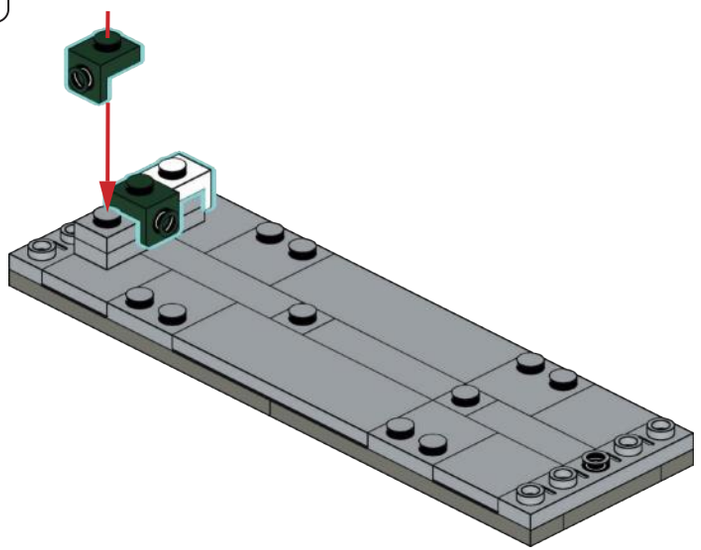

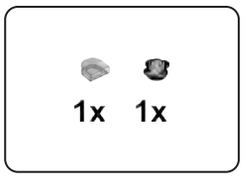

F47

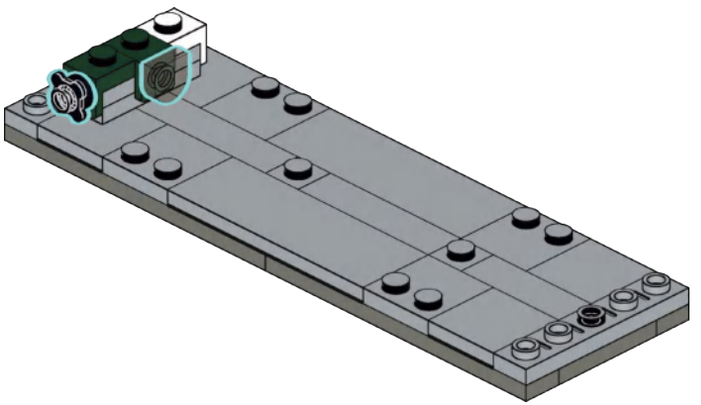

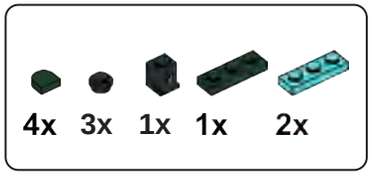

F48

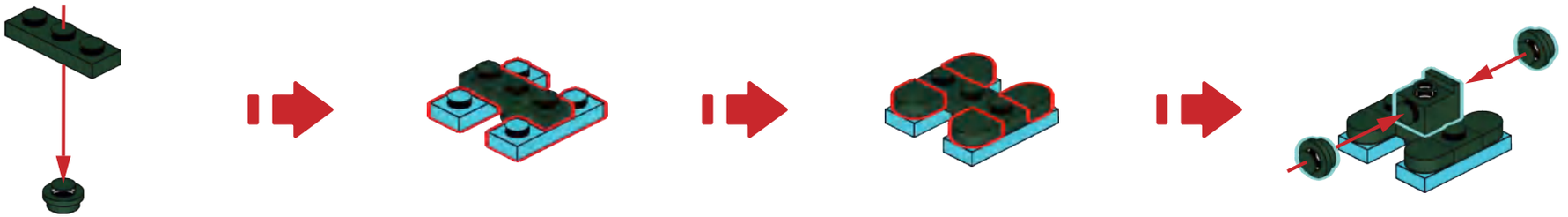

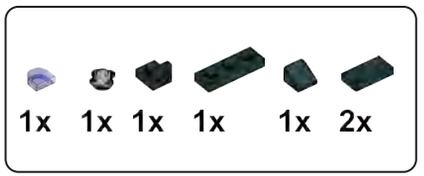

F49

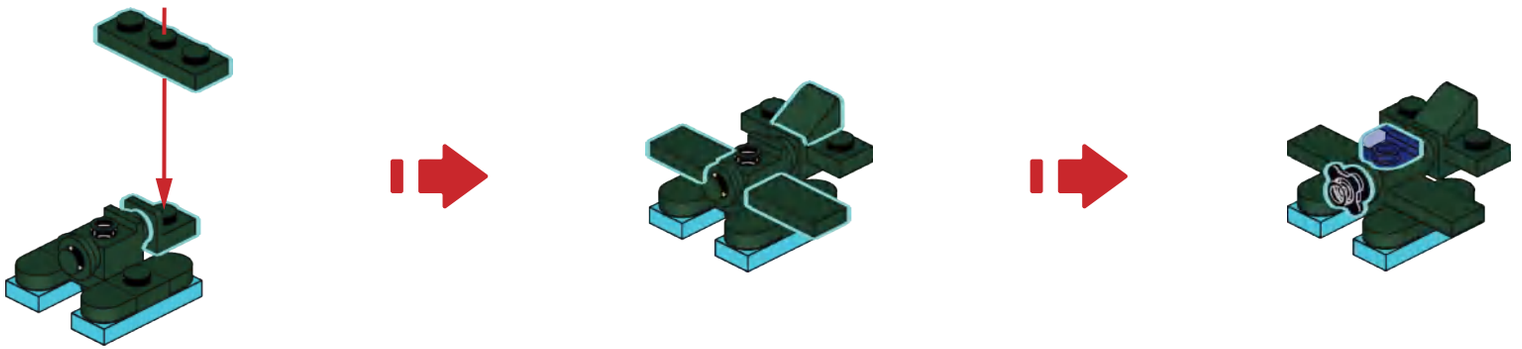

F50

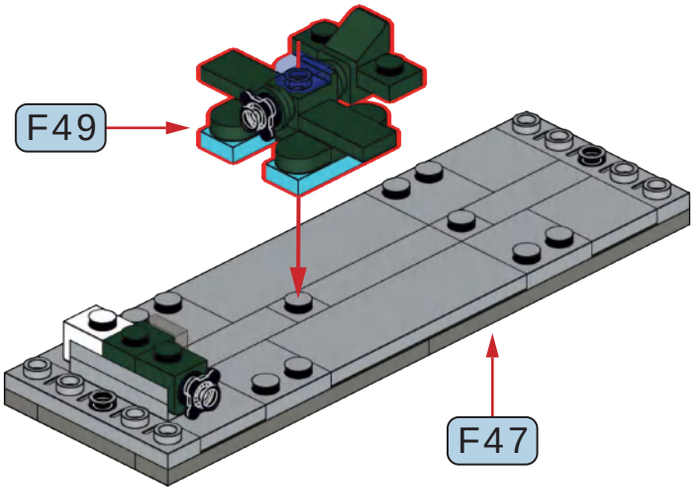

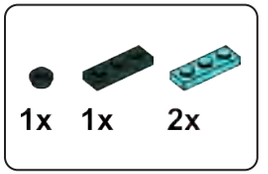

F51

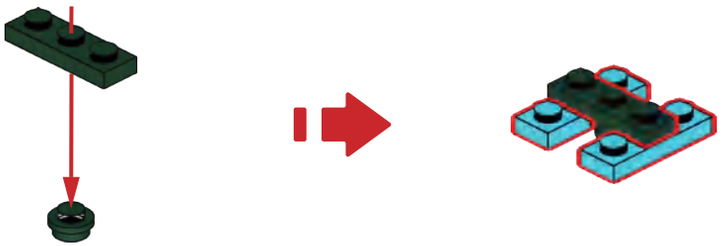

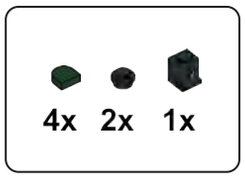

F52

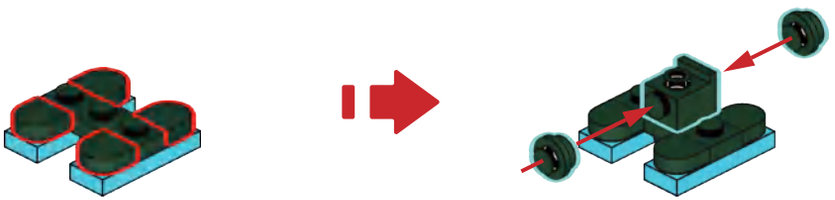

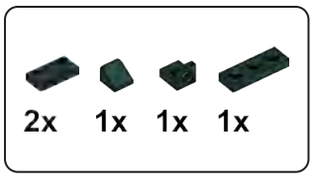

F53

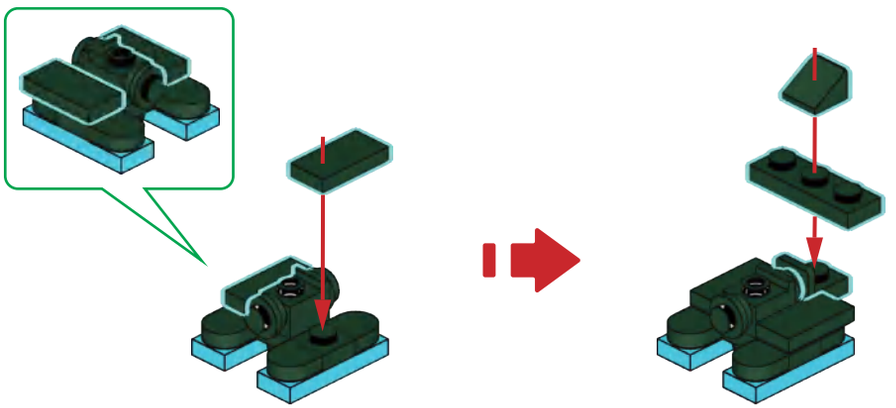

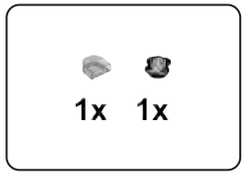

F54

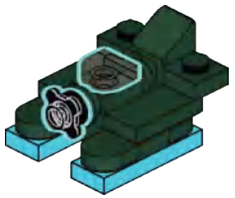

F55

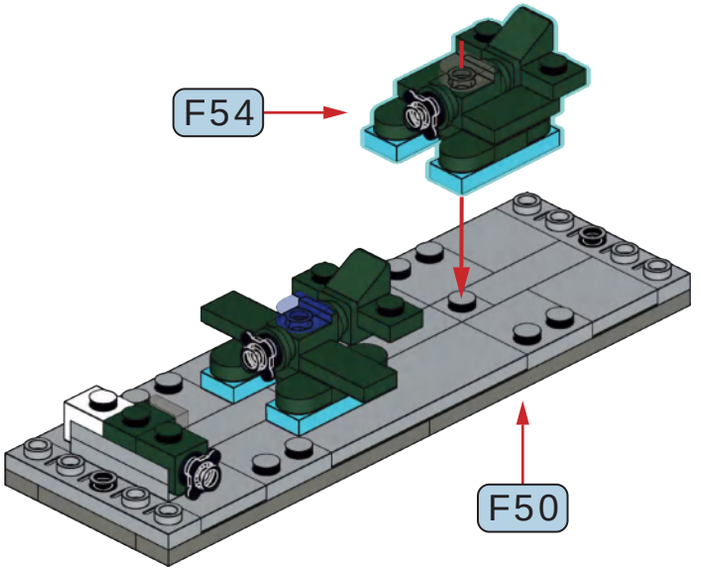

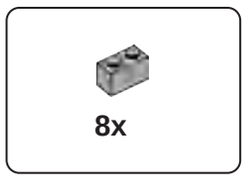

F56

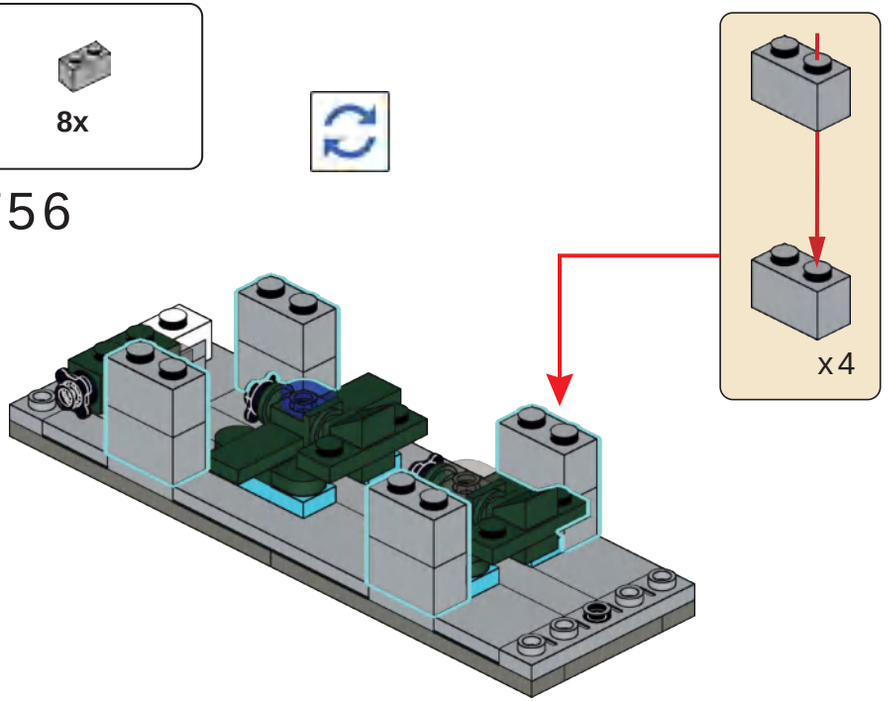

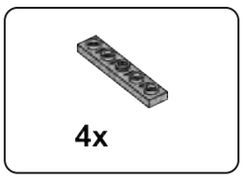

F57

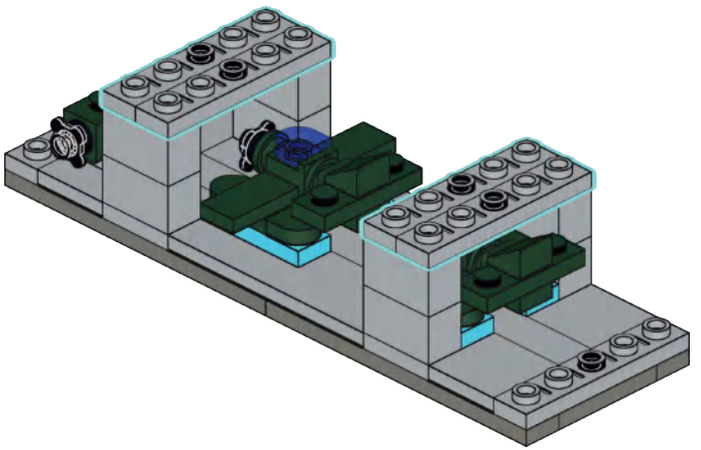

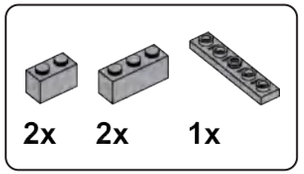

F58

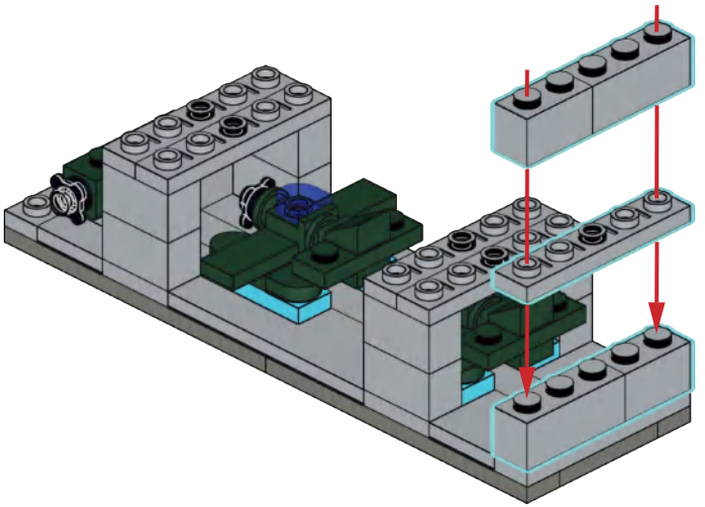

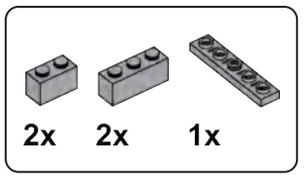

F59

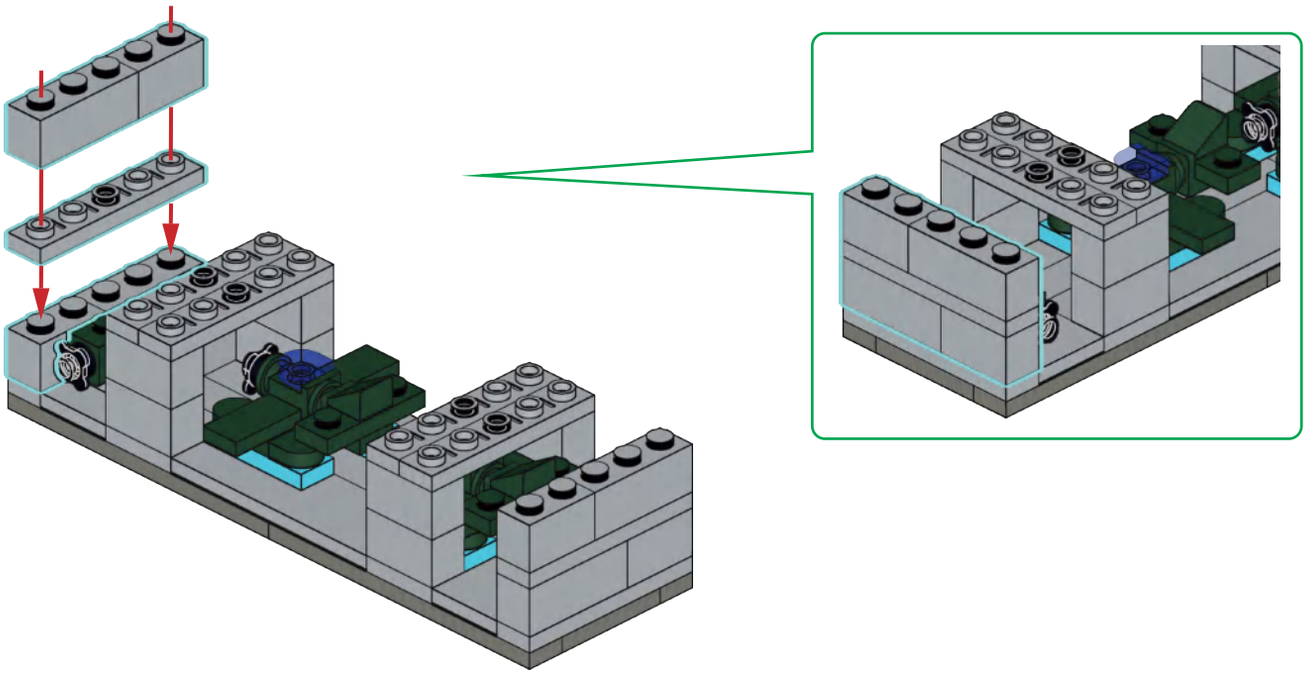

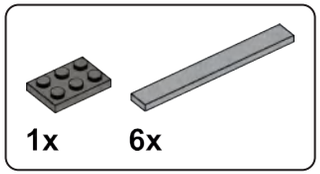

F60

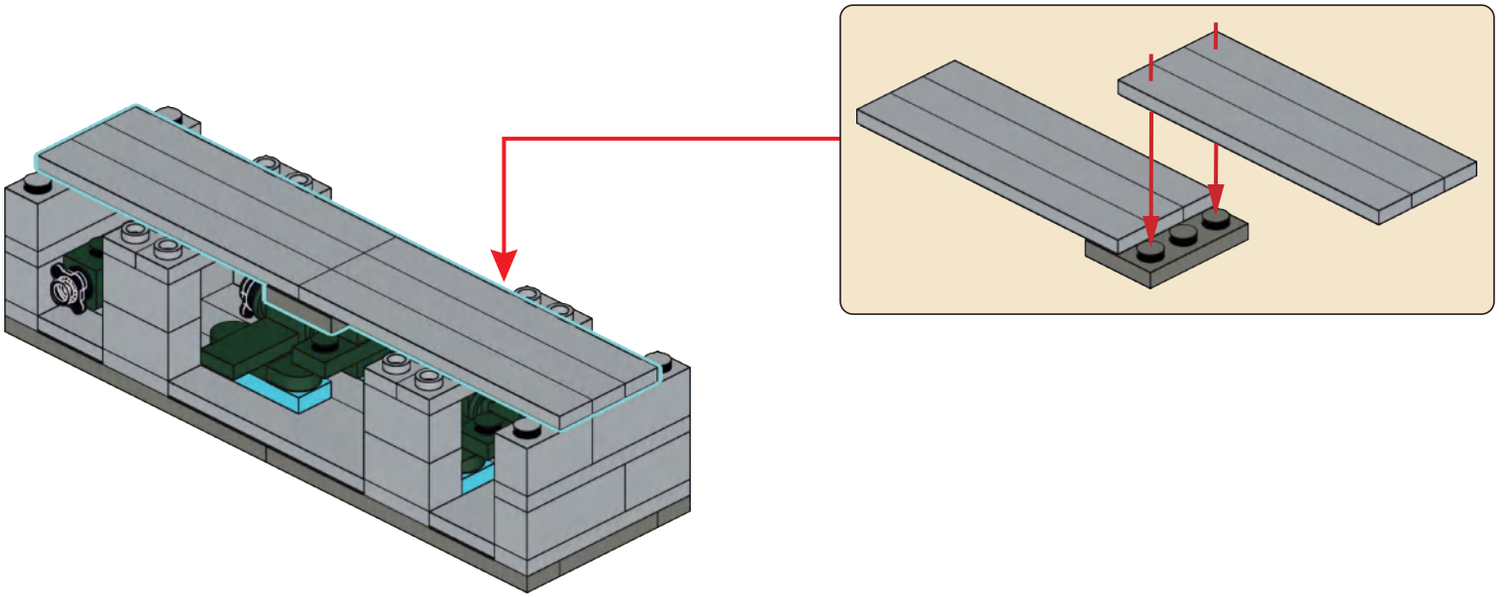

F61

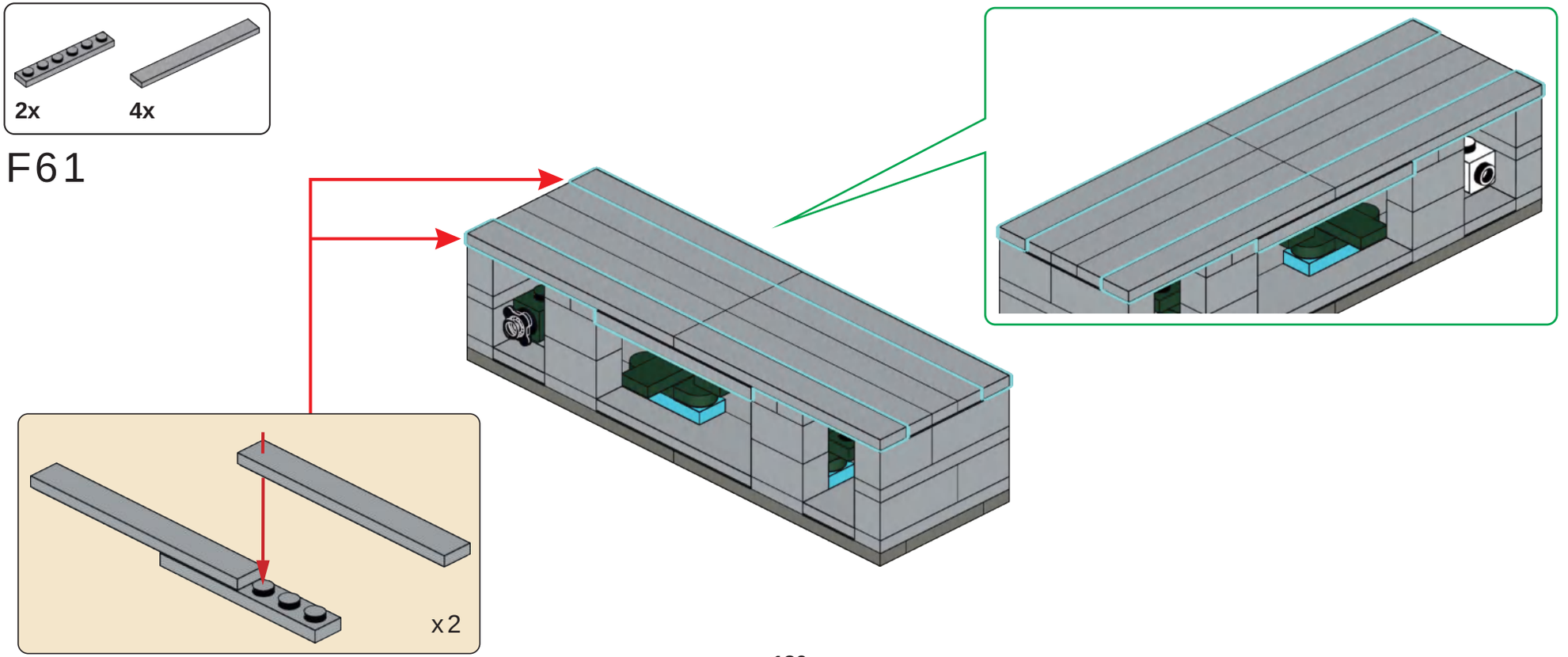

F62

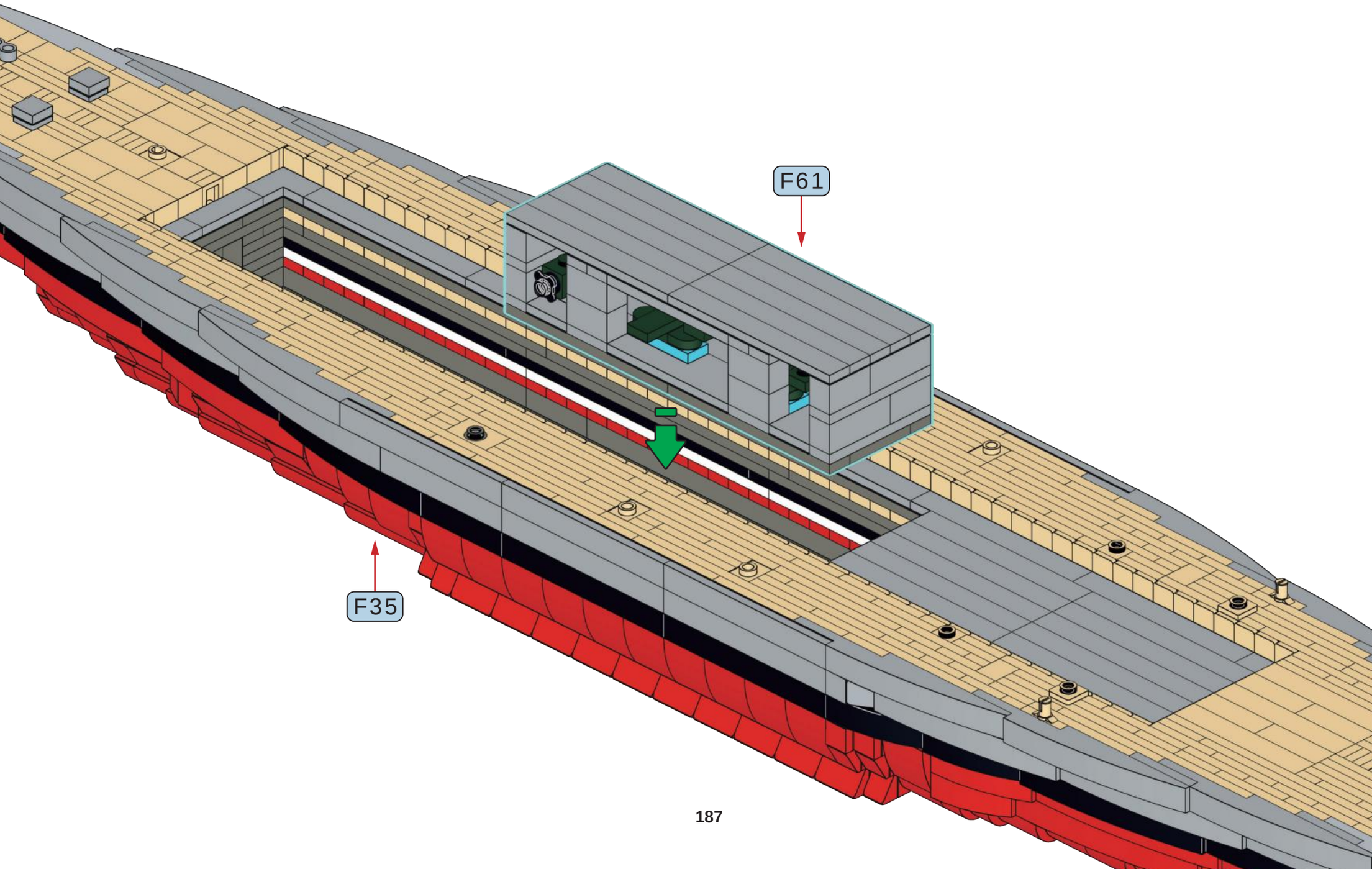

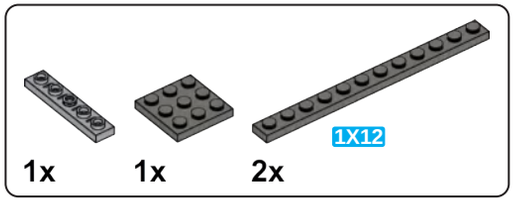

F63

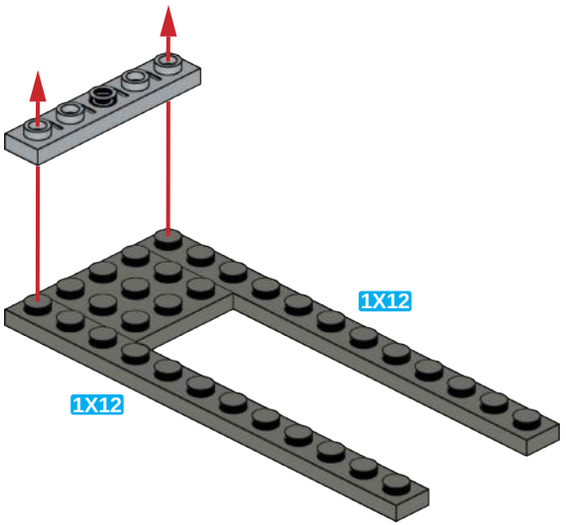

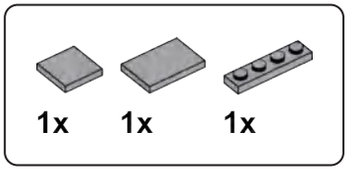

F64

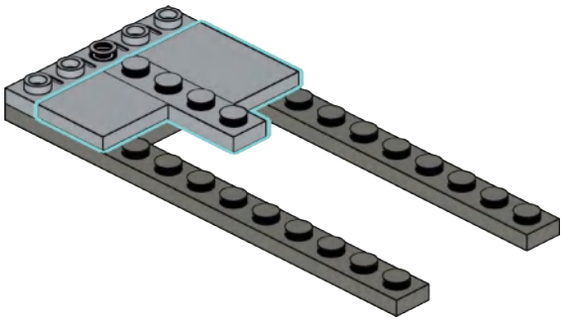

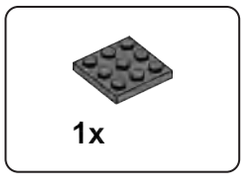

F65

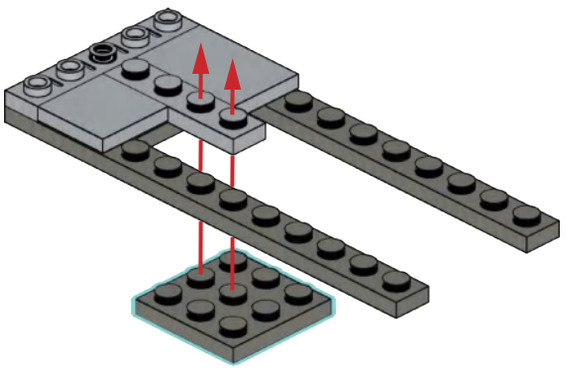

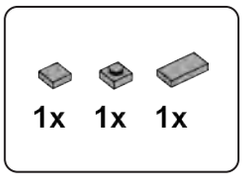

F66

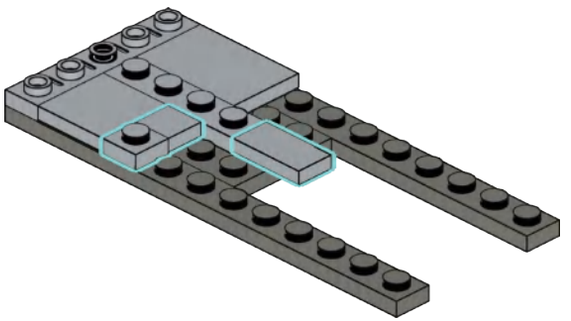

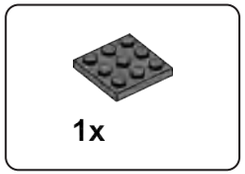

F67

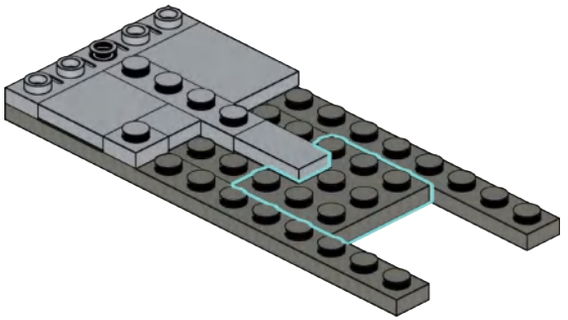

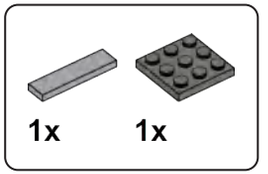

F68

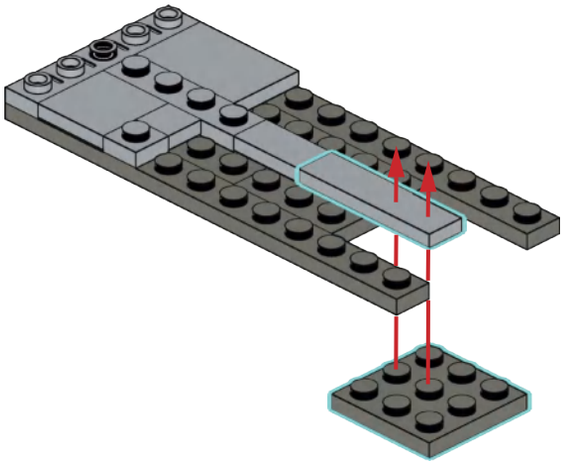

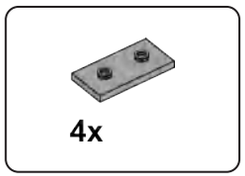

F69

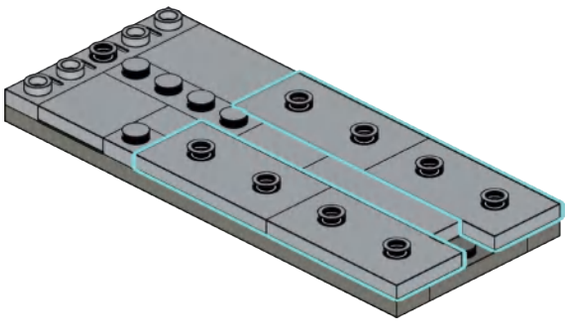

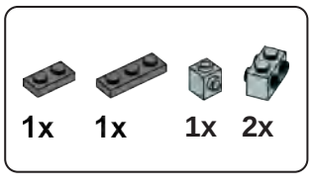

F70

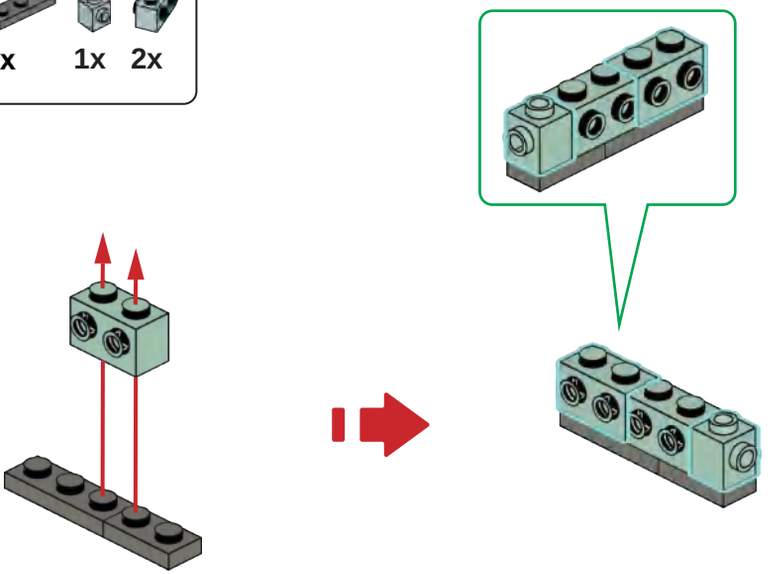

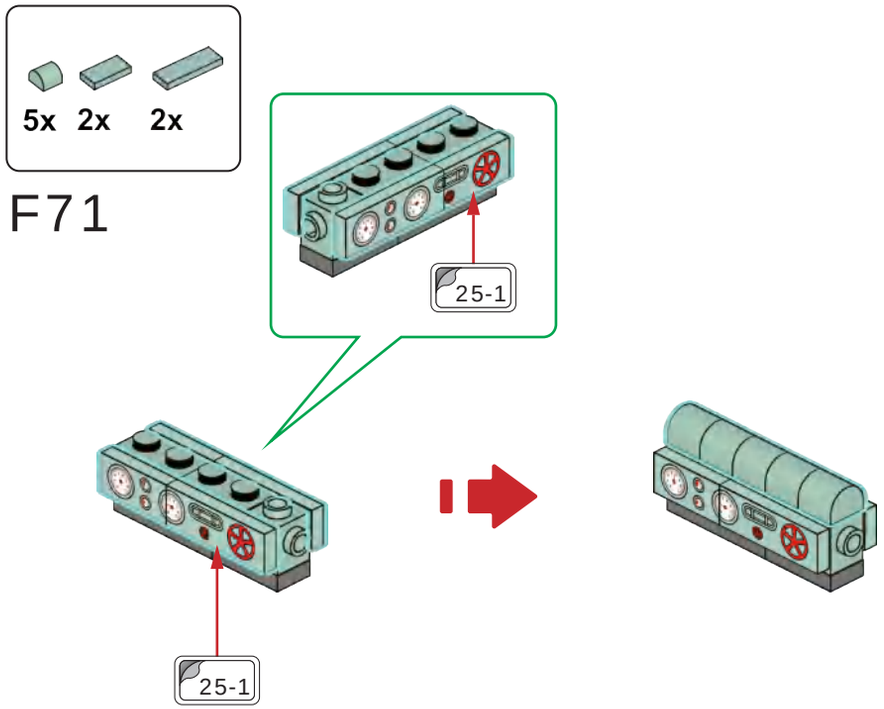
5x 2x 2x
F71
25-1
25-1

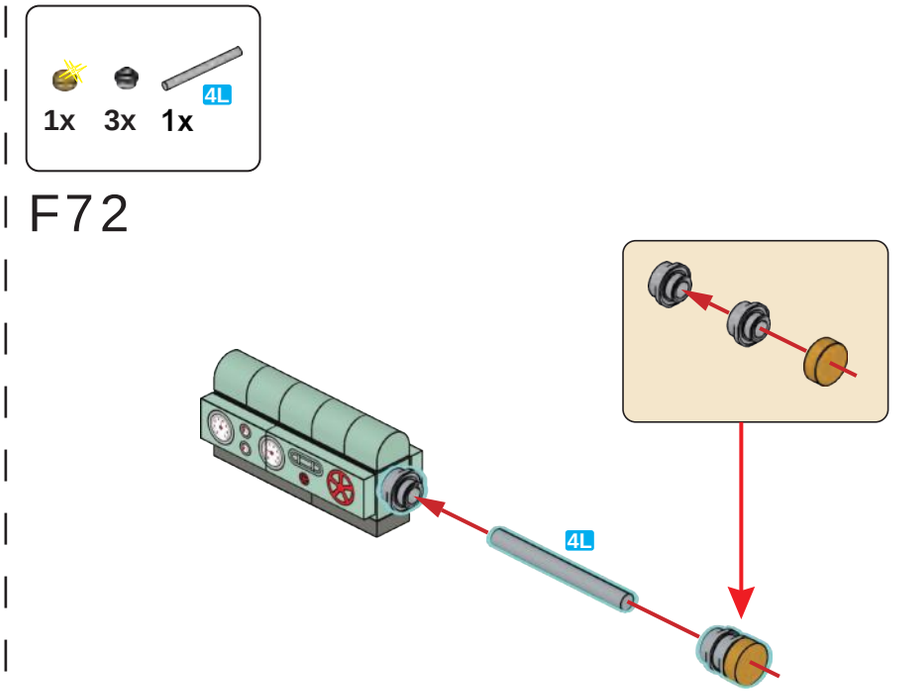
1x 3x 1x
4L
F72
4L

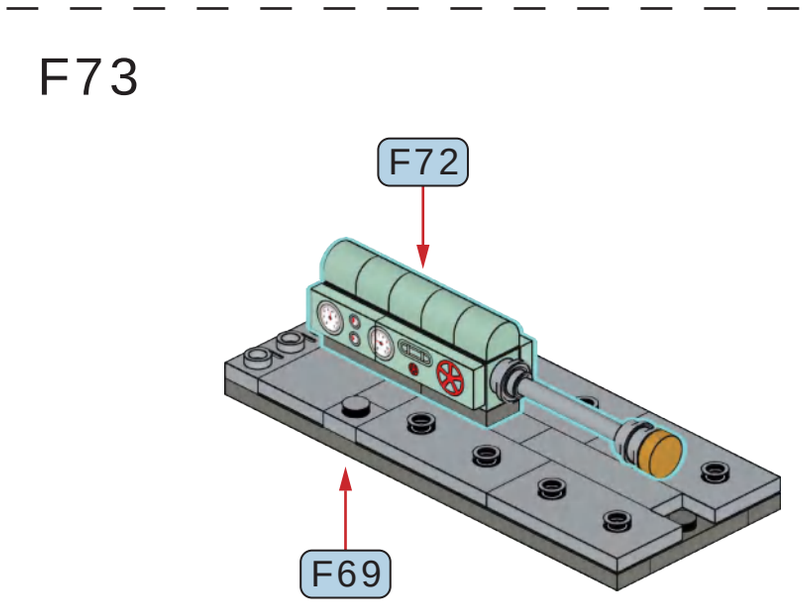
F73
F72
F69

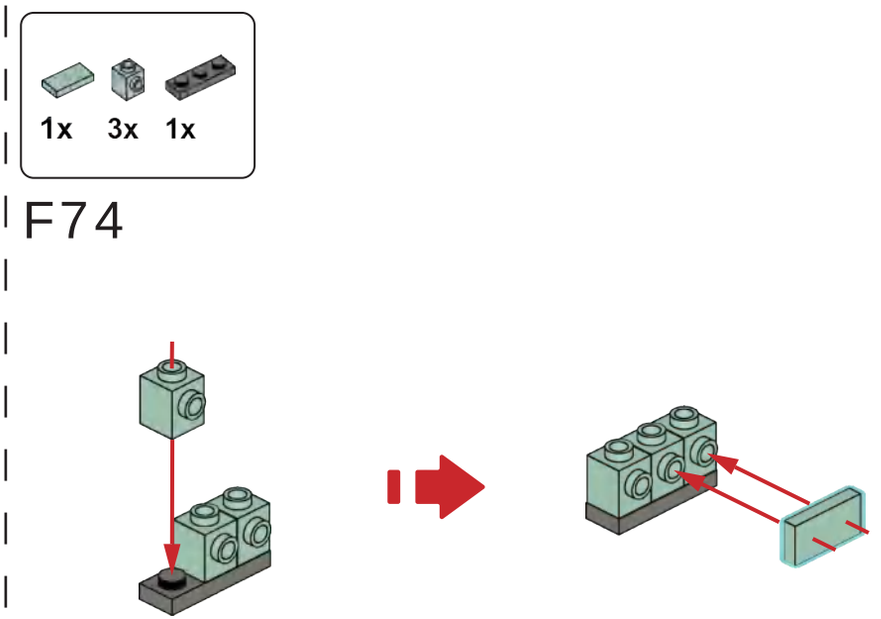
1x 3x 1x
F74

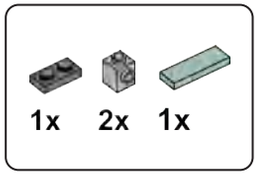

F75

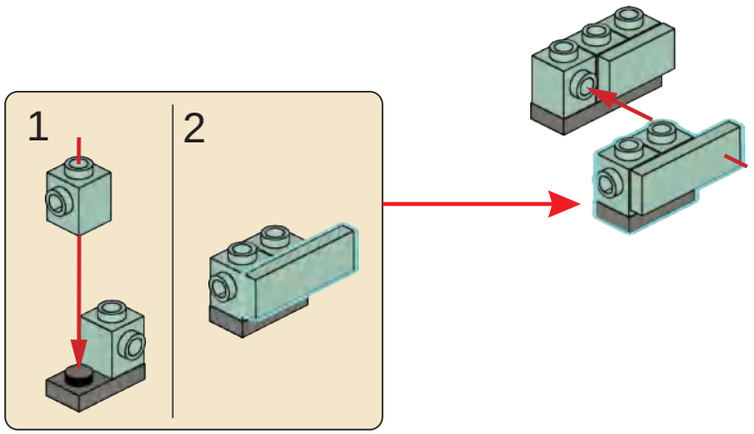

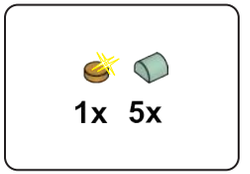

F76

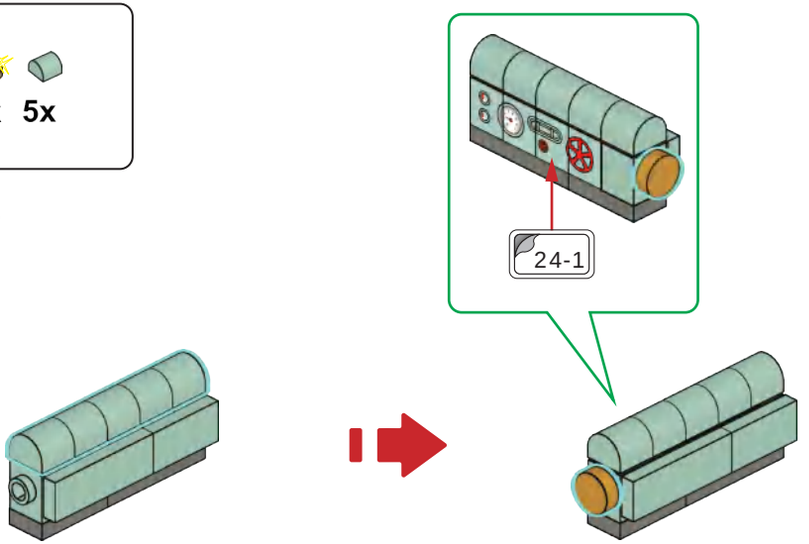

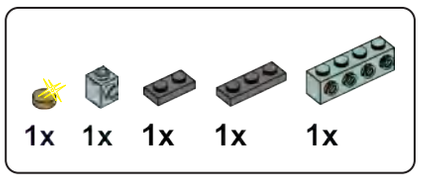

F77

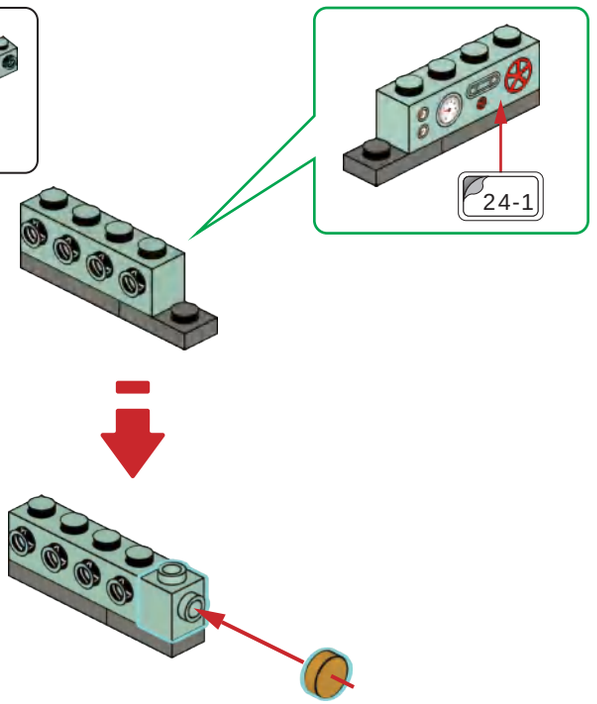

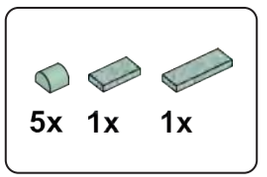

F78

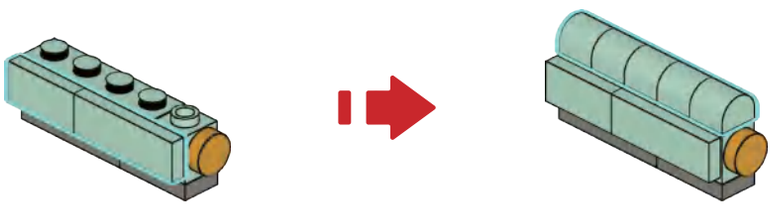

F79

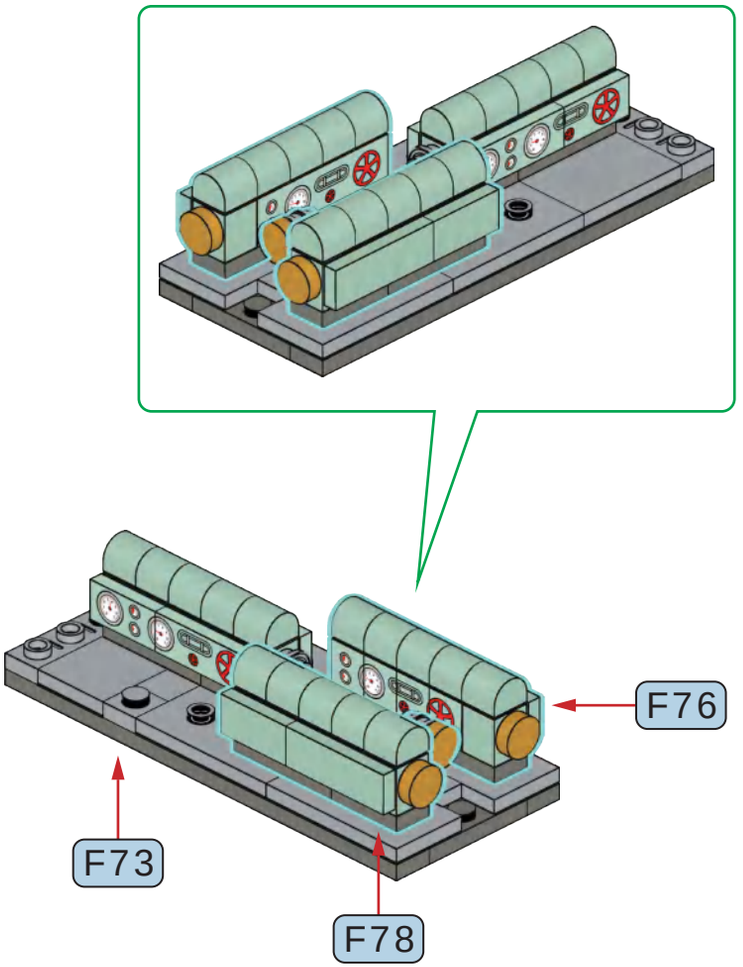

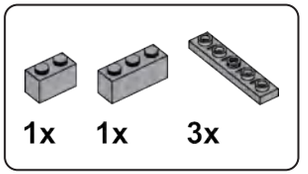

F80

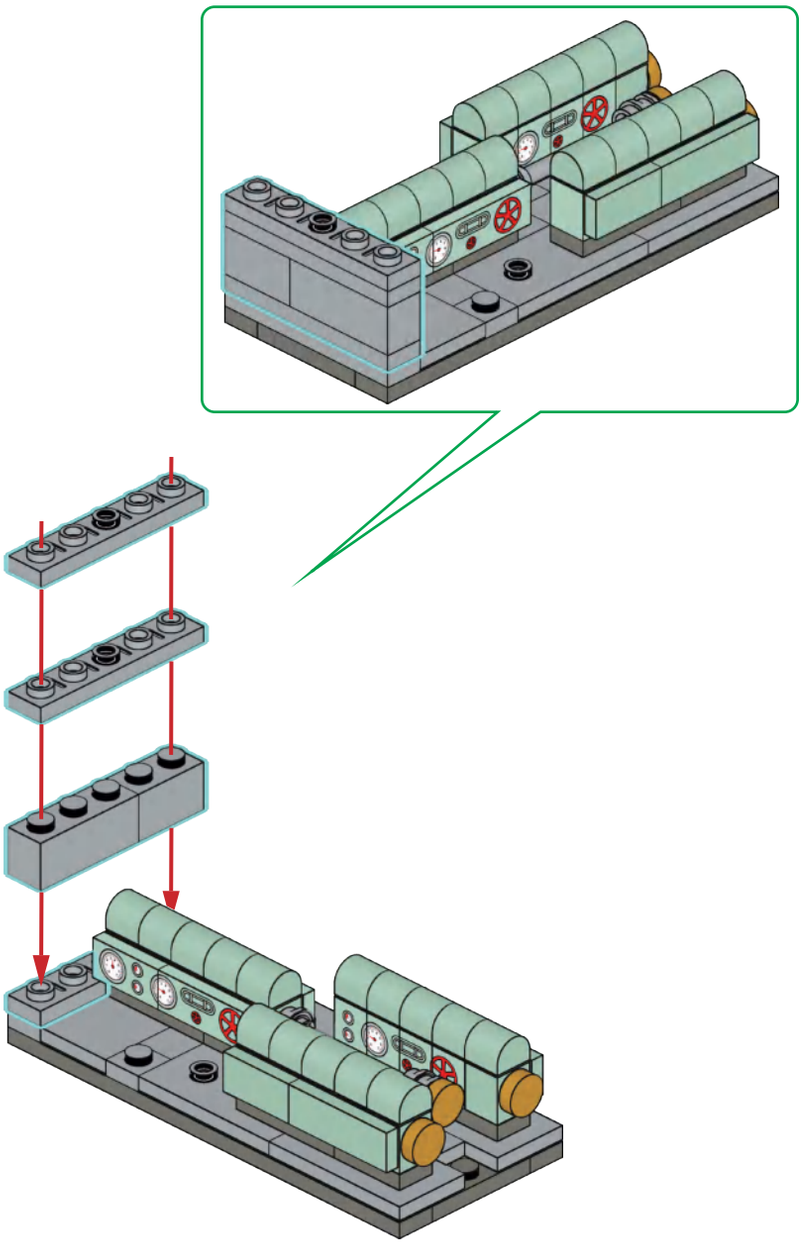

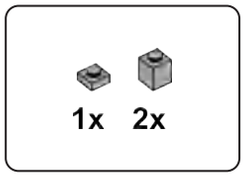

F81

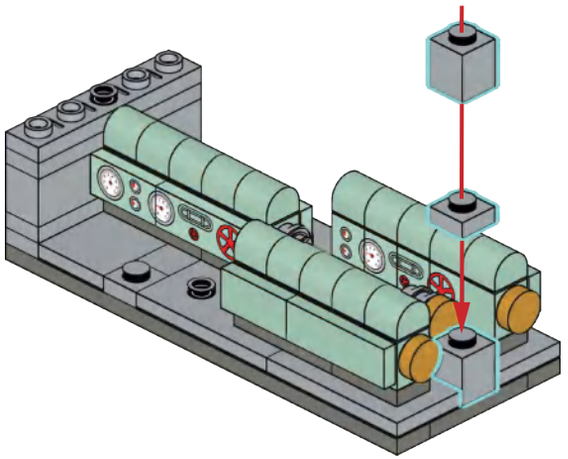

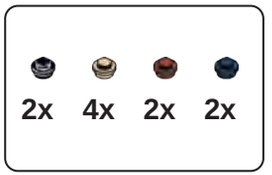

F82

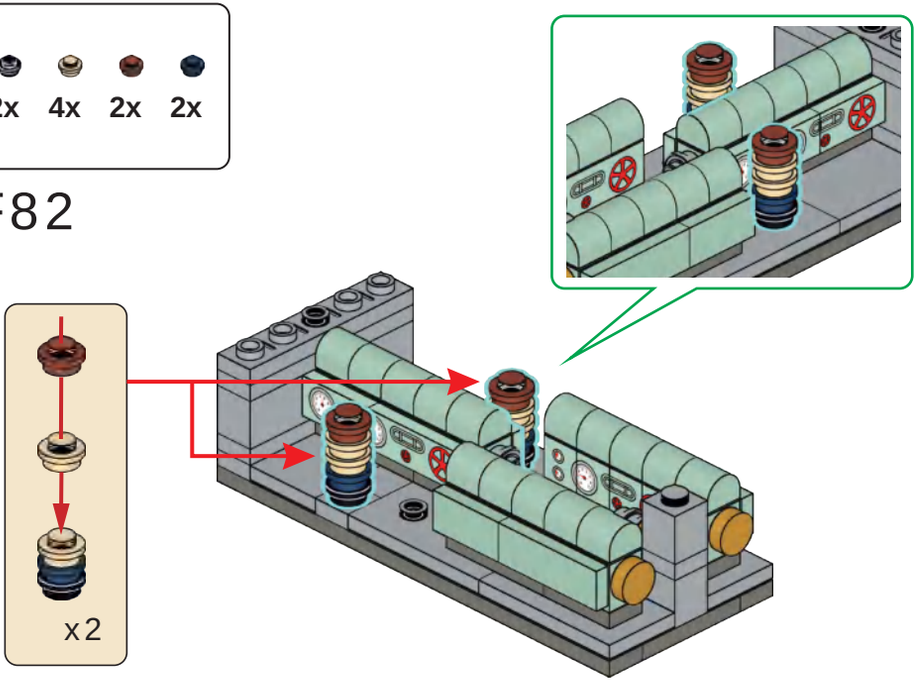

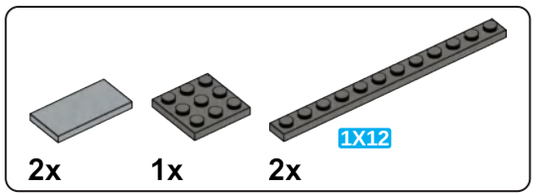

F83

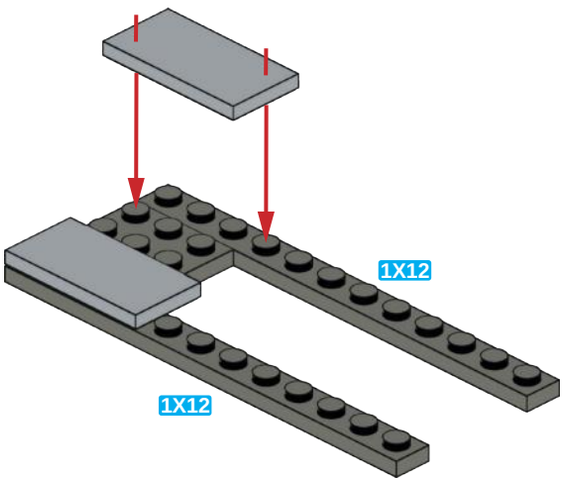

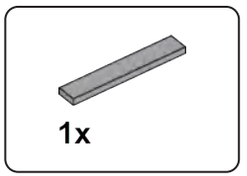

F84

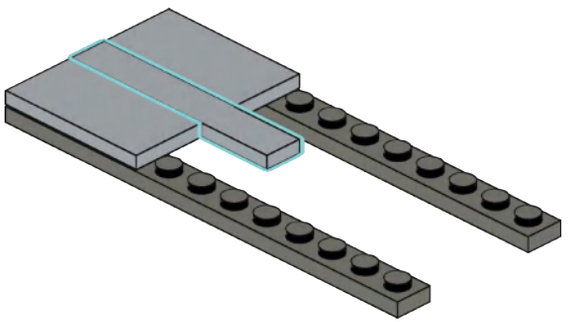

1x

F85

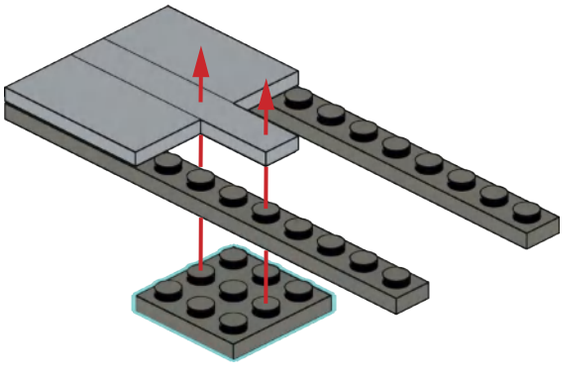

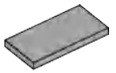

4x

F86

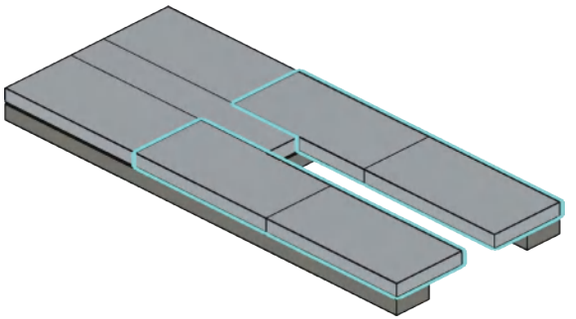

2x

F87

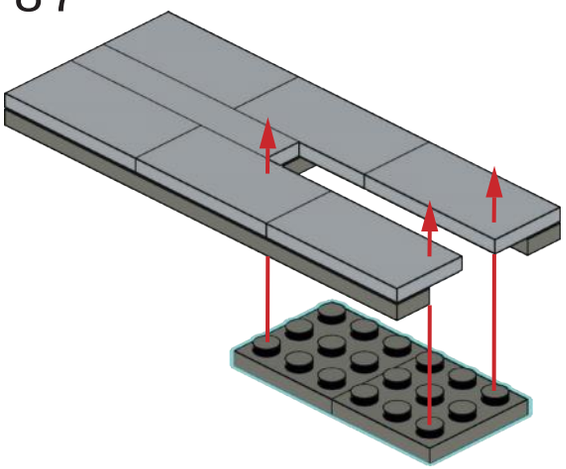

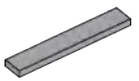

1x

F88

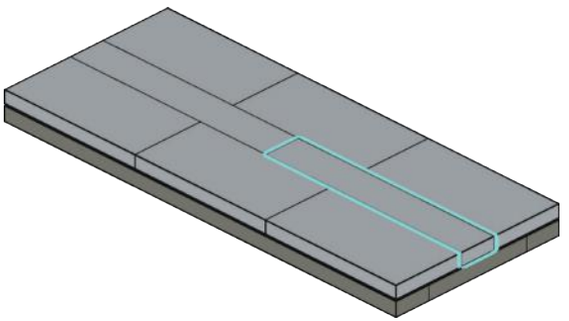

F89

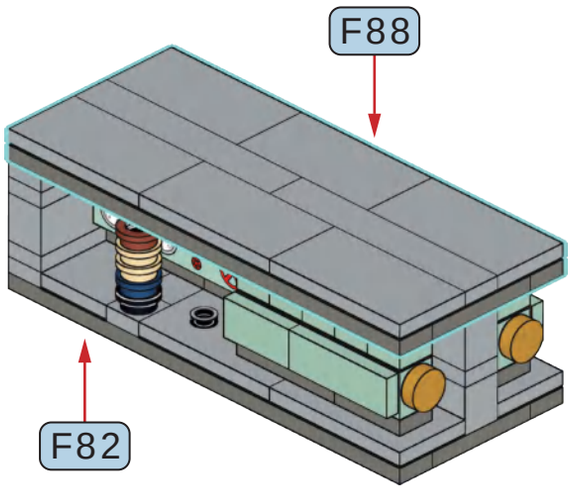

F90

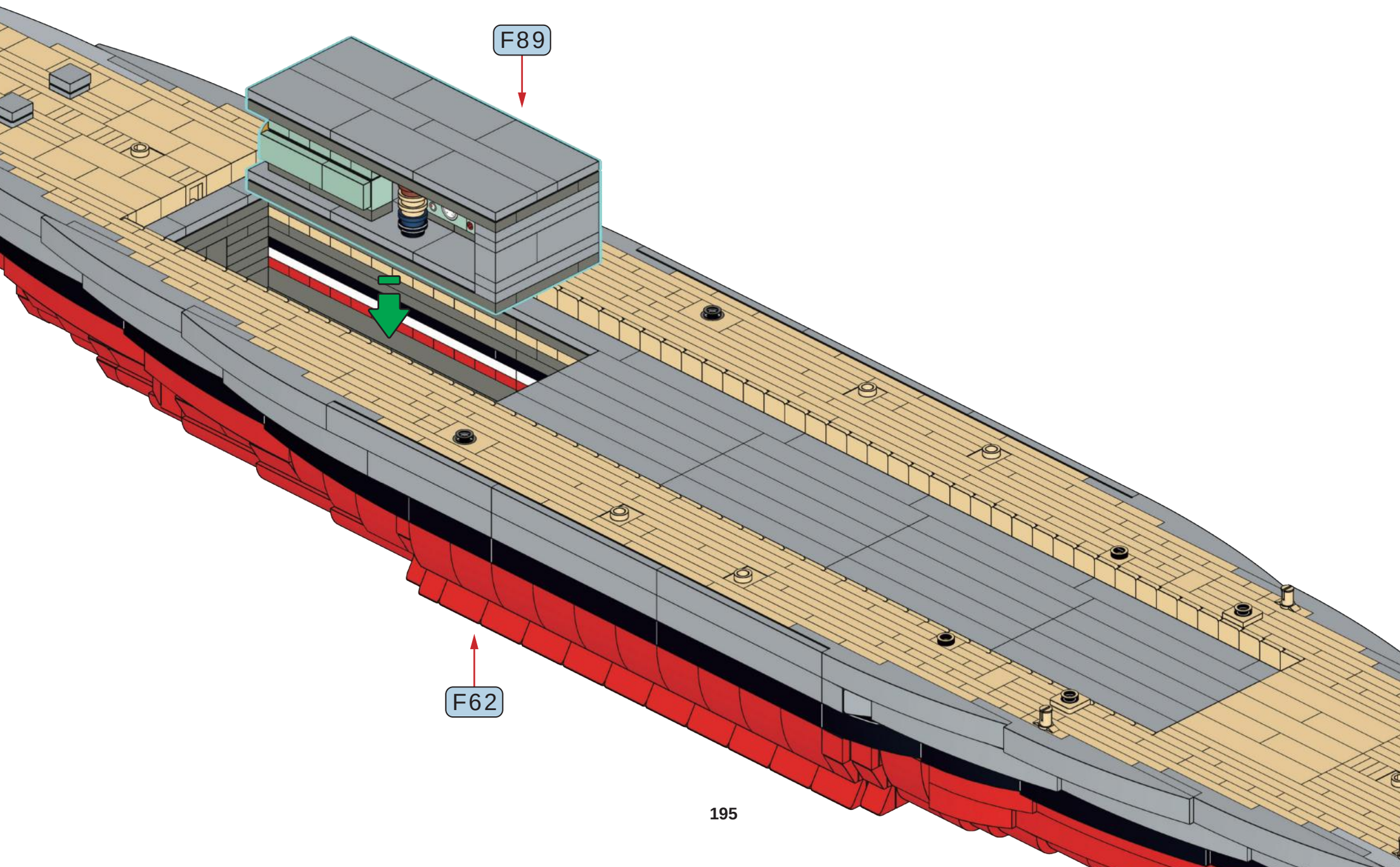

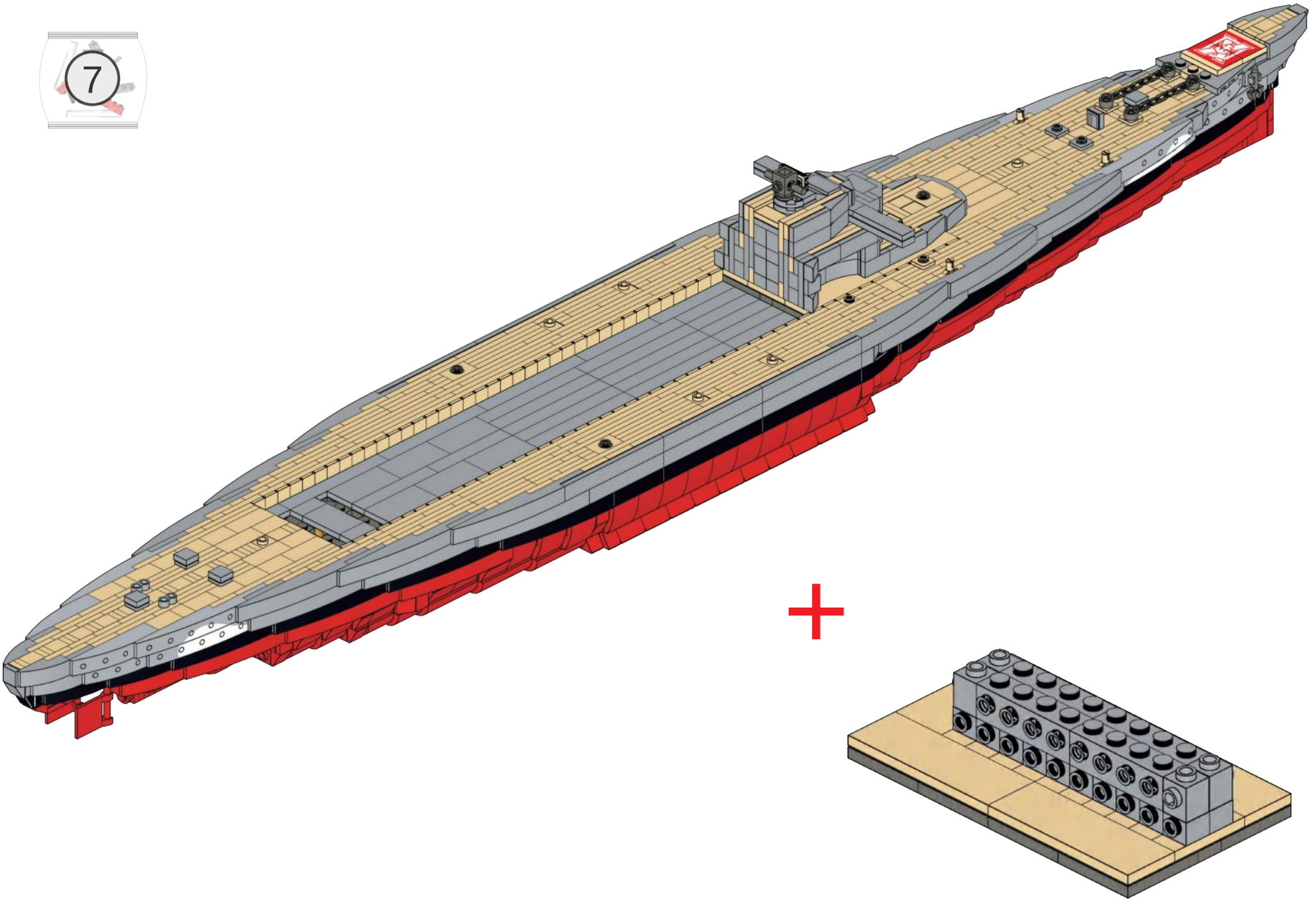

G

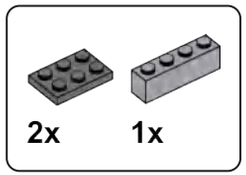

G1

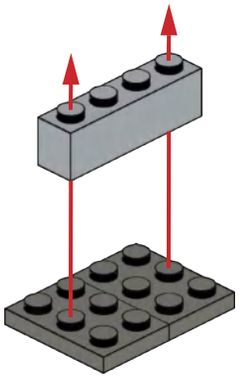

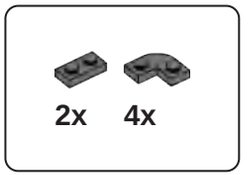

G2

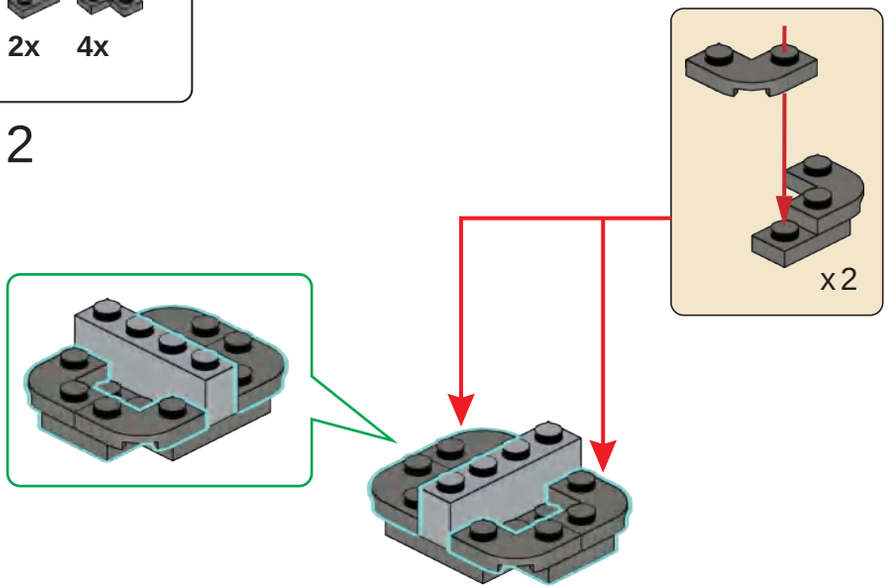

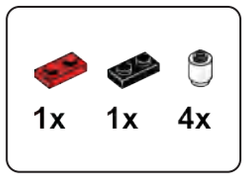

G3

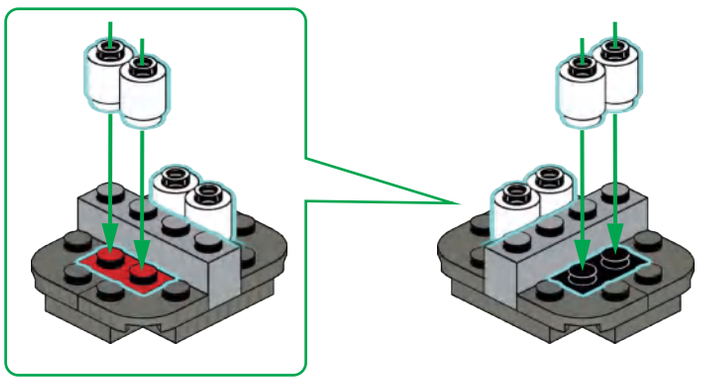

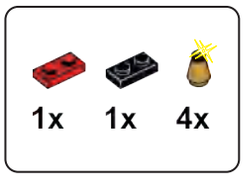

G4

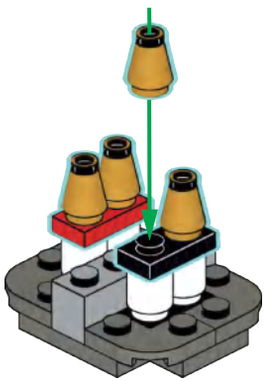

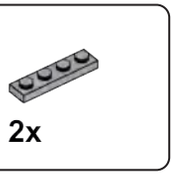

G5

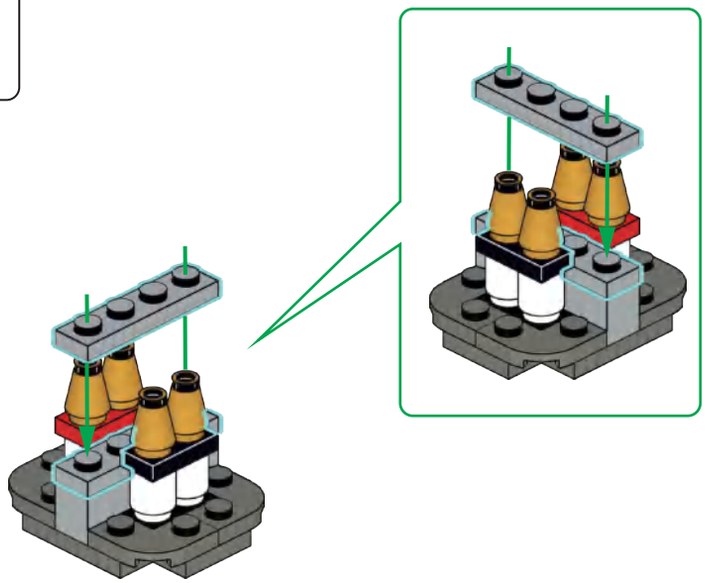

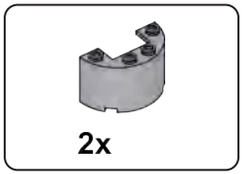

G6

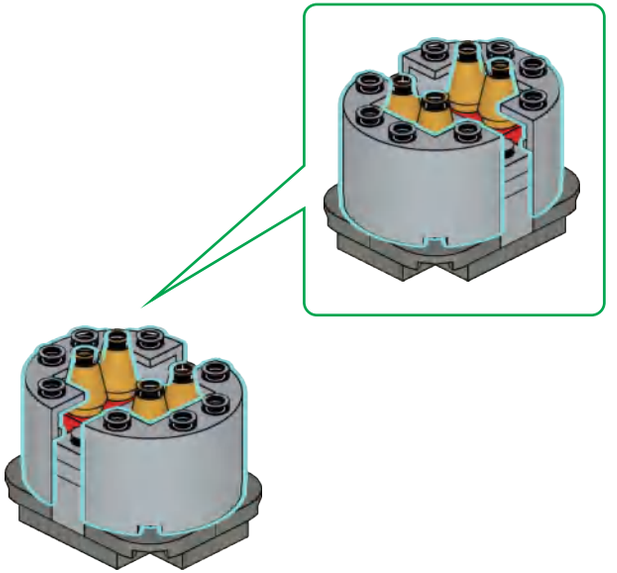

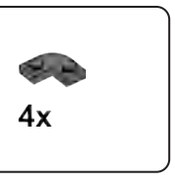

G7

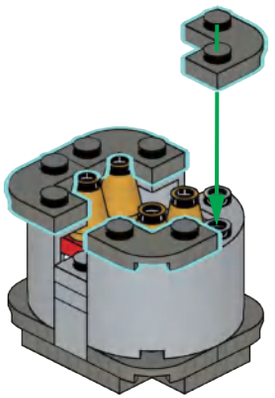

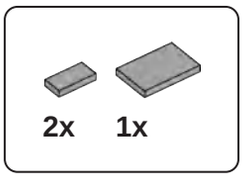

G8

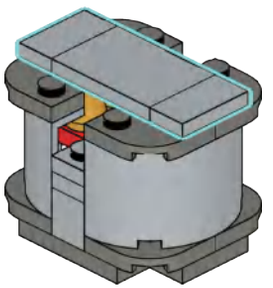

G9

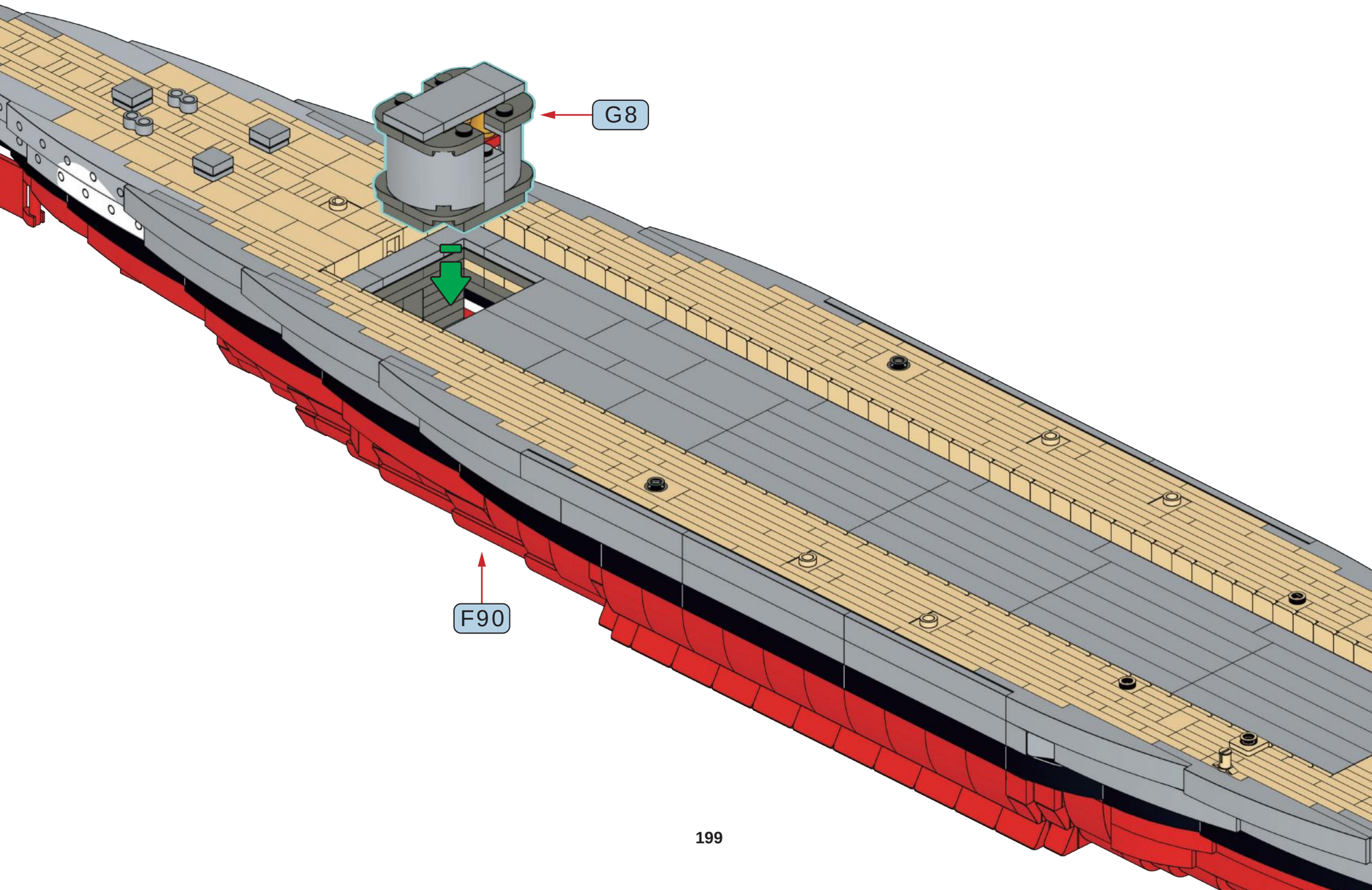

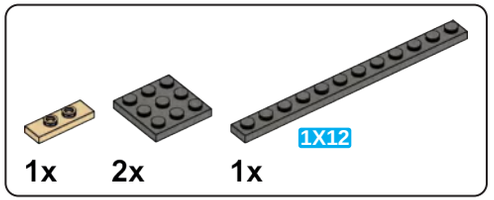

G10

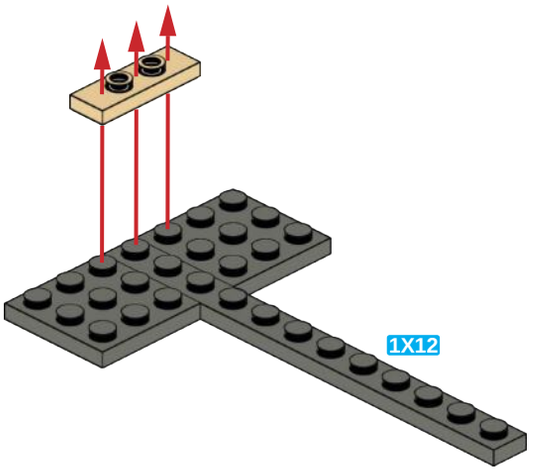

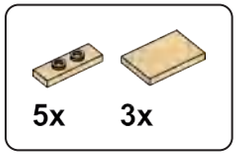

G11

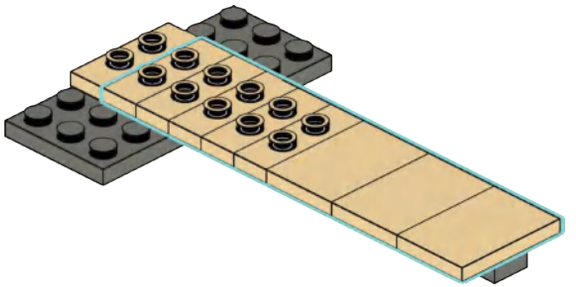

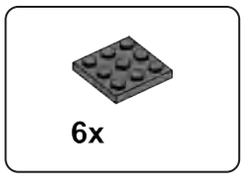

G12

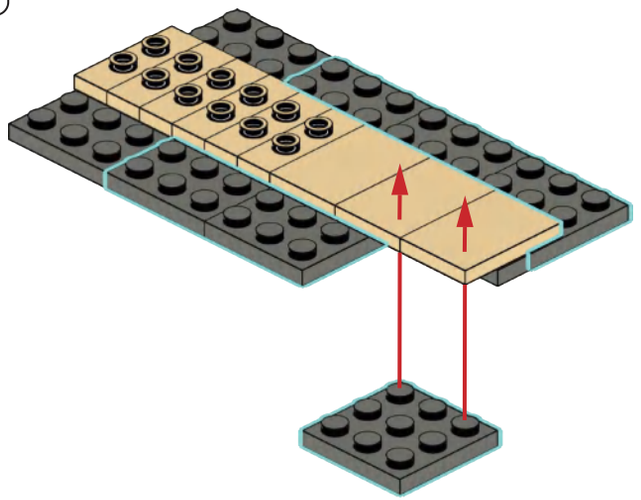

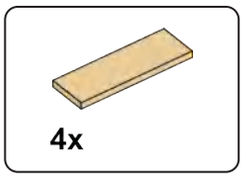

G13

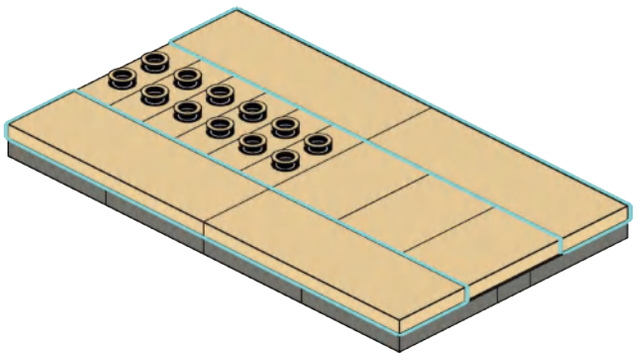

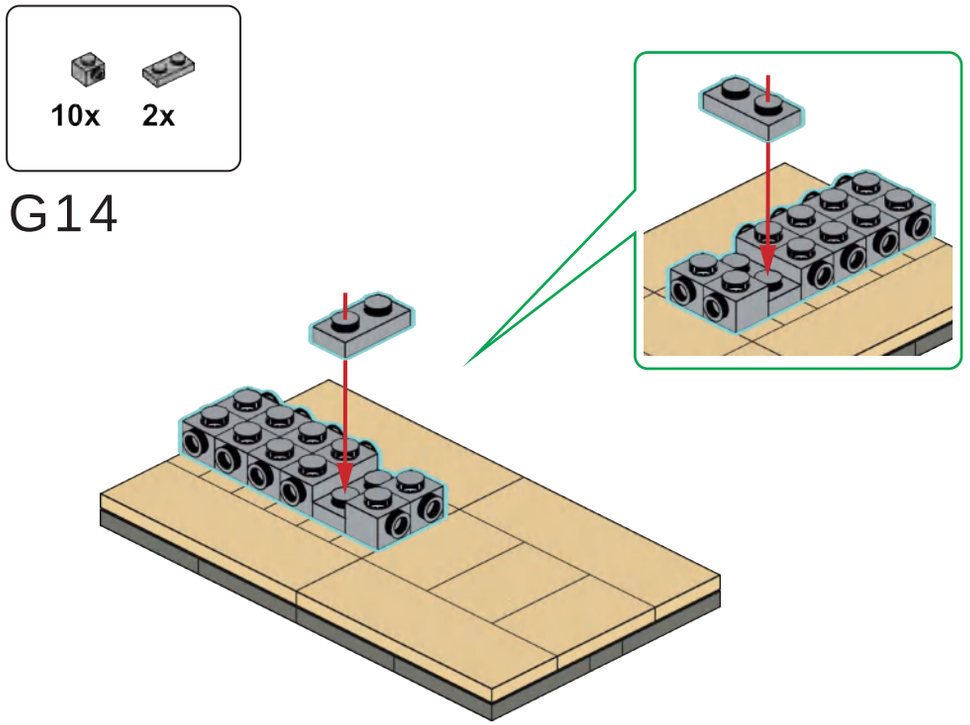
10x
2x
G14

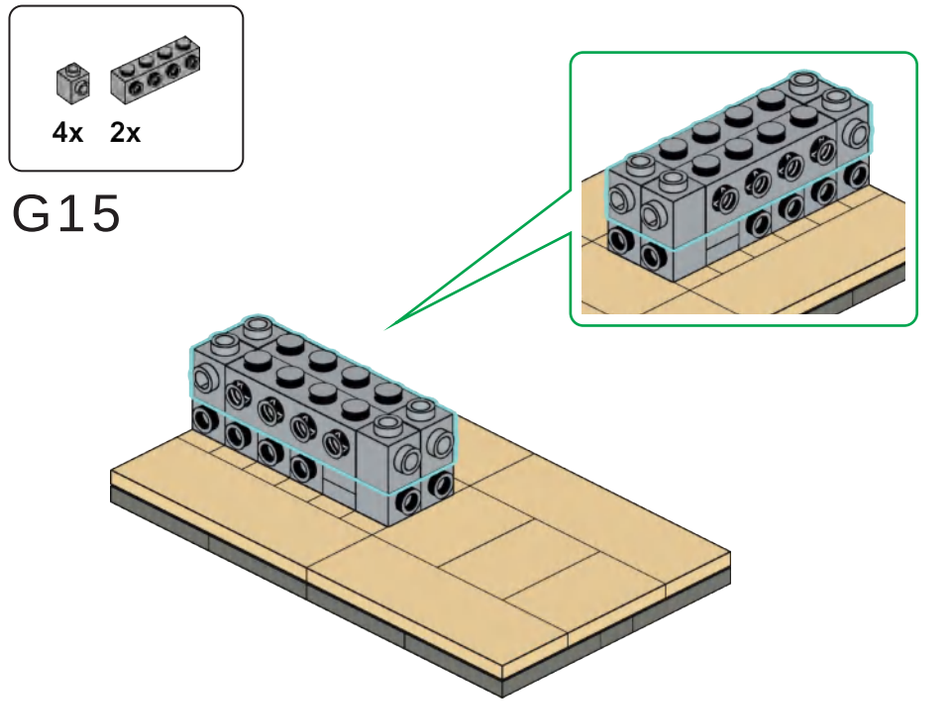
4x
2x
G15

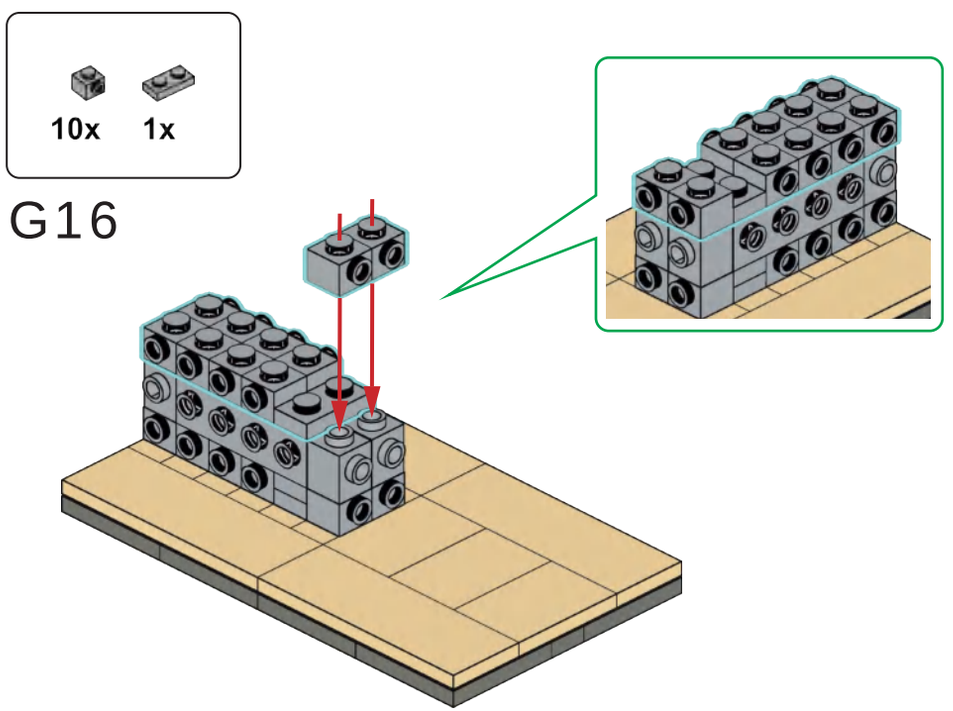
10x
1x
G16

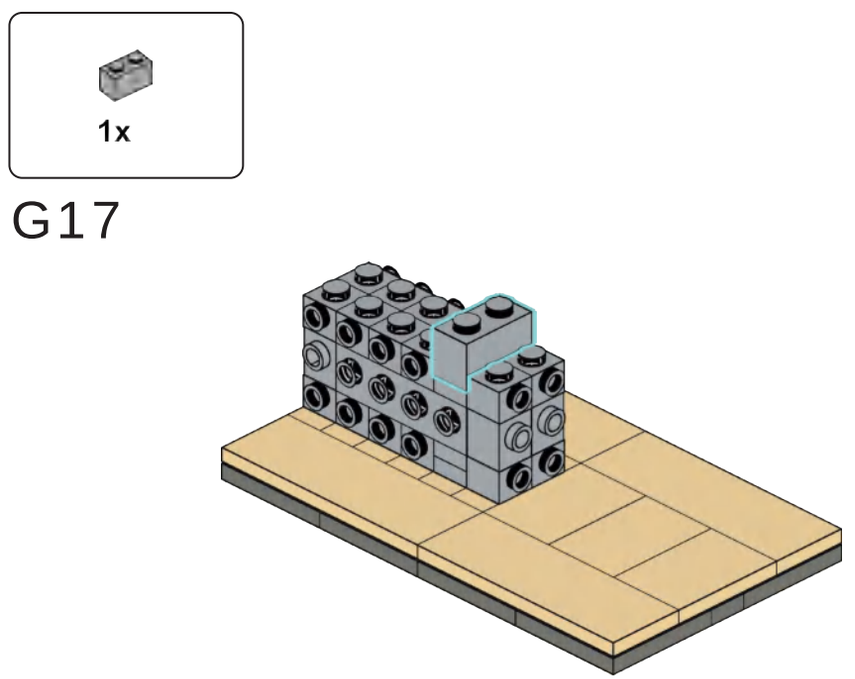
1x
G17

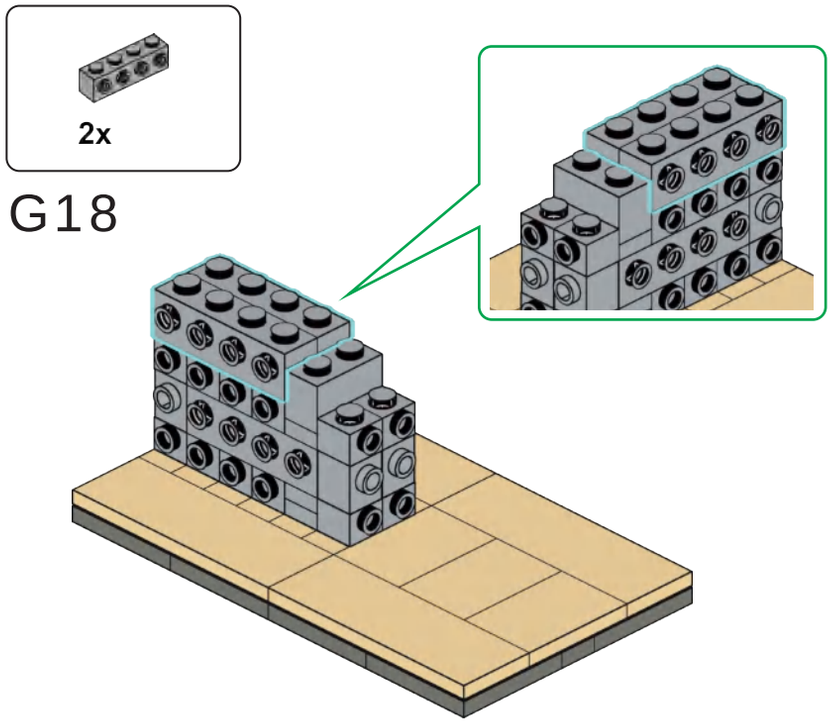
2x
G18

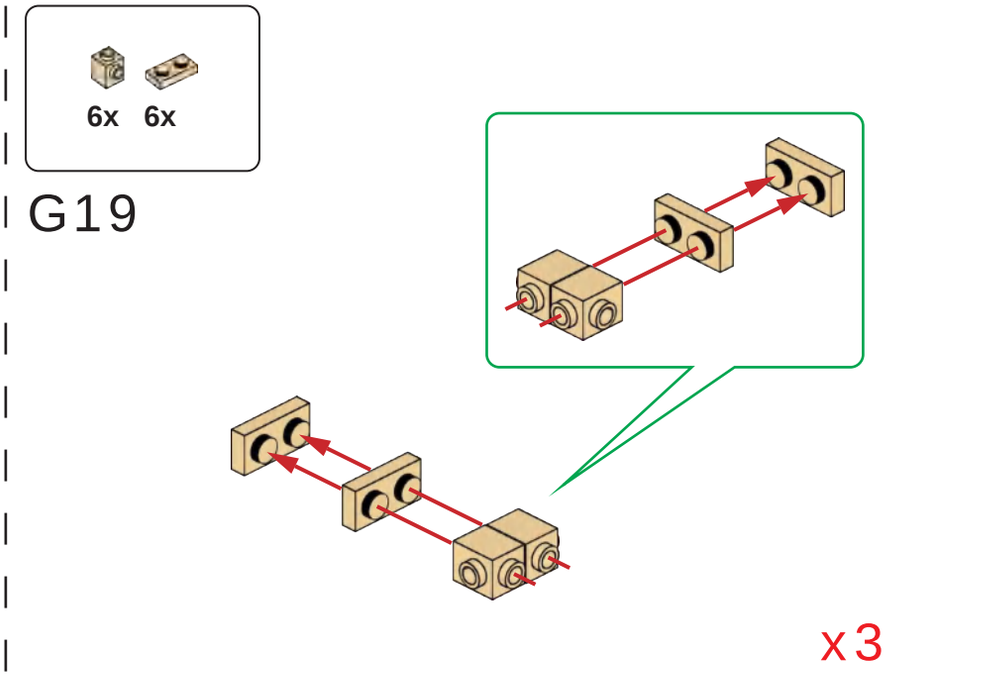
6x 6x
G19
x3

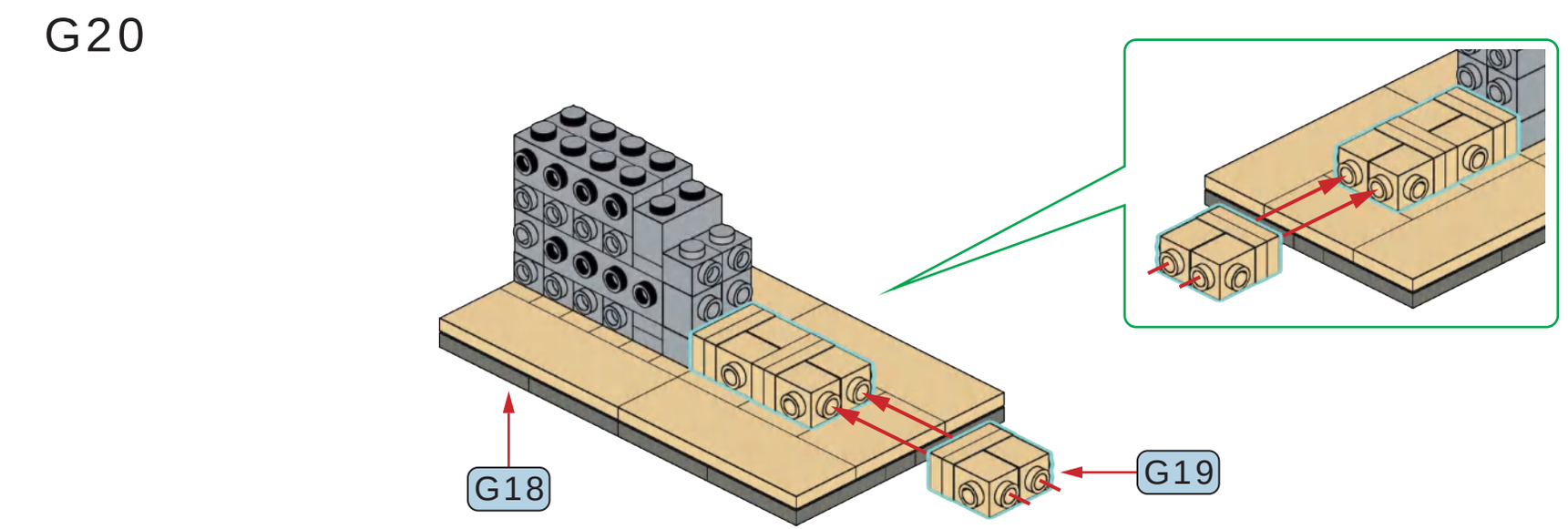
G20
G18
G19

2x

G21

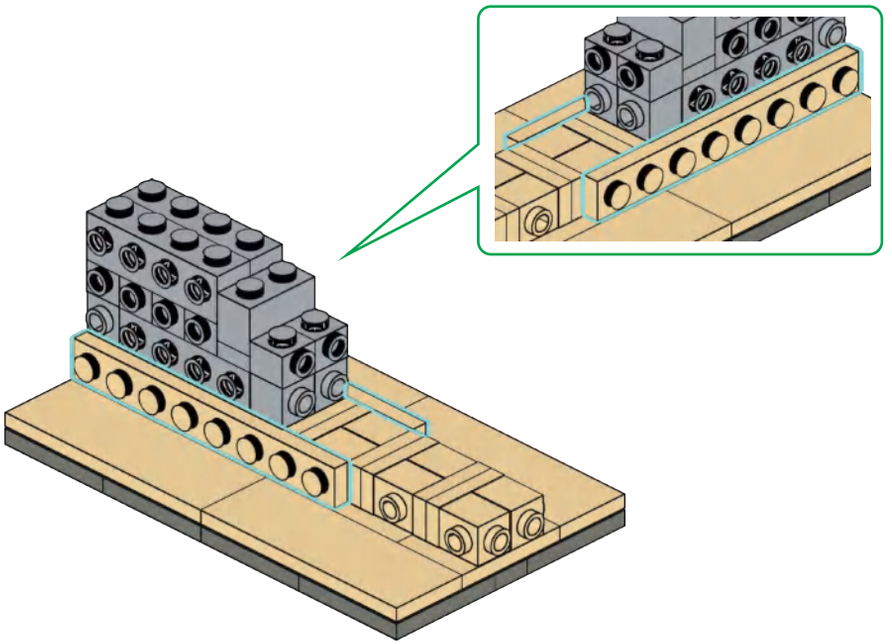

1x 1x 1x

G22

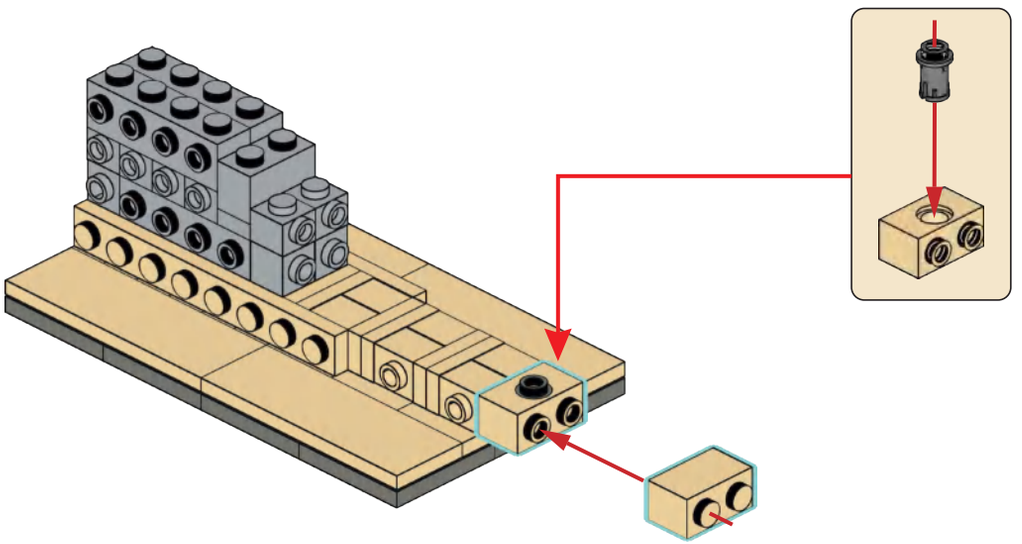

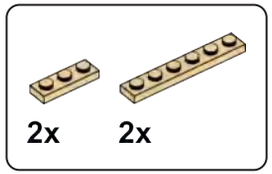

G23

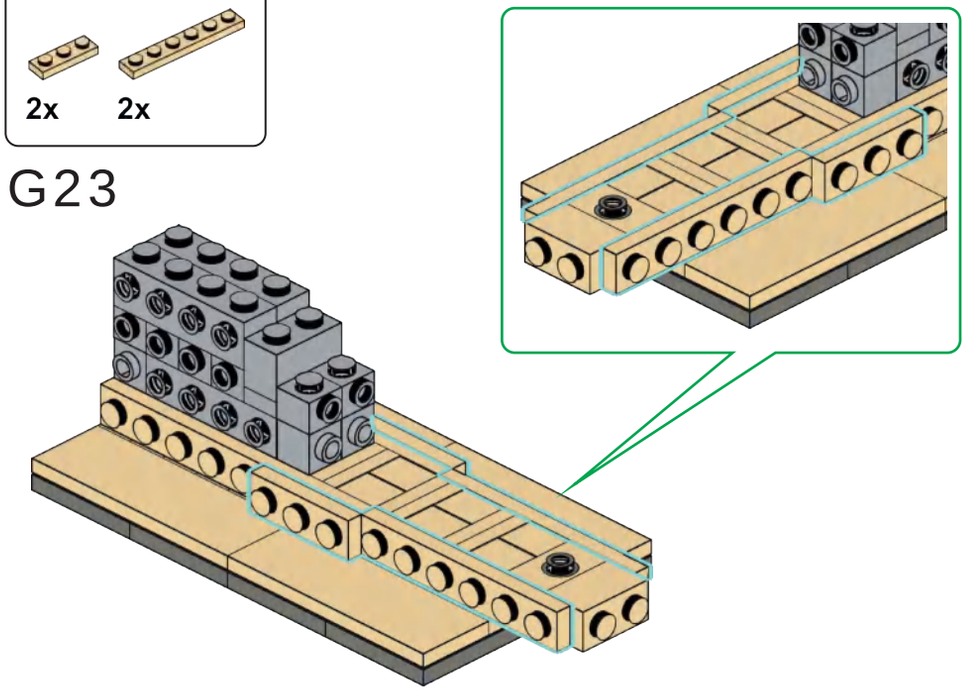

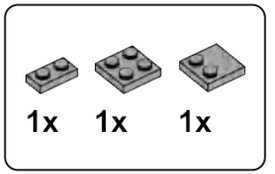

G24

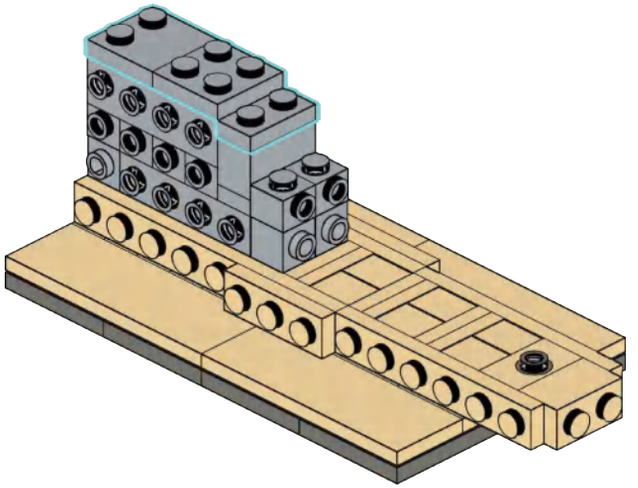

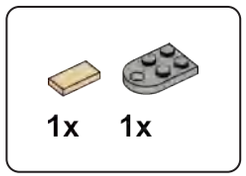

G25

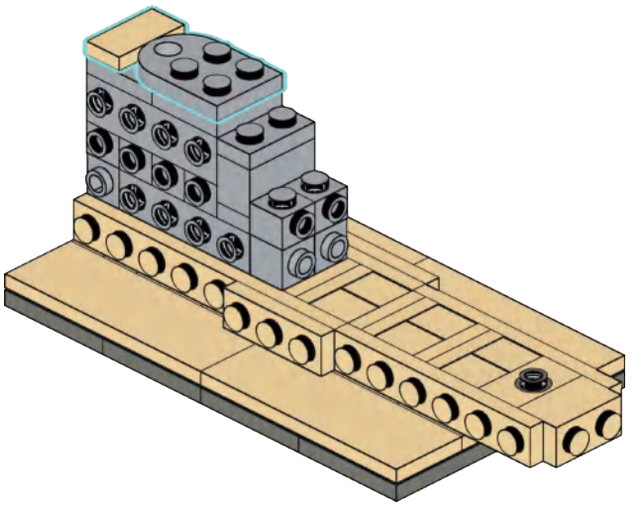

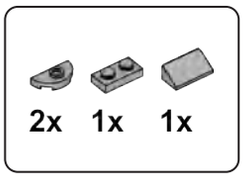

G26

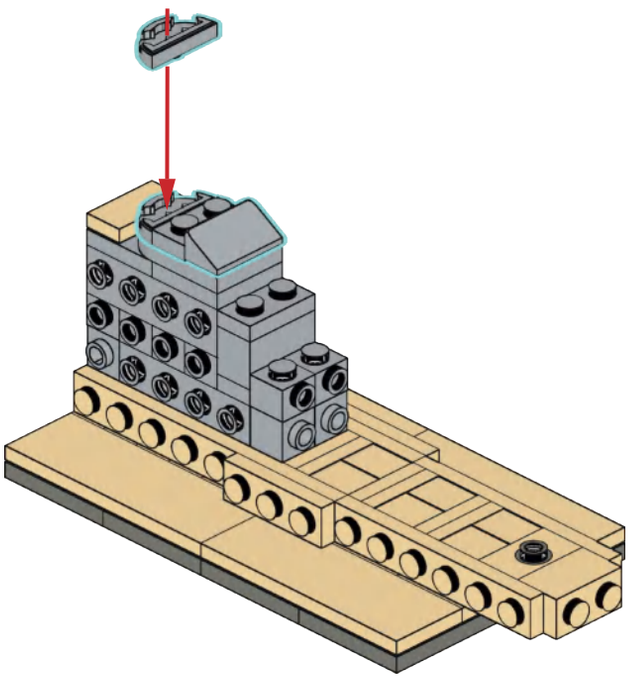

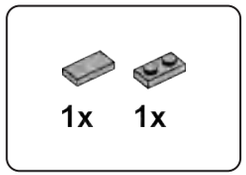

G27

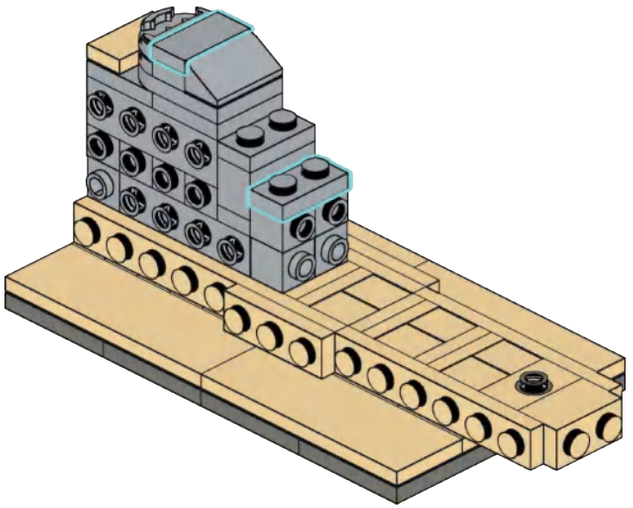

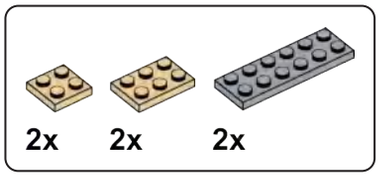

G28

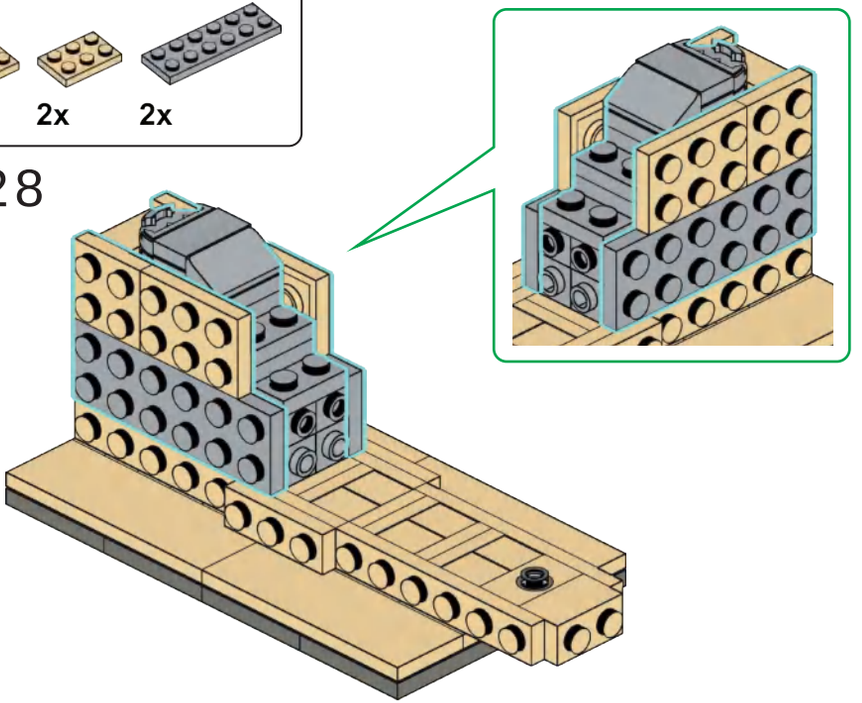

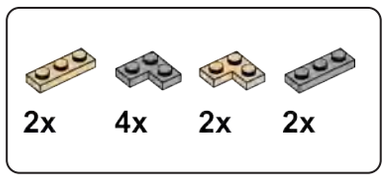

G29

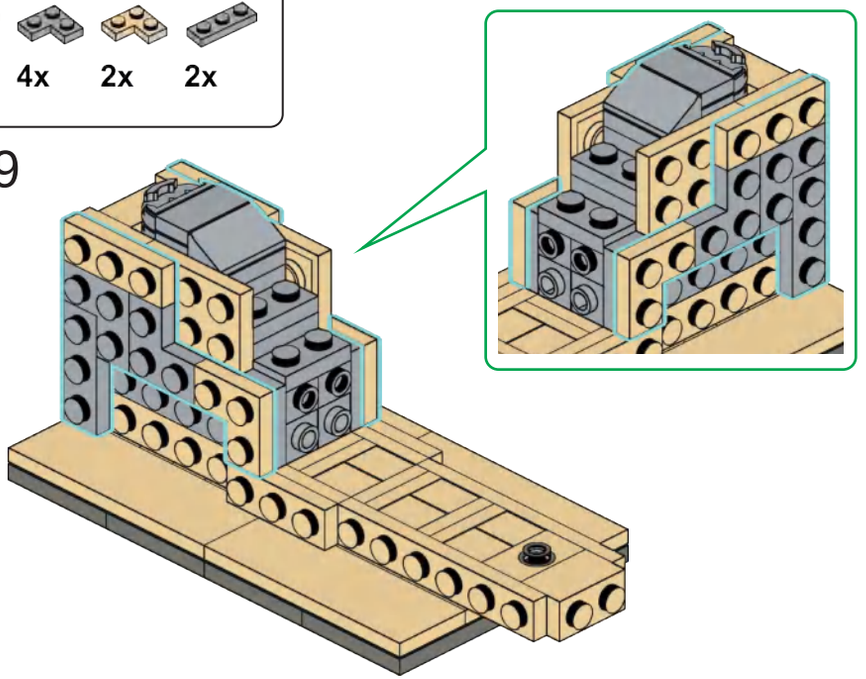

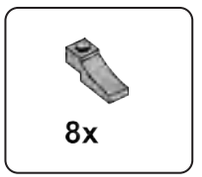

G30

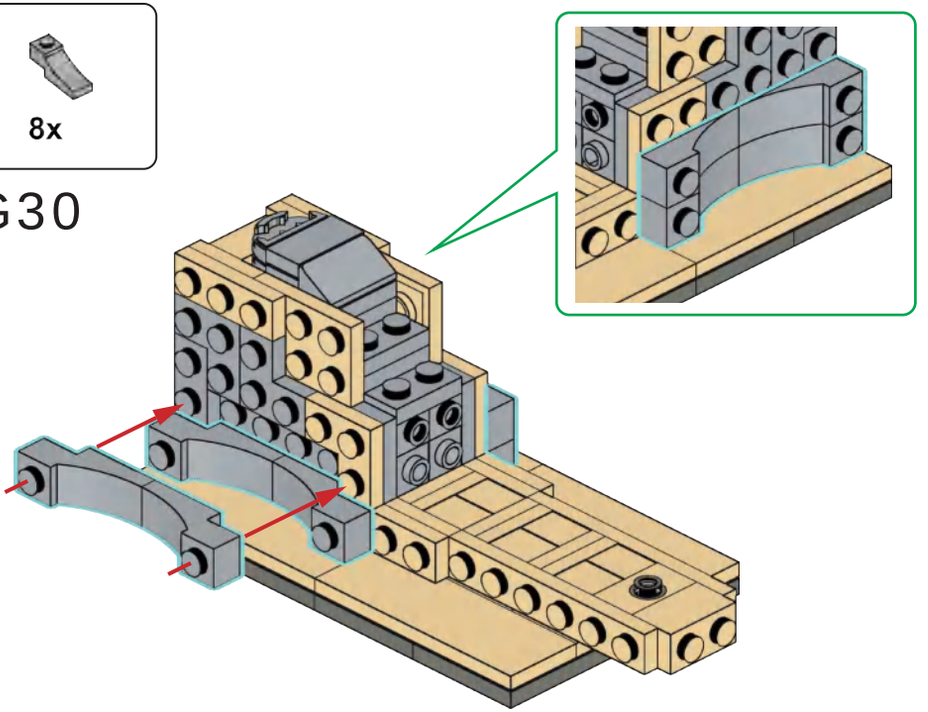

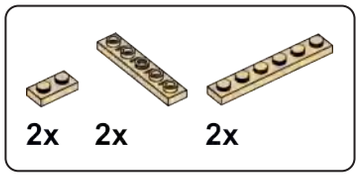

G31

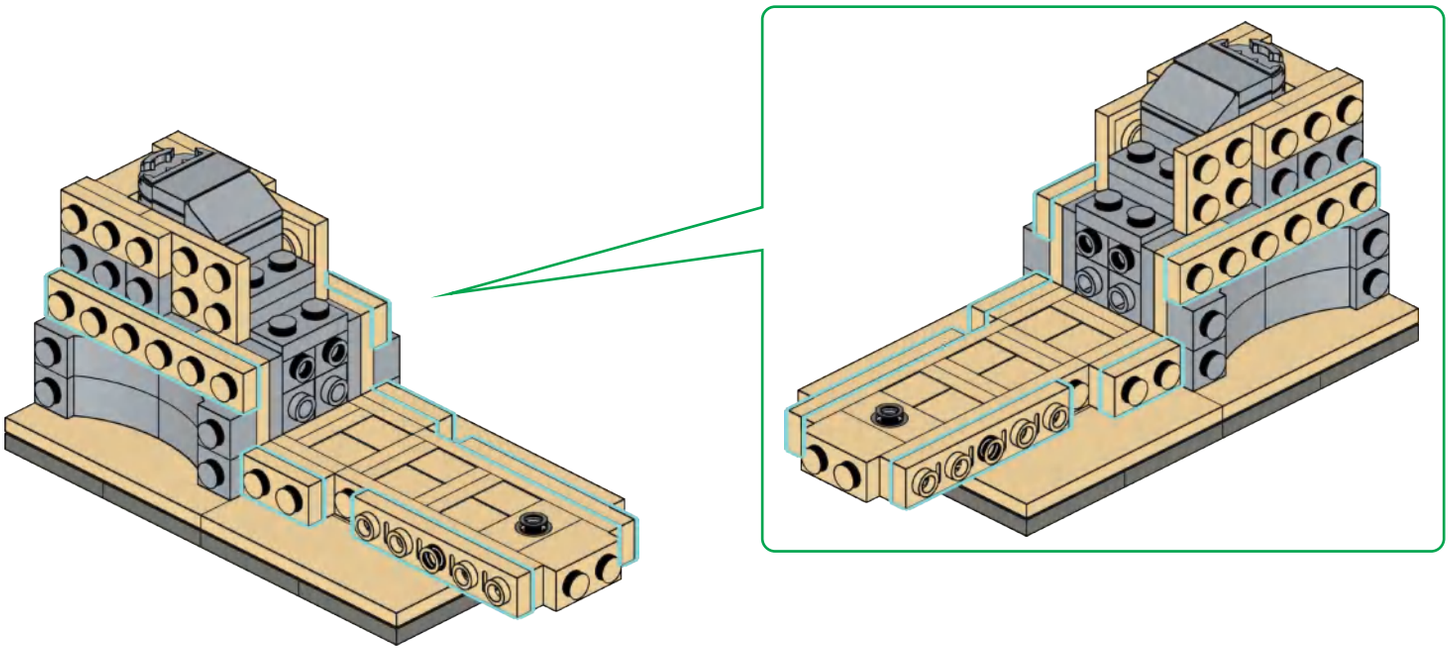

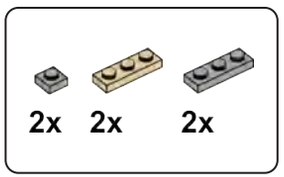

G32

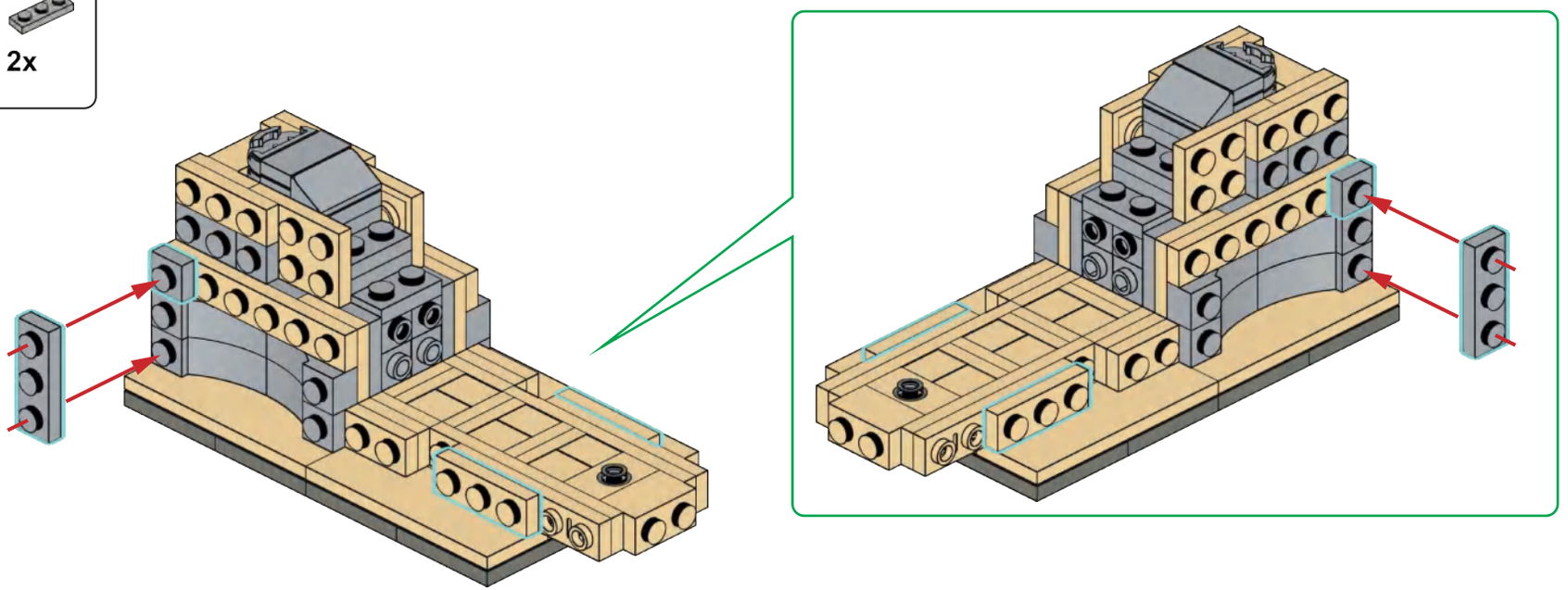

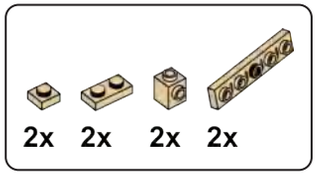

G33

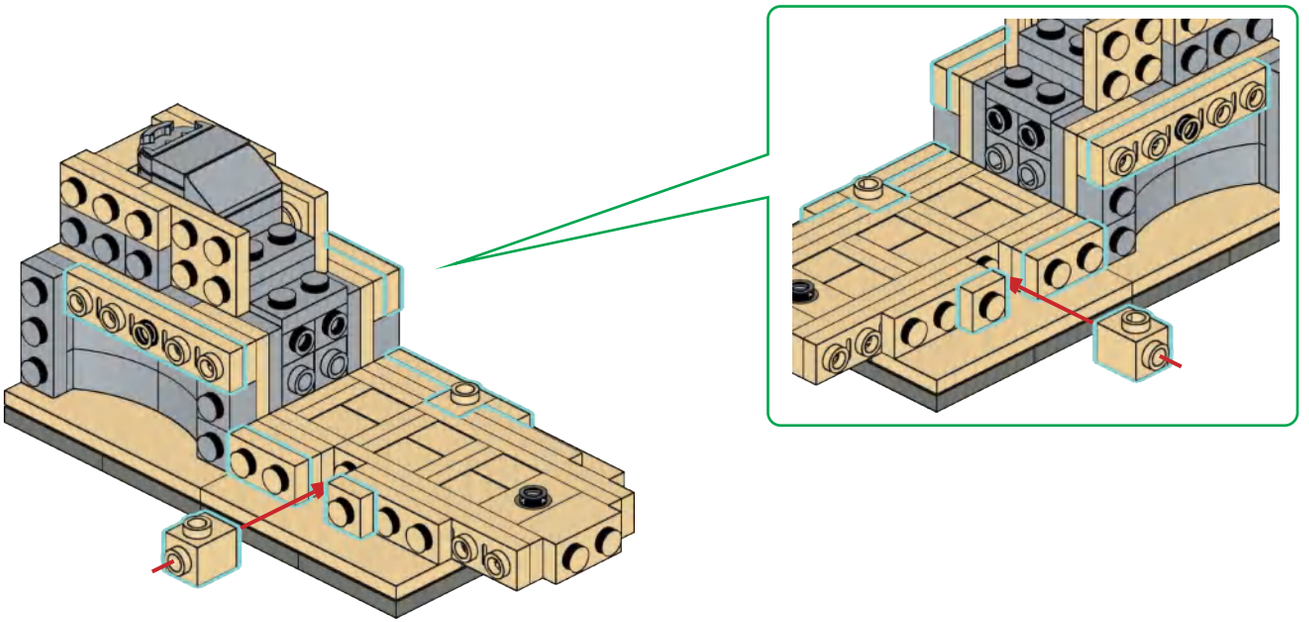

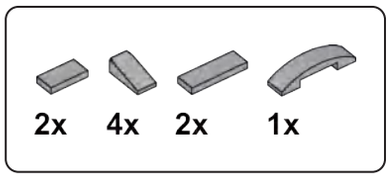

G34

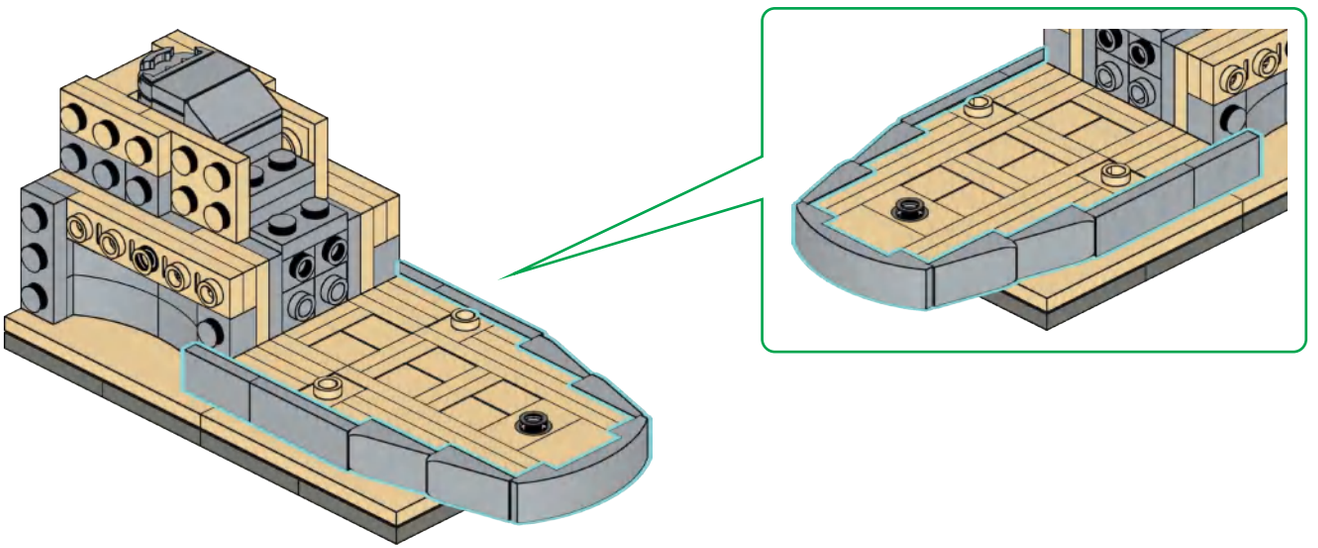

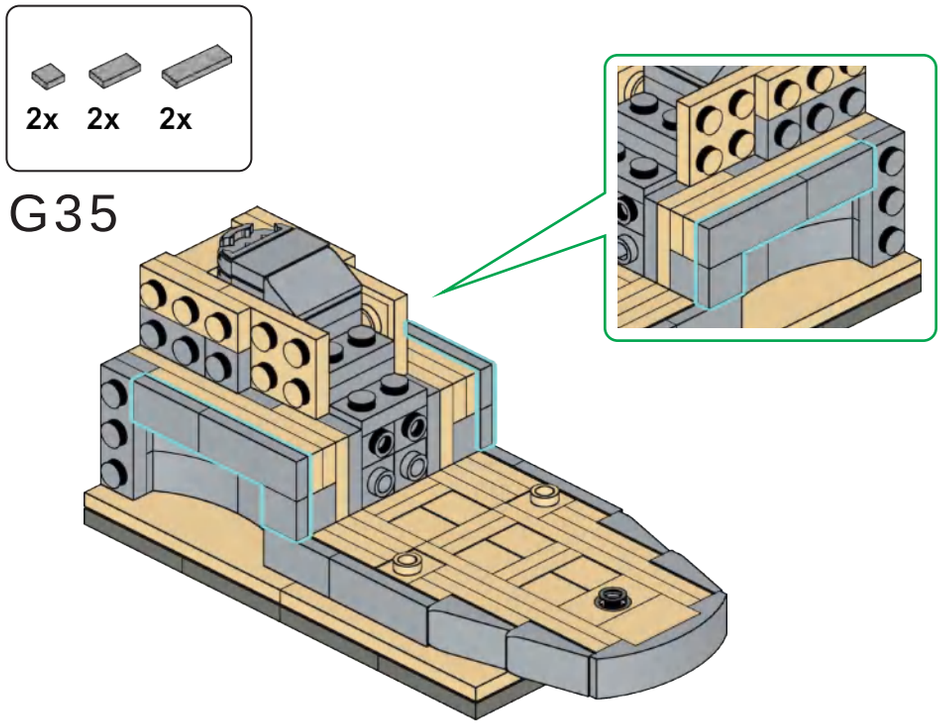
2x 2x 2x
G35

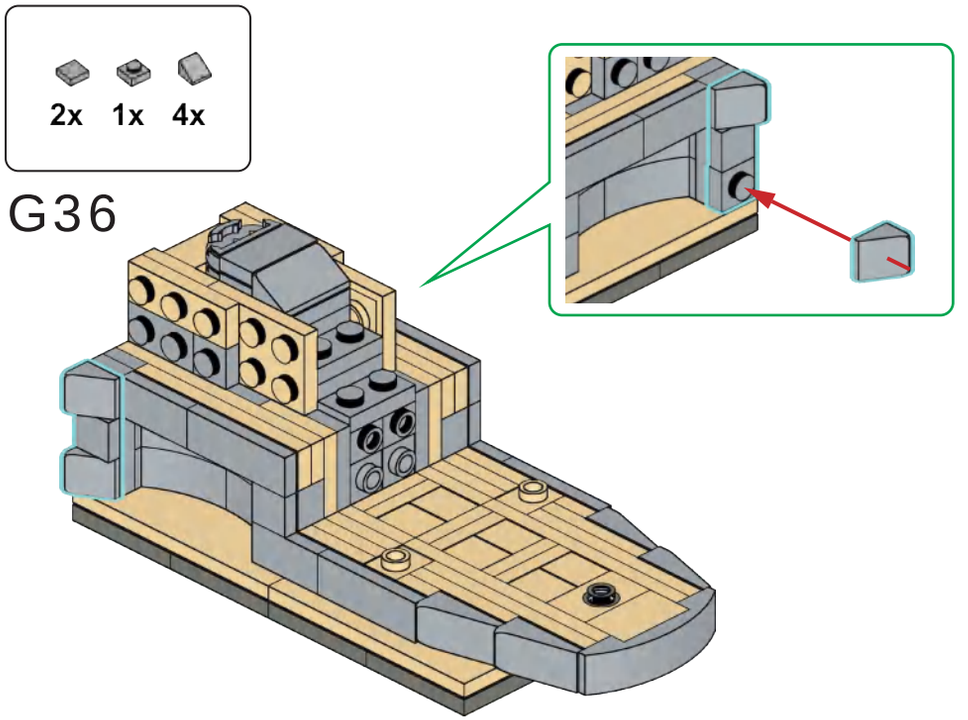
2x 1x 4x
G36

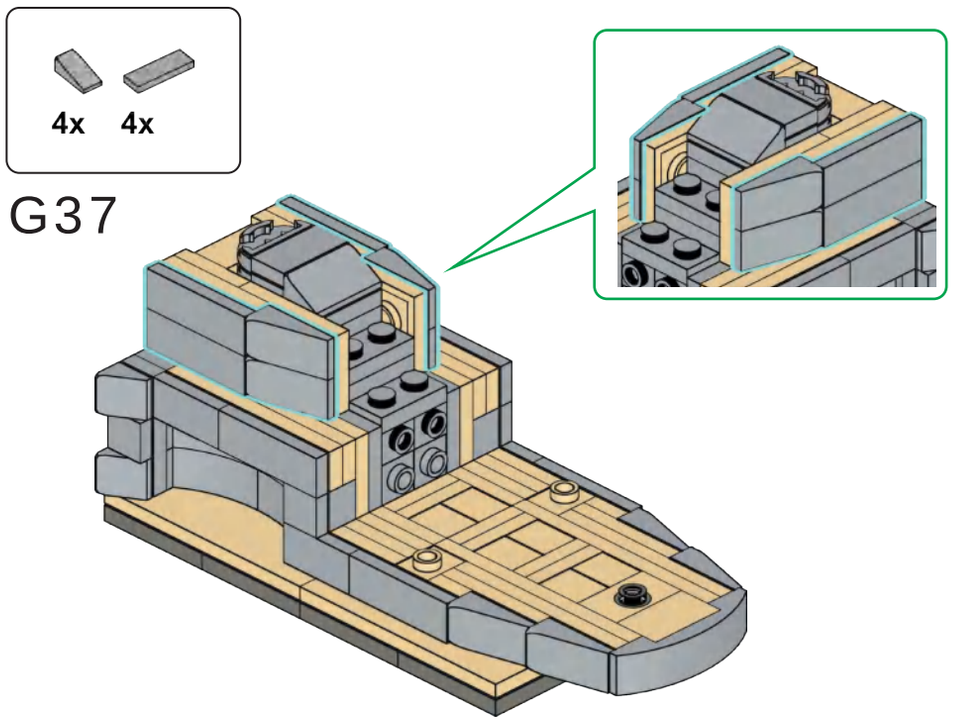
4x 4x
G37

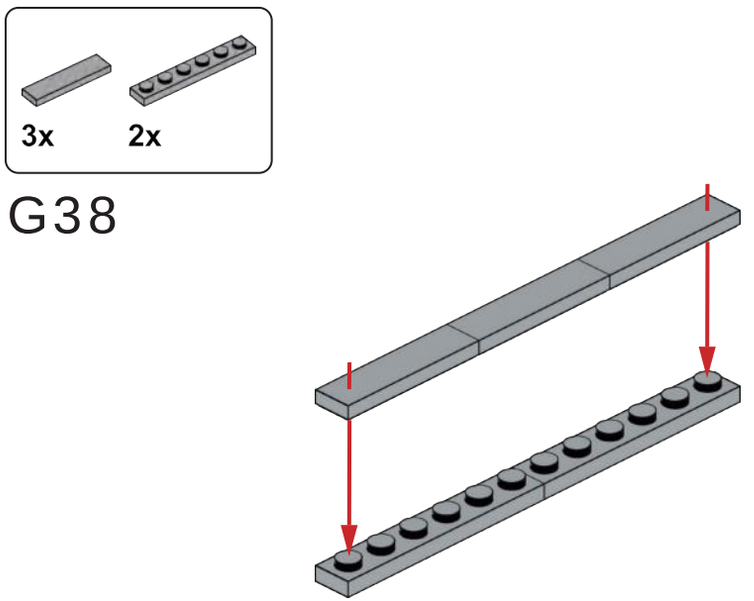
3x 2x
G38

G39

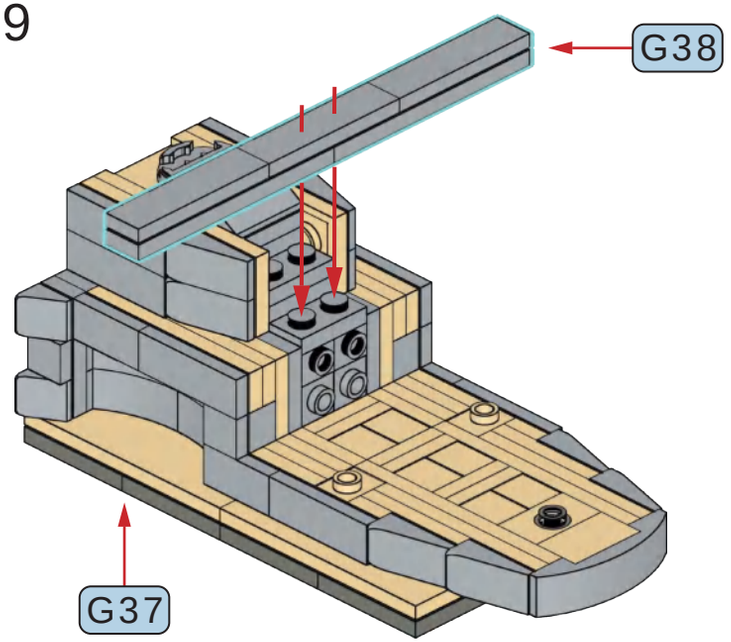

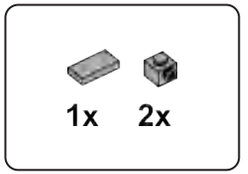

G40

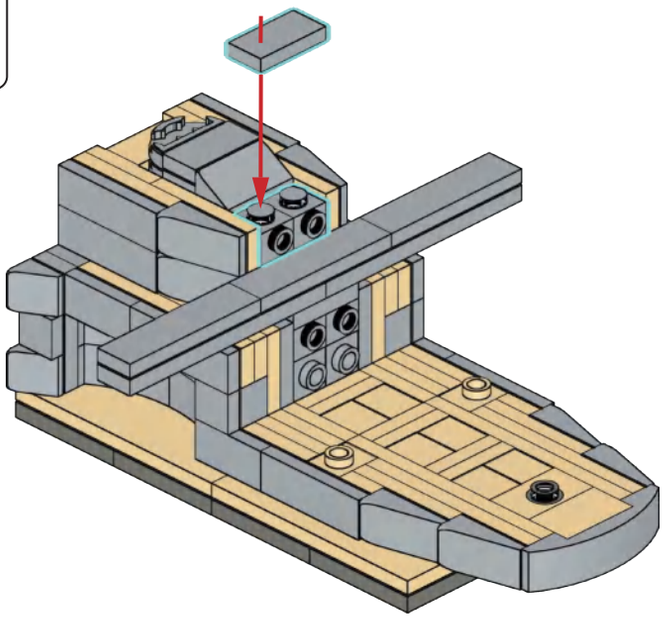

G41

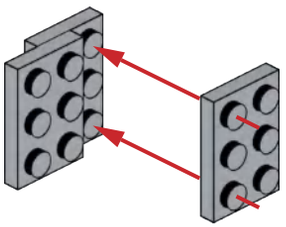

G42

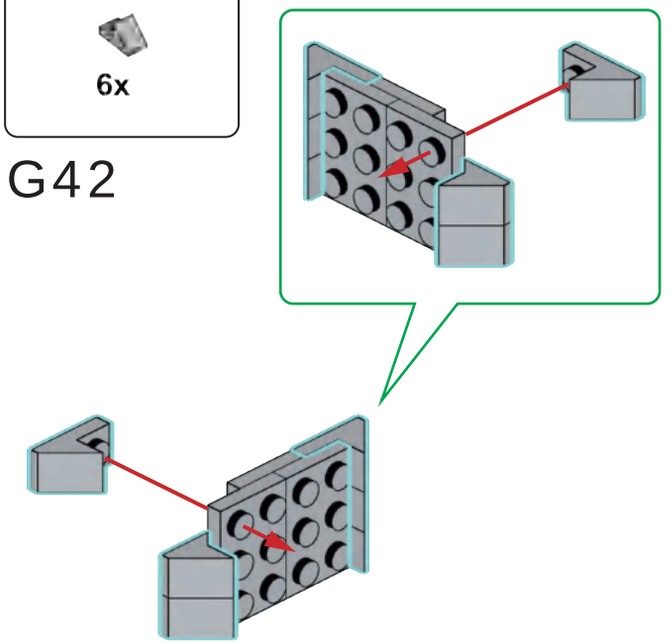

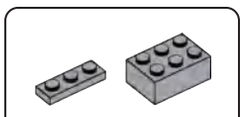

G43

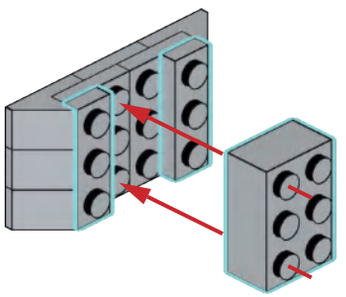

G44

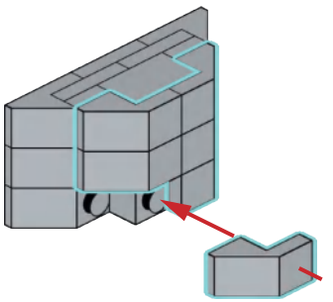

G45

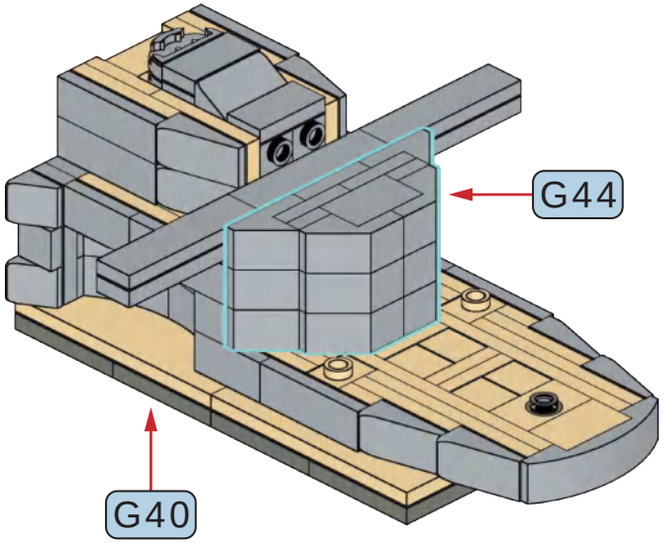

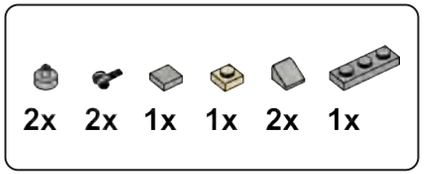

G46

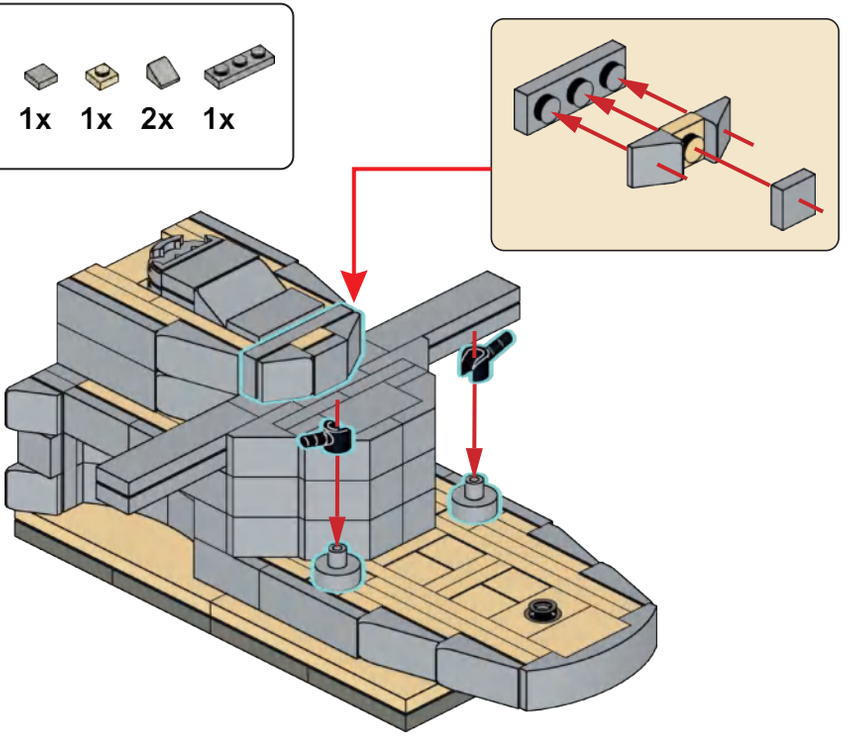

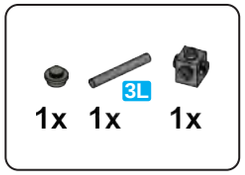

G47

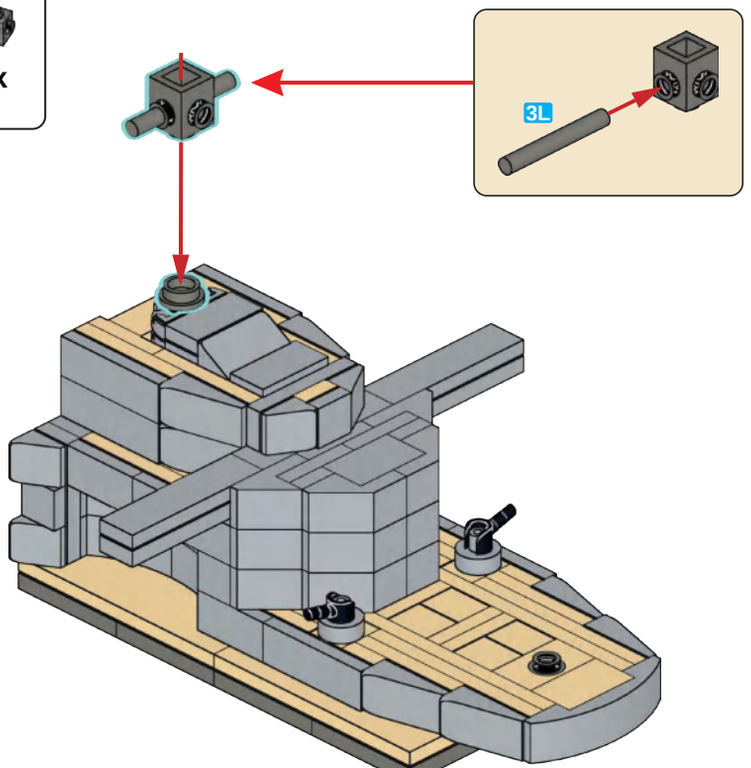

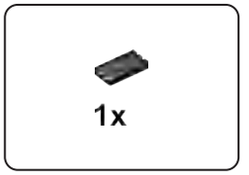

G48

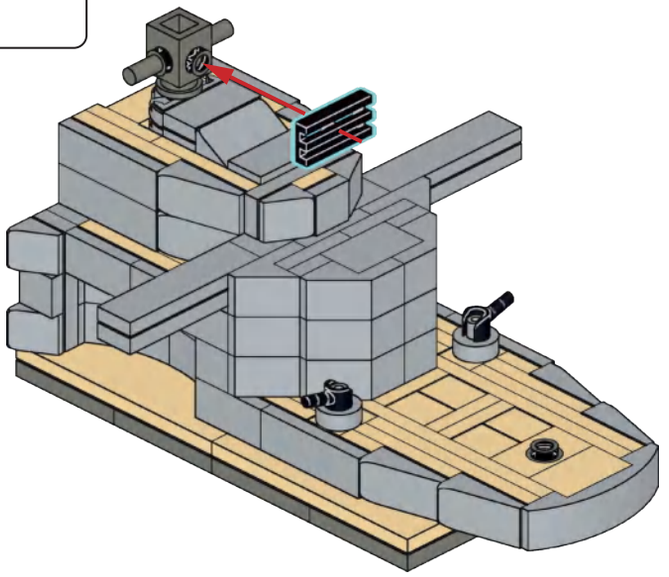

G49

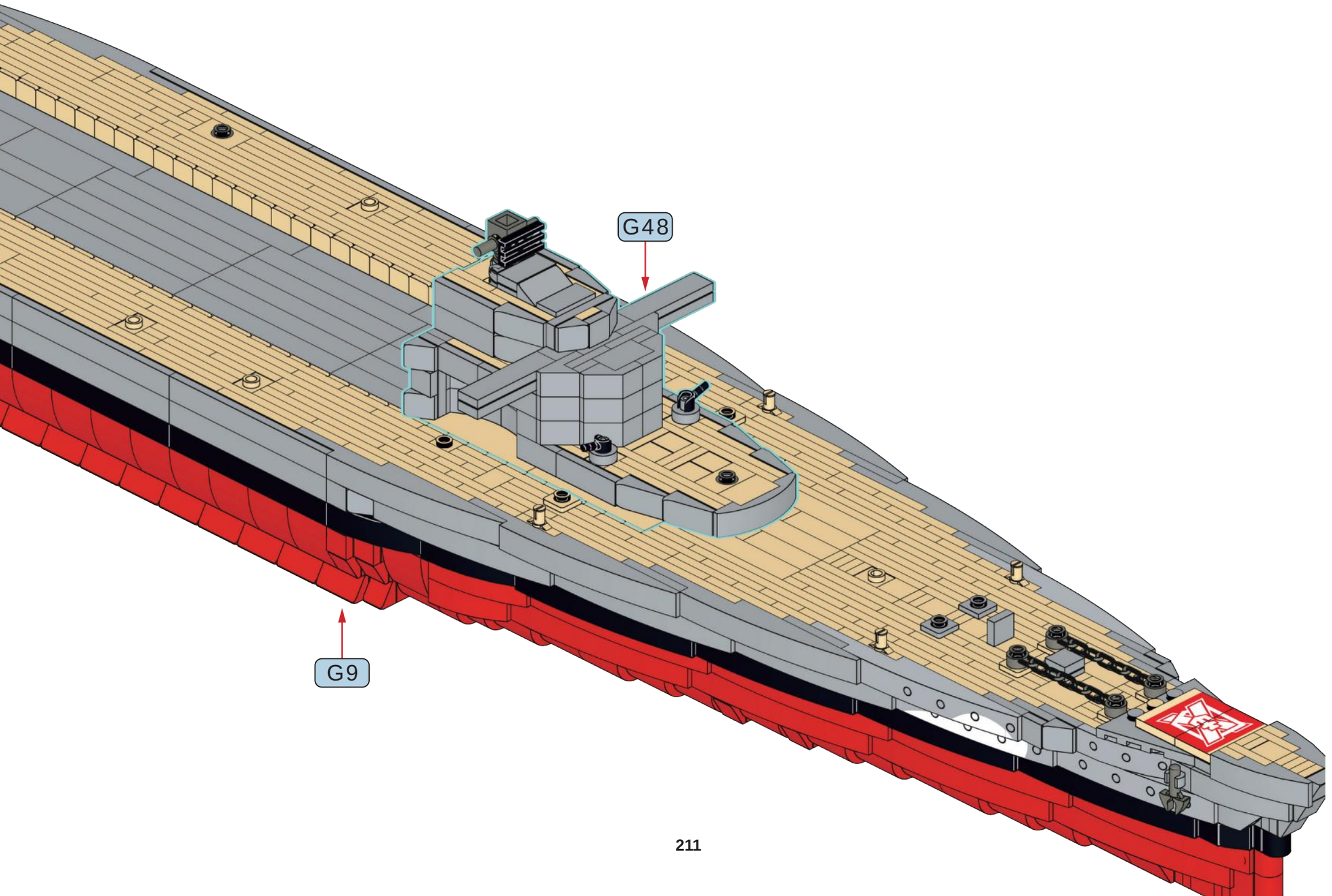

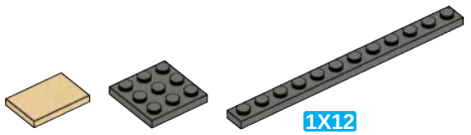

G50

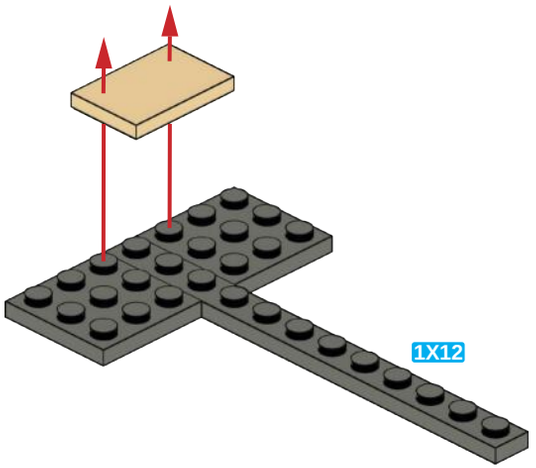

G51

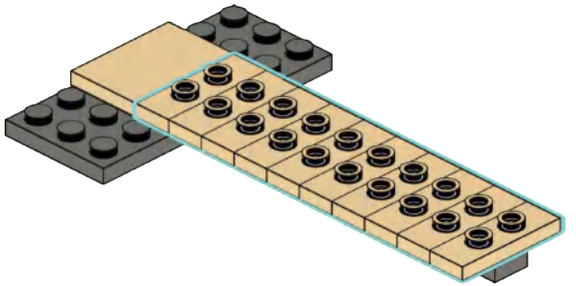

G52

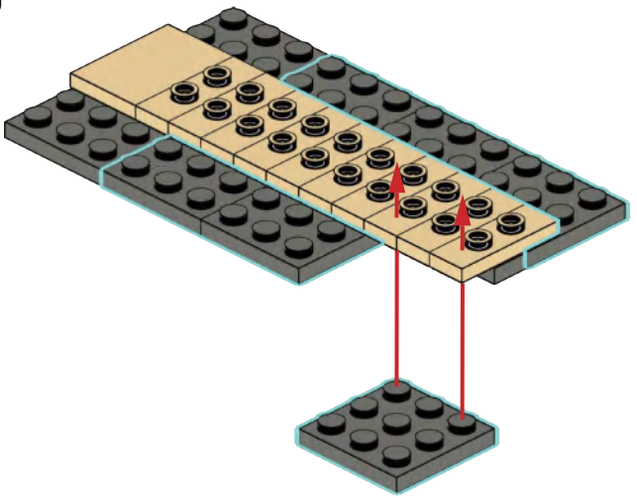

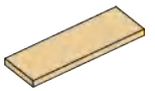

G53

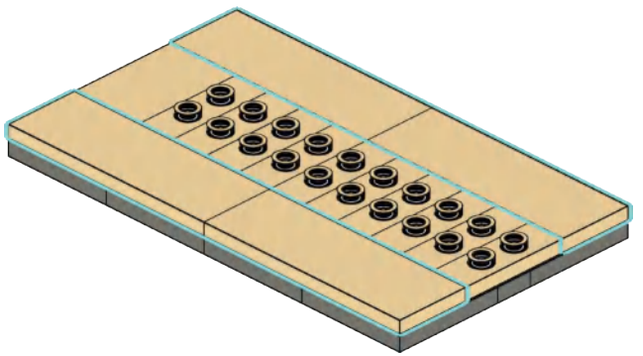

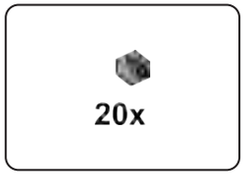

G54

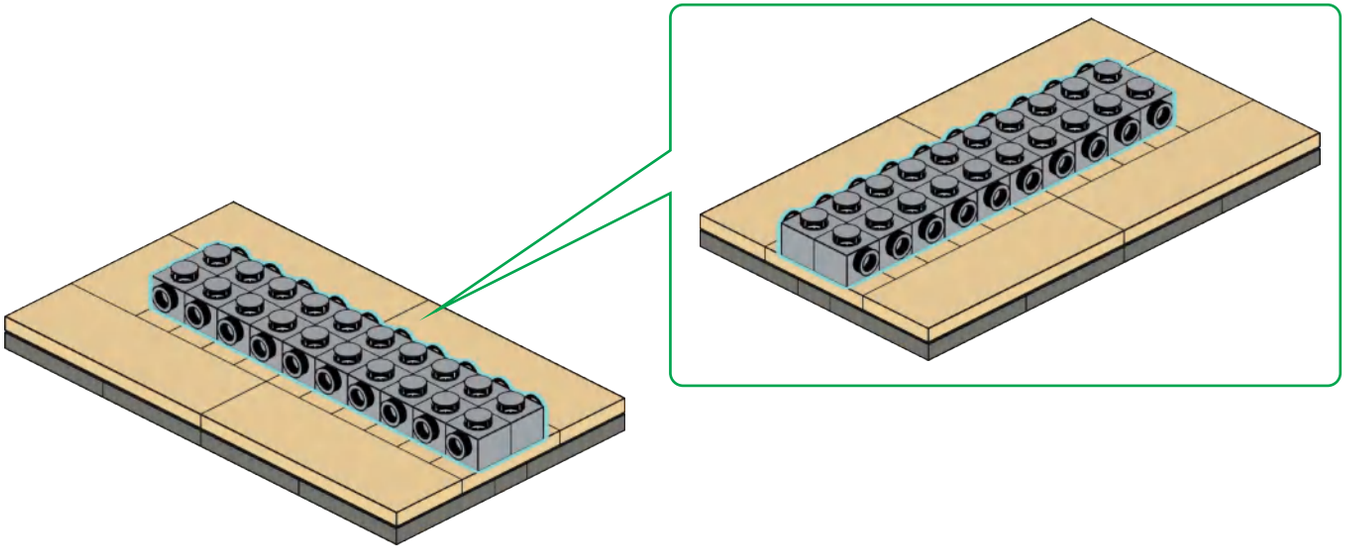

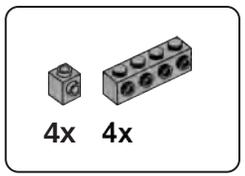

G55

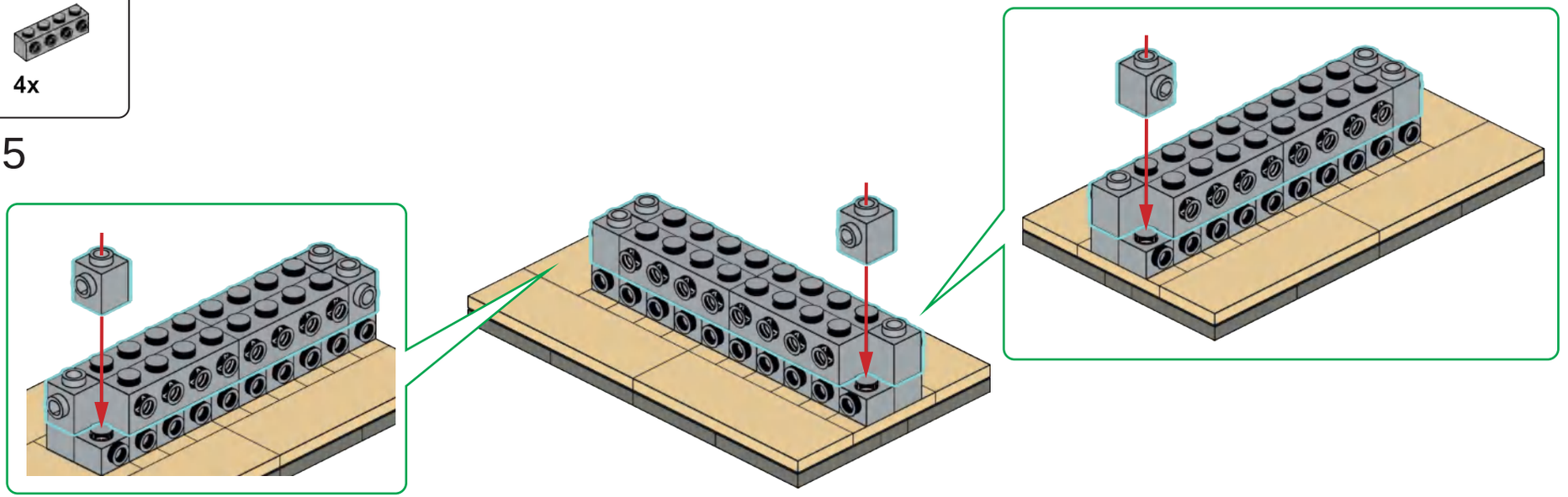

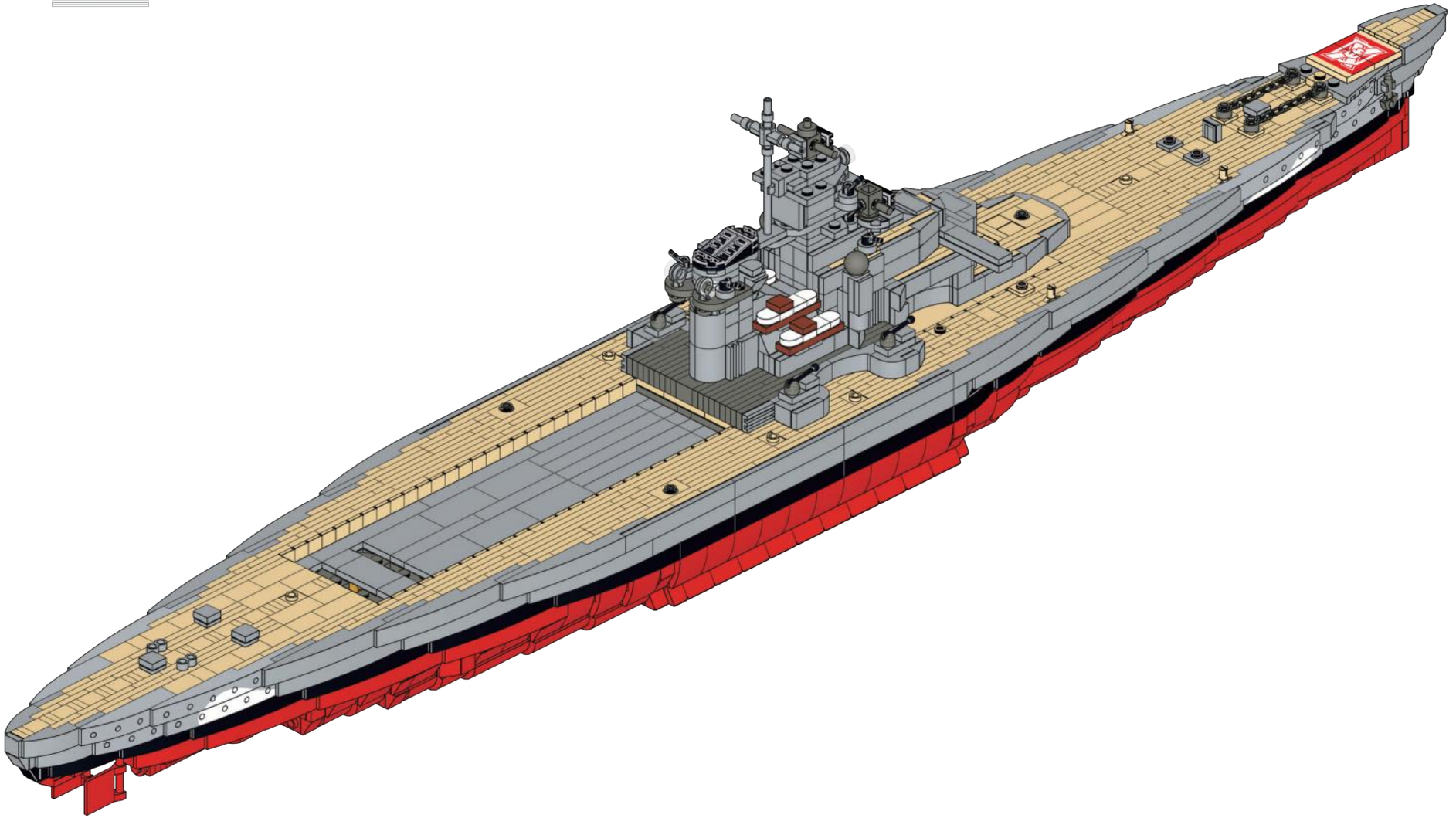

H

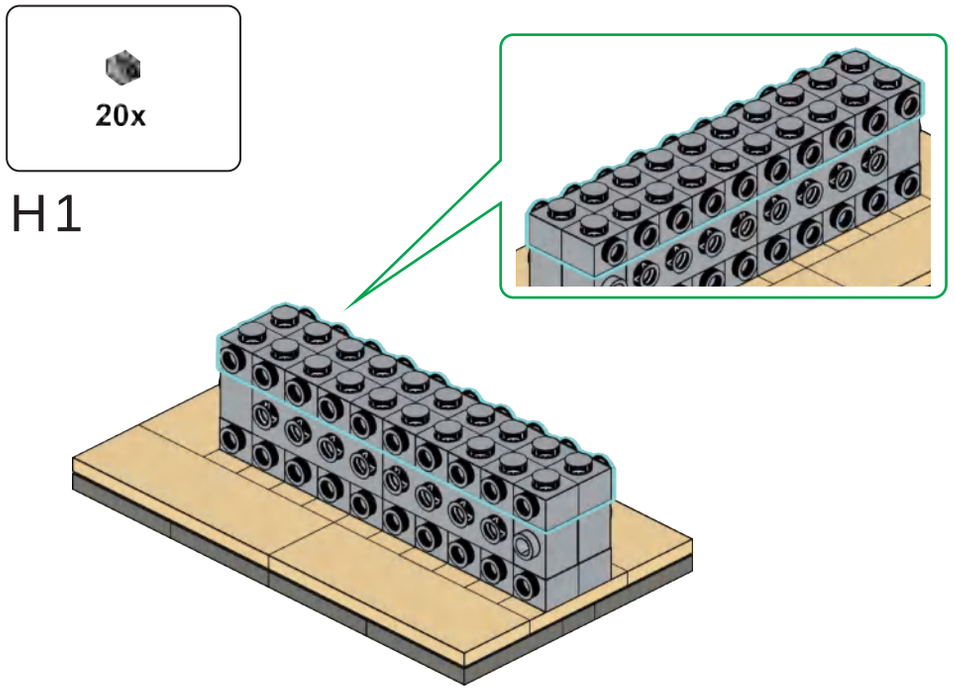
20x
H1

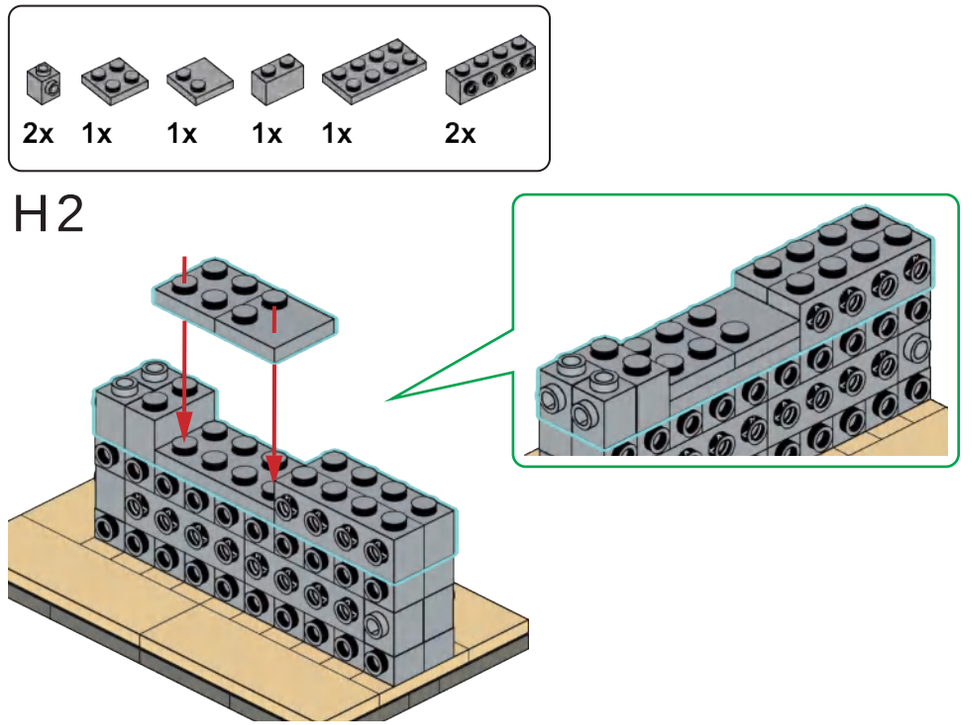
2x 1x 1x 1x 1x 2x
H2

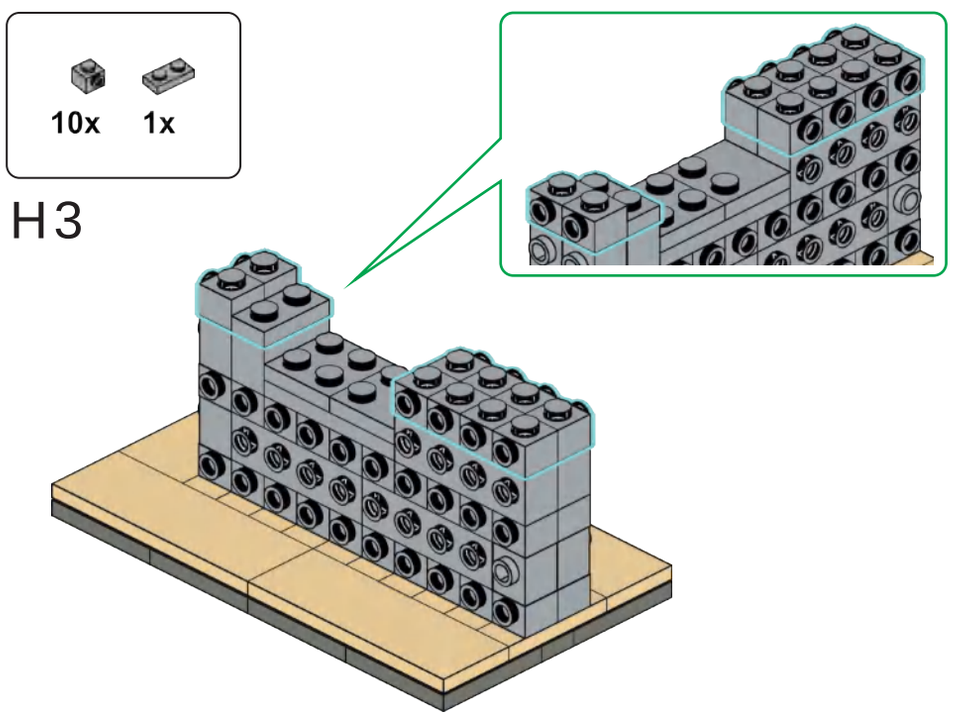
10x 1x
H3

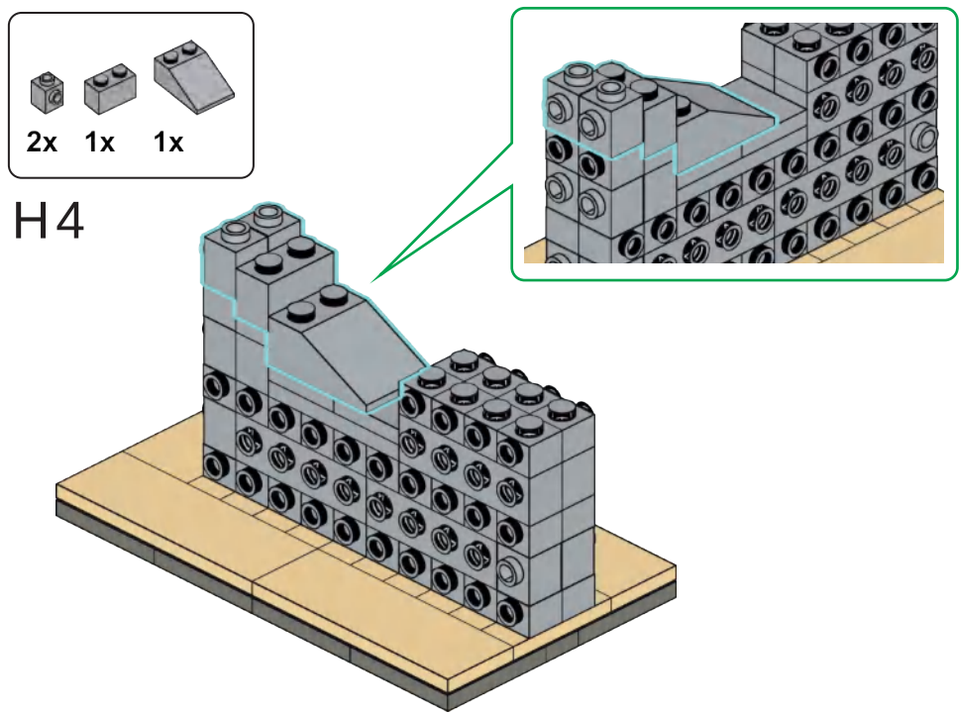
2x 1x 1x
H4

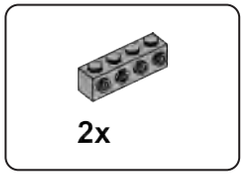

H5

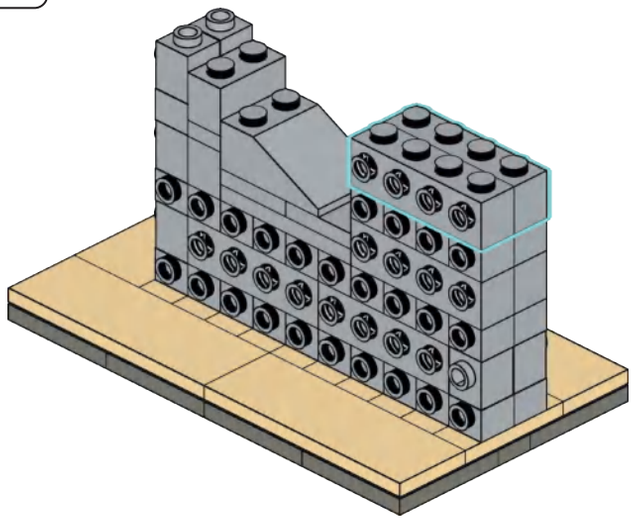

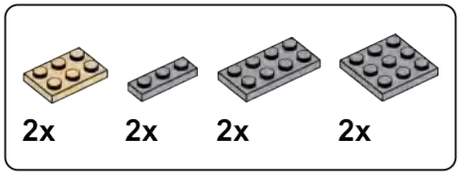

H6

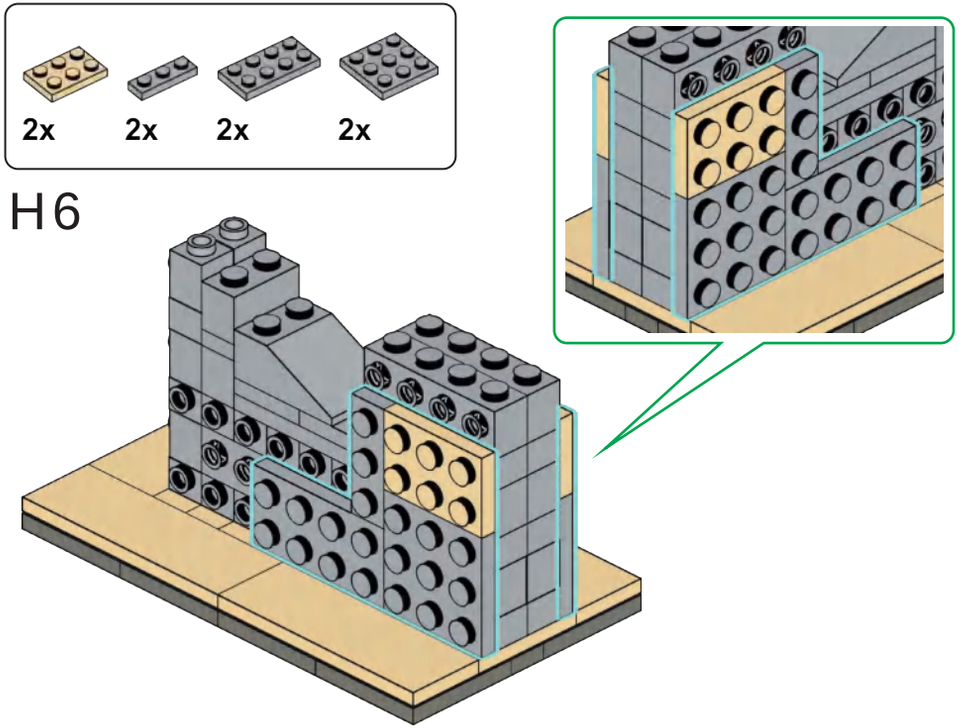

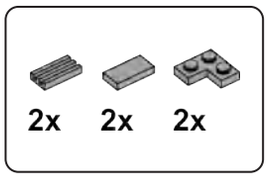

H7

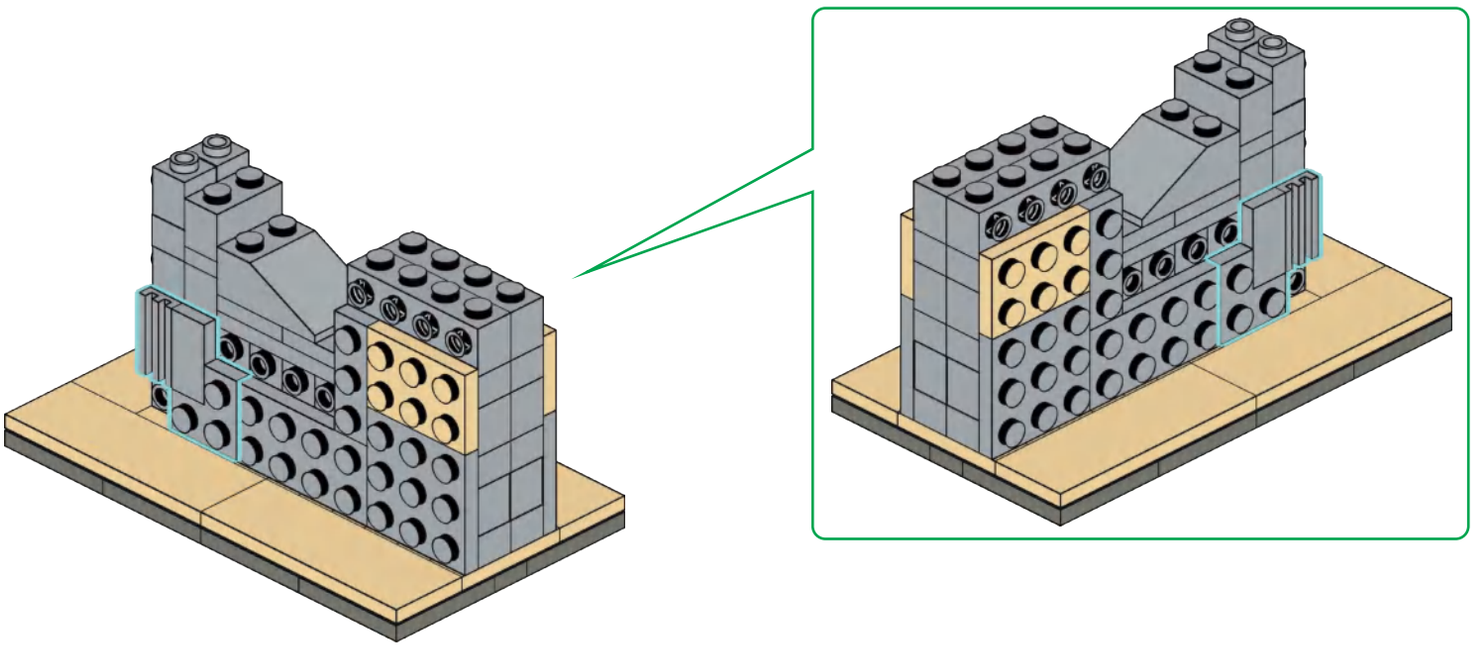

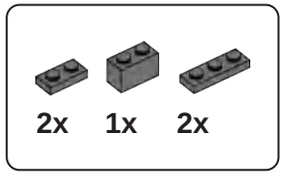

H8

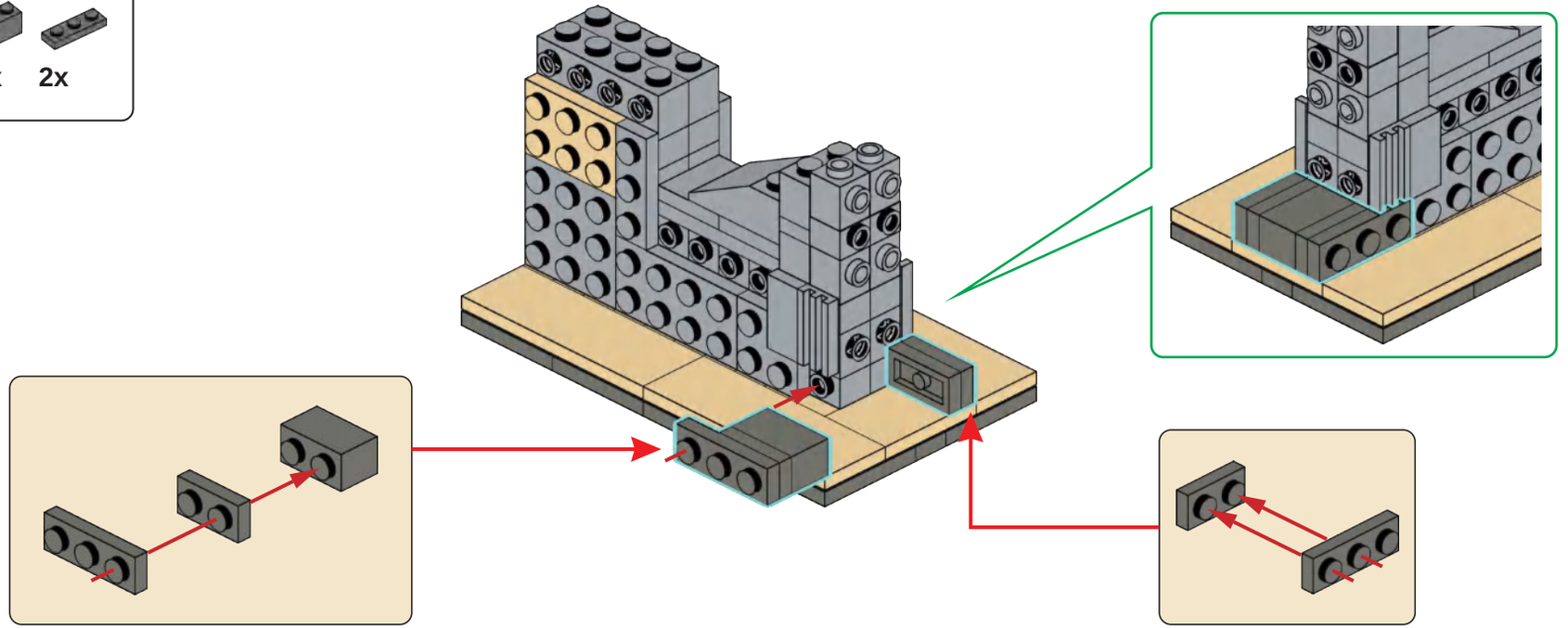

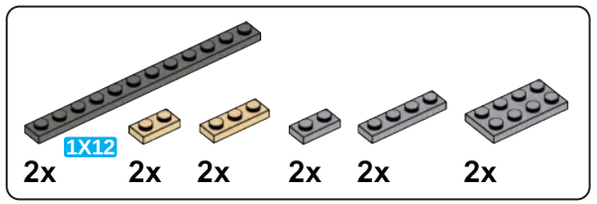

H9

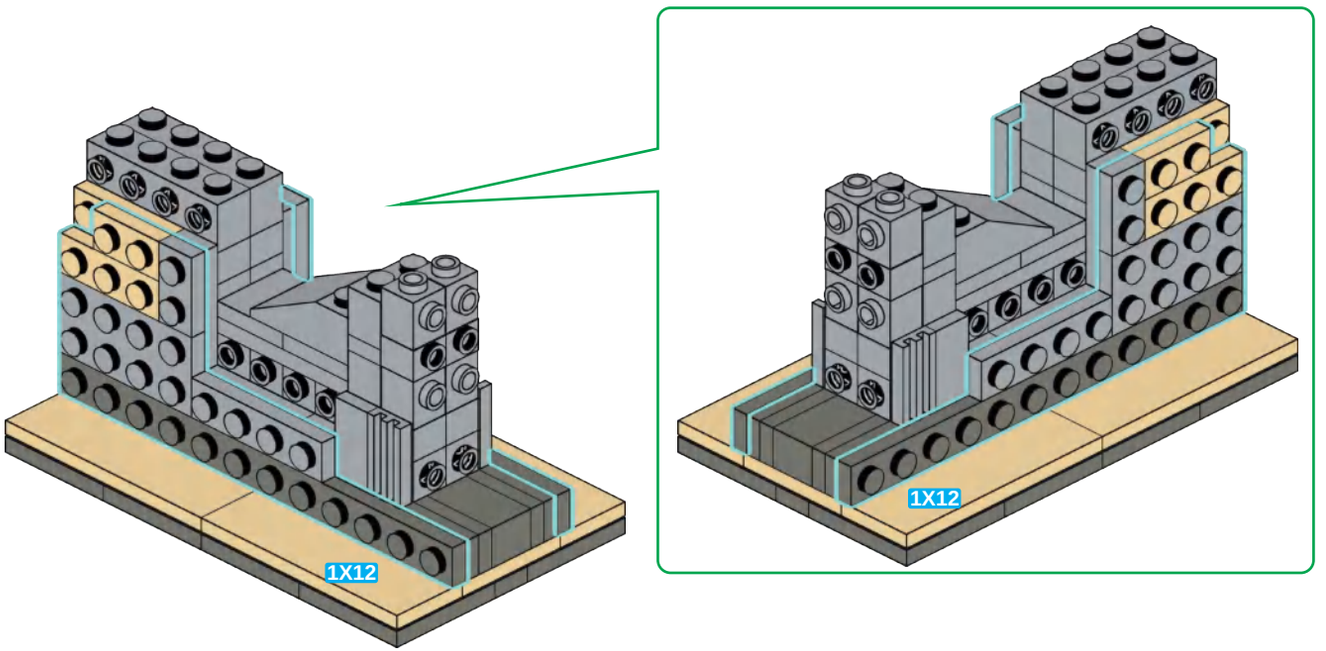

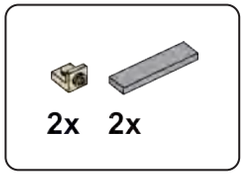

H10

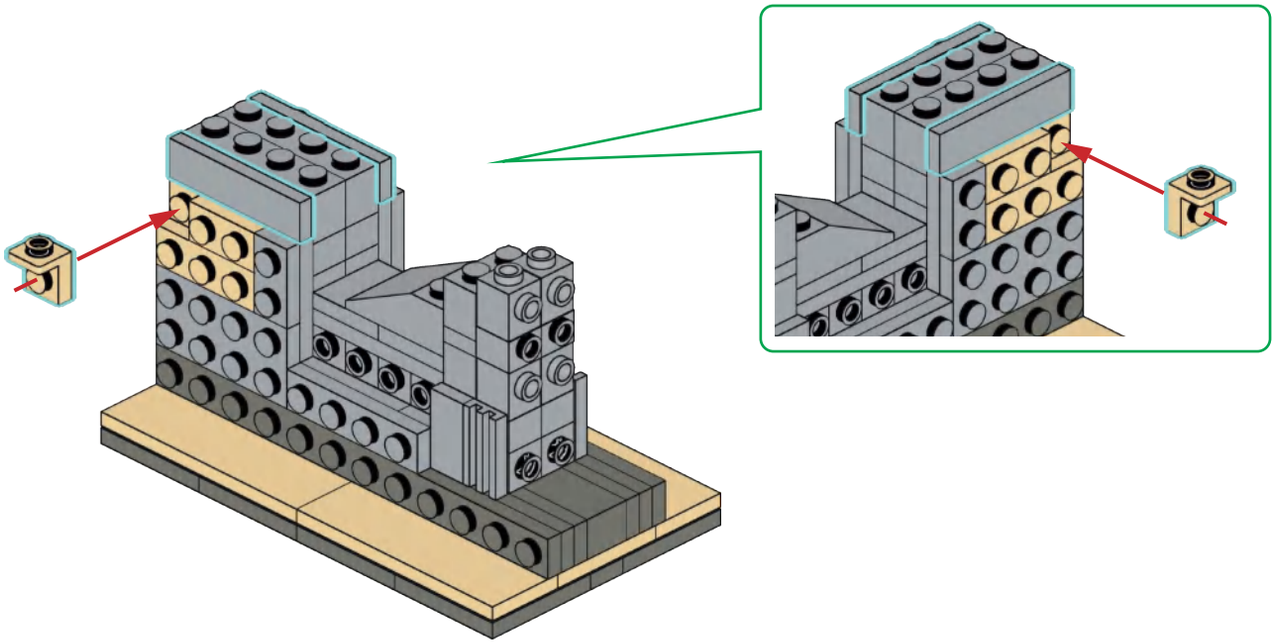

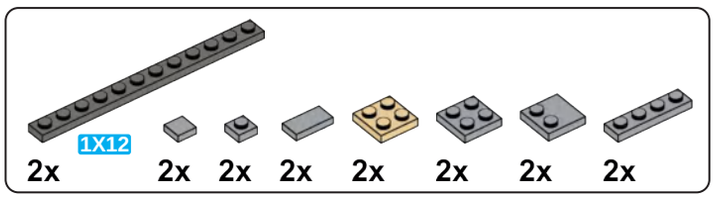

H11

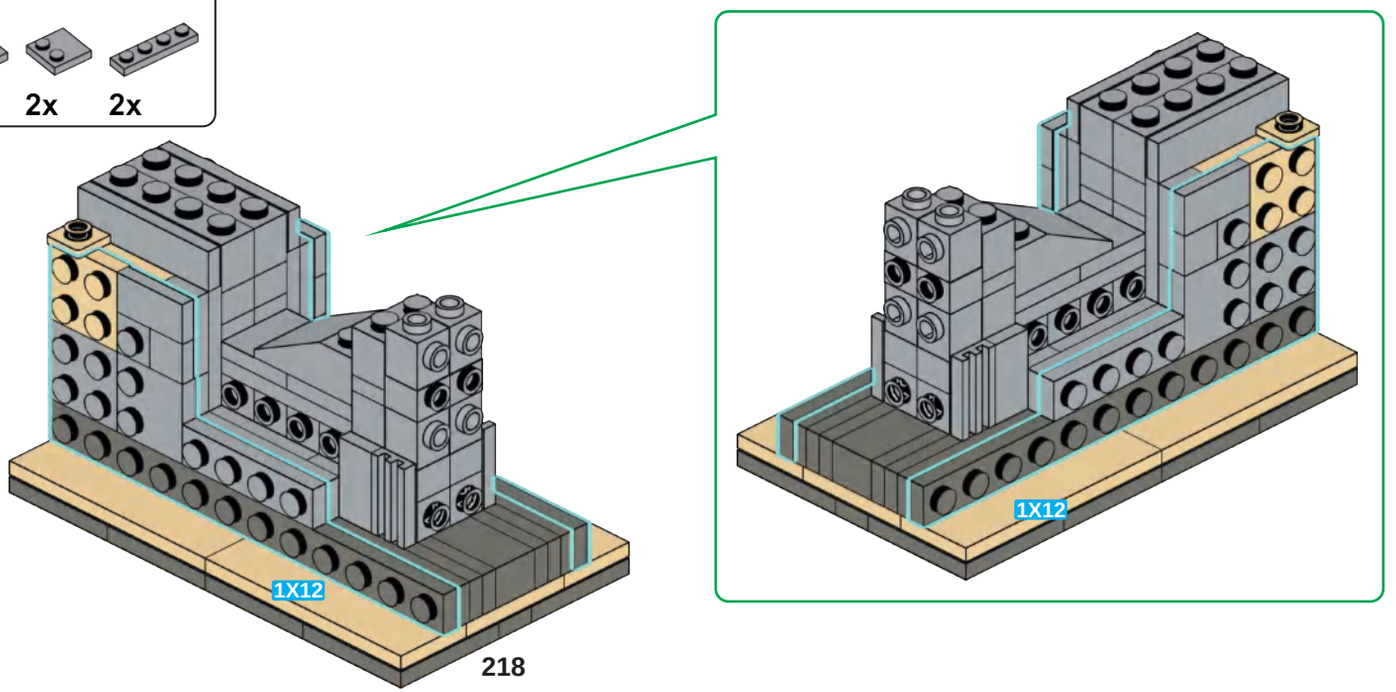

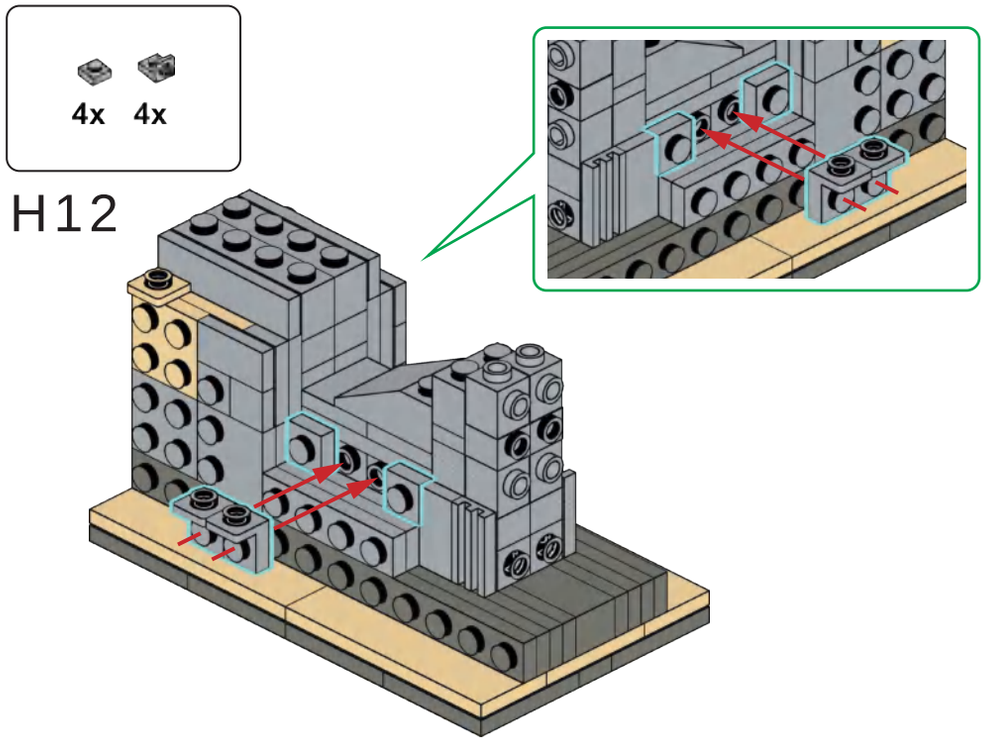

H12

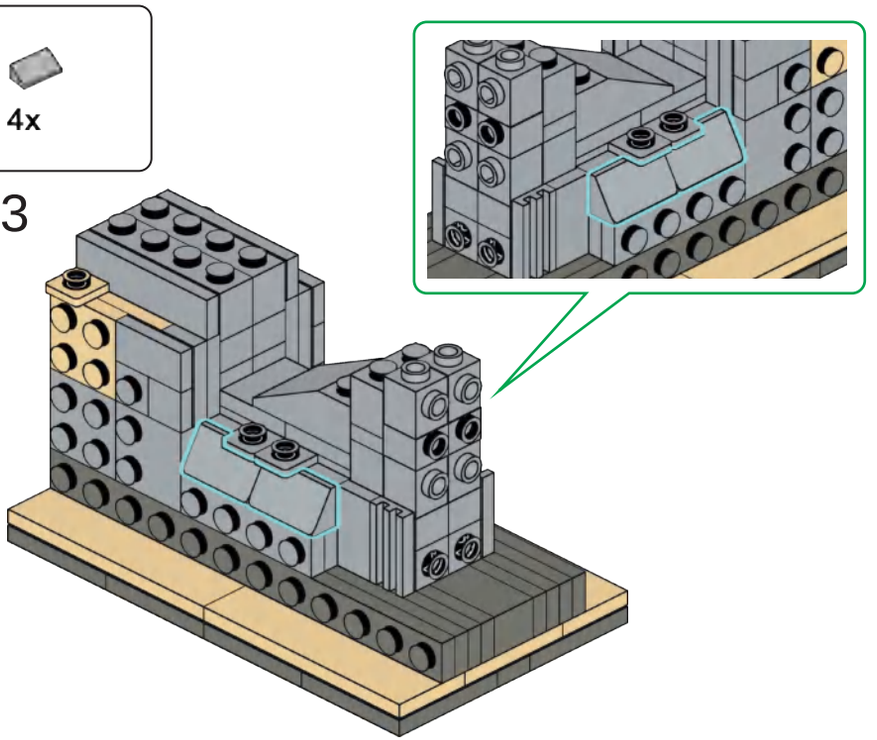

H13

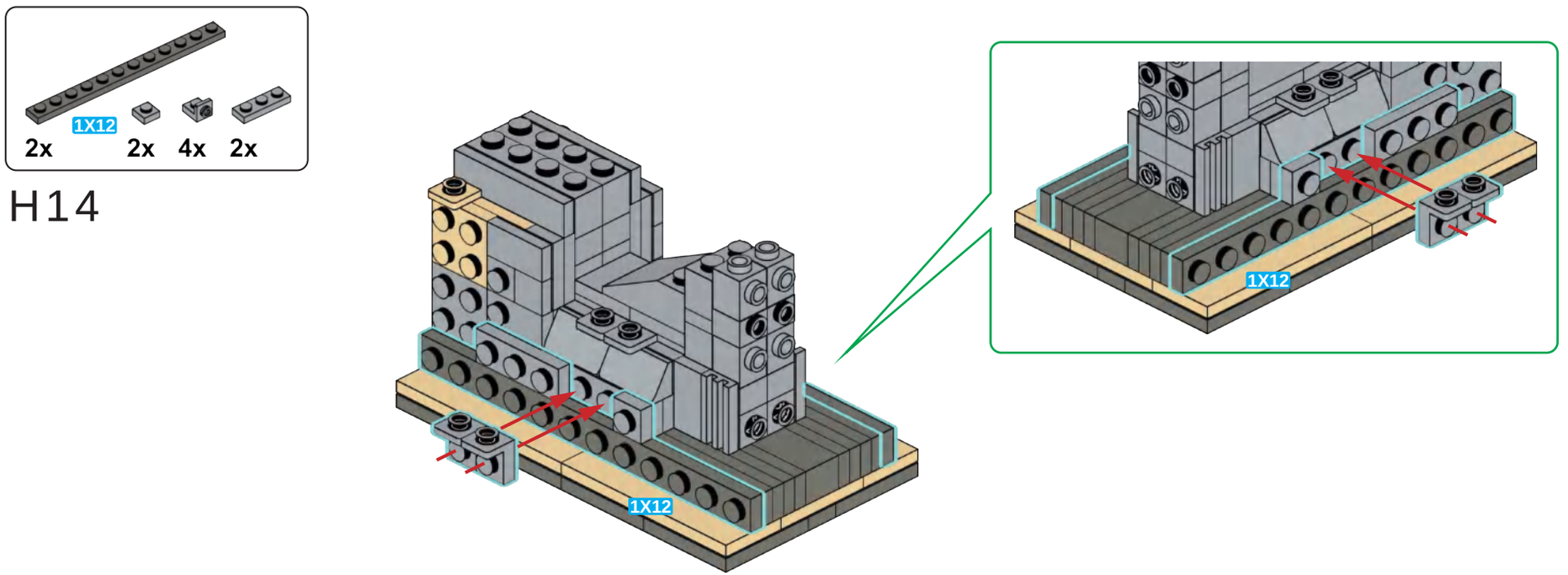

H14

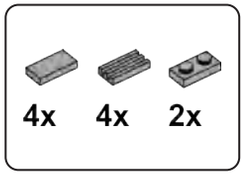

H15

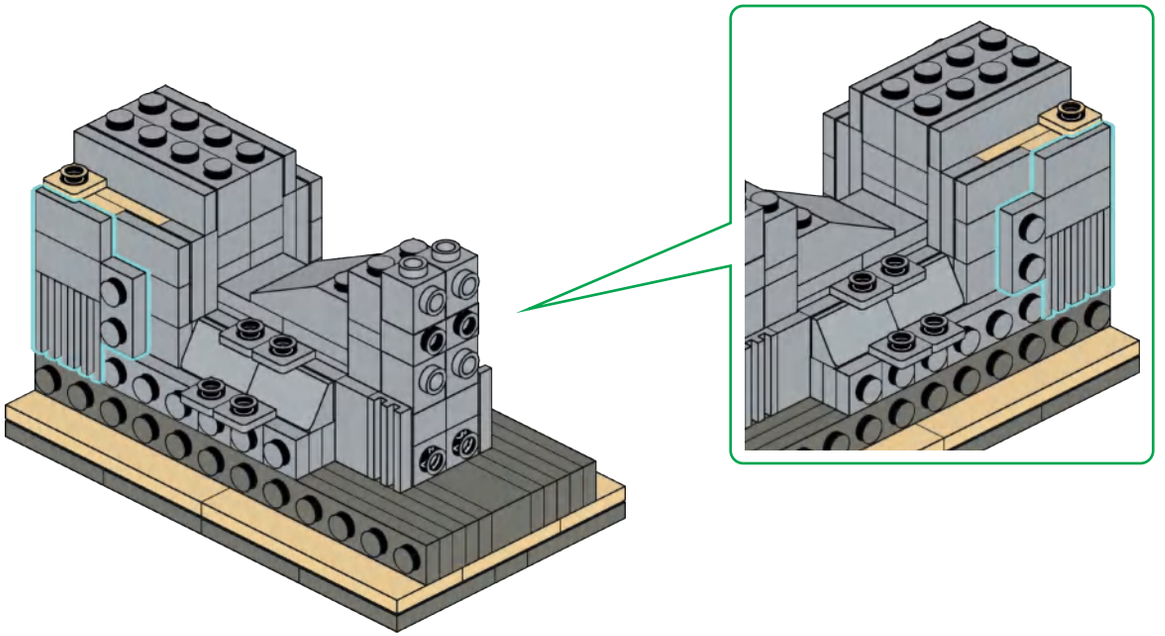

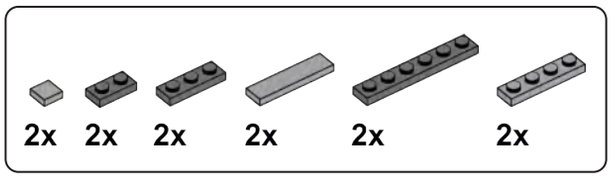

H16

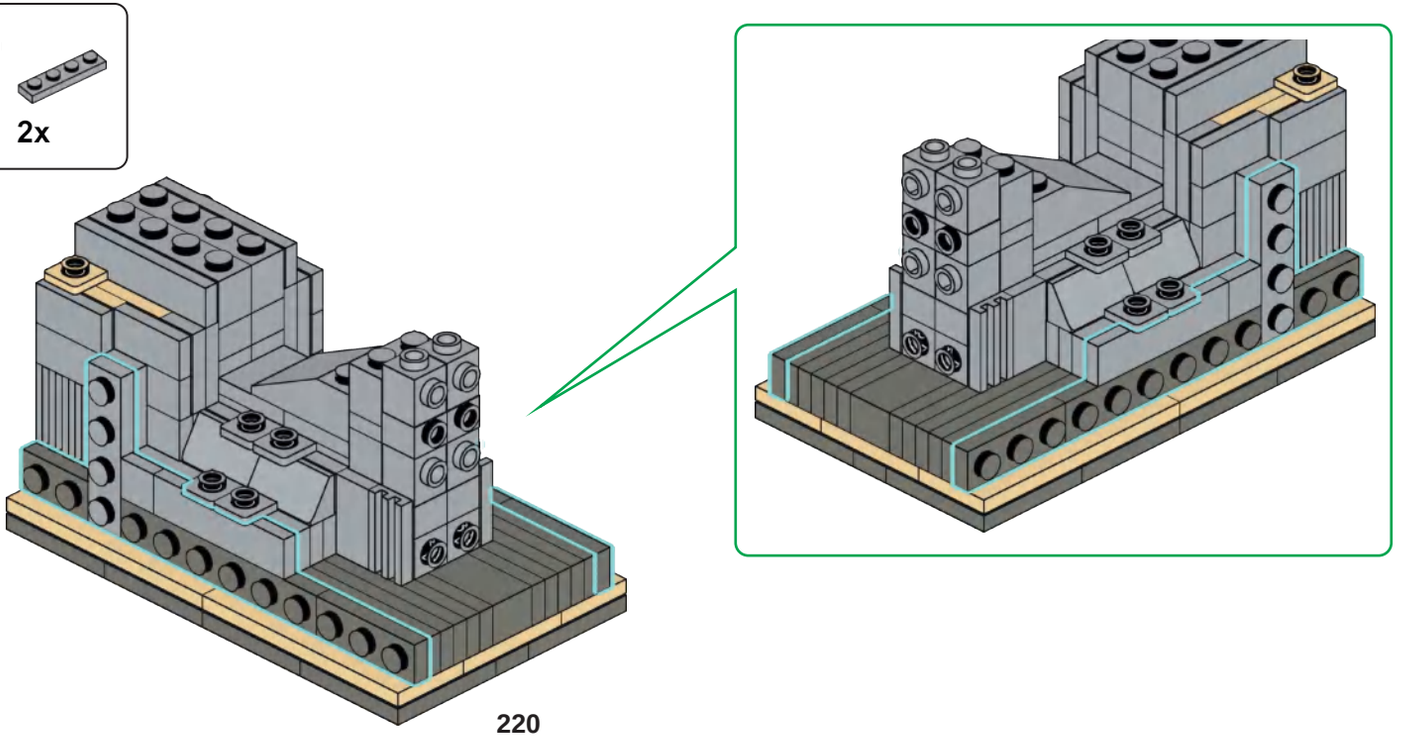

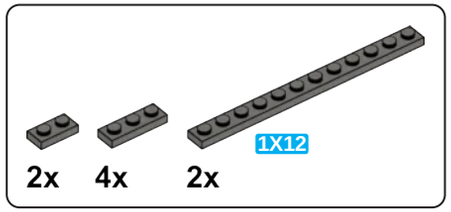

H17

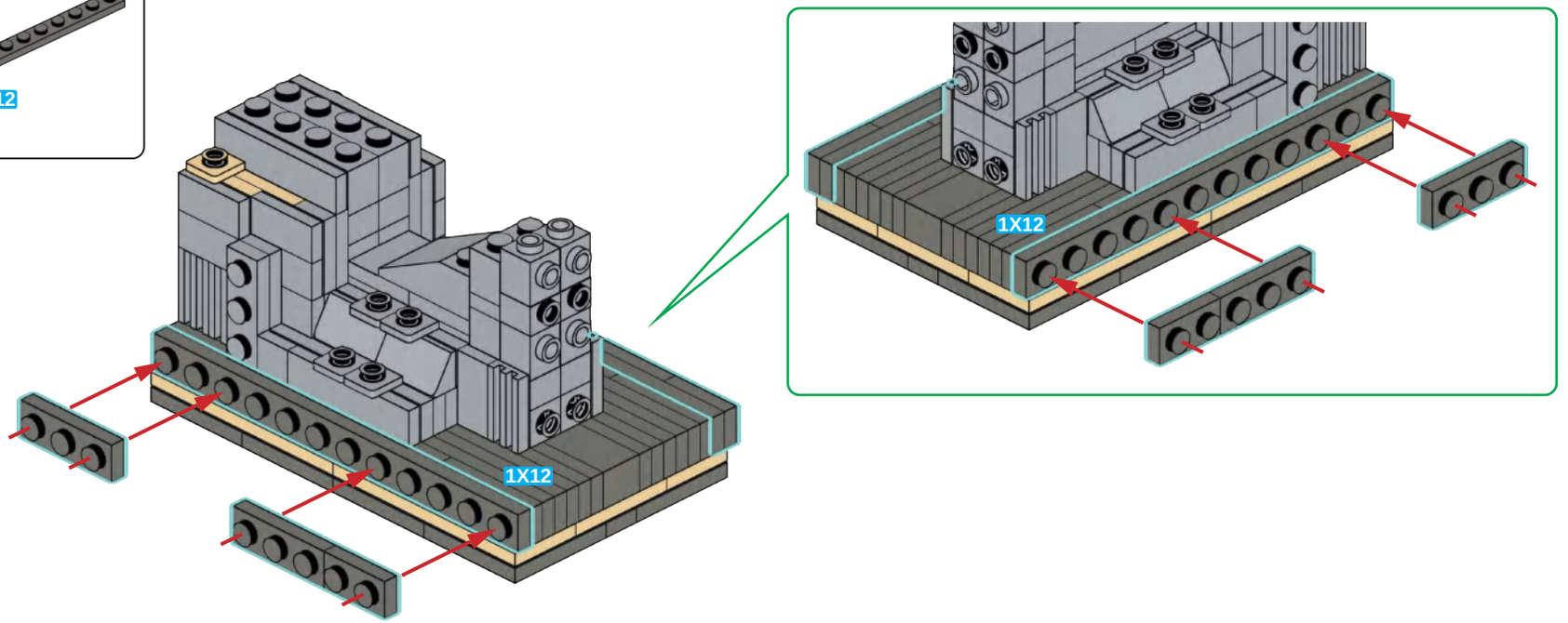

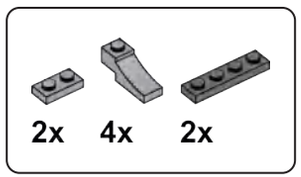

H18

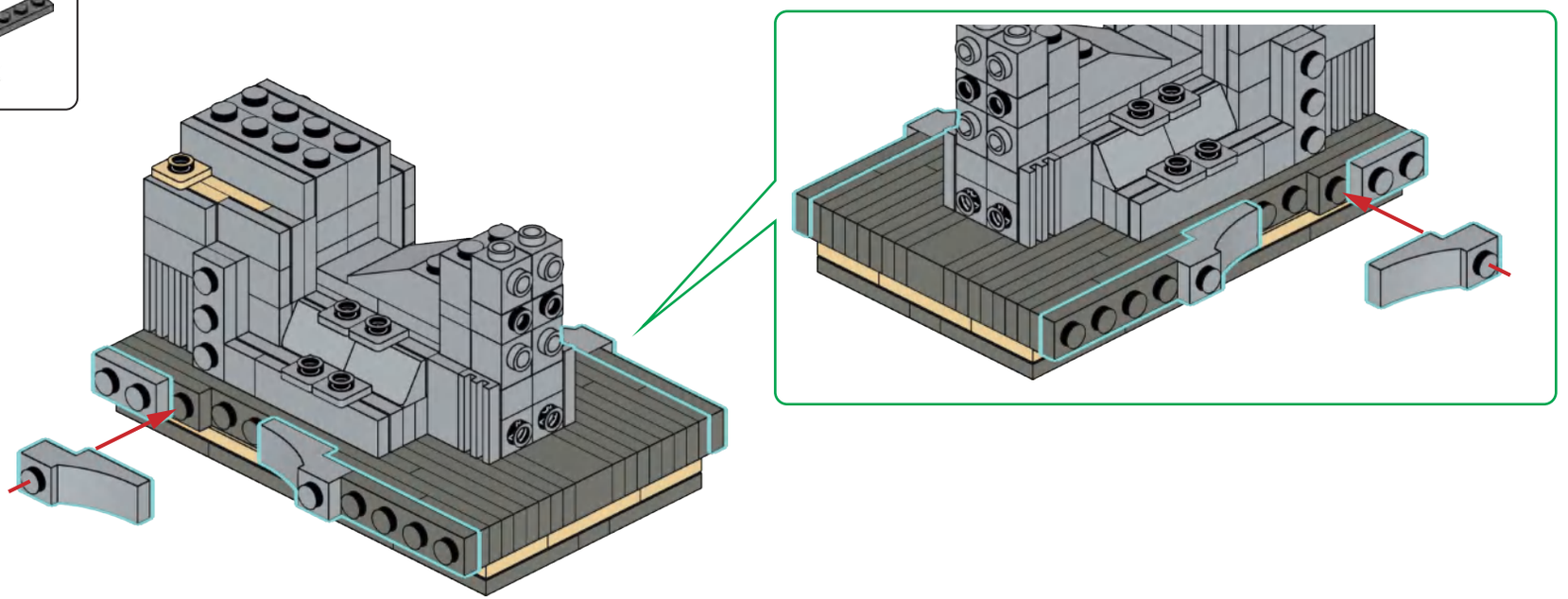

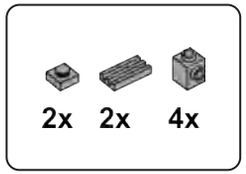

H19

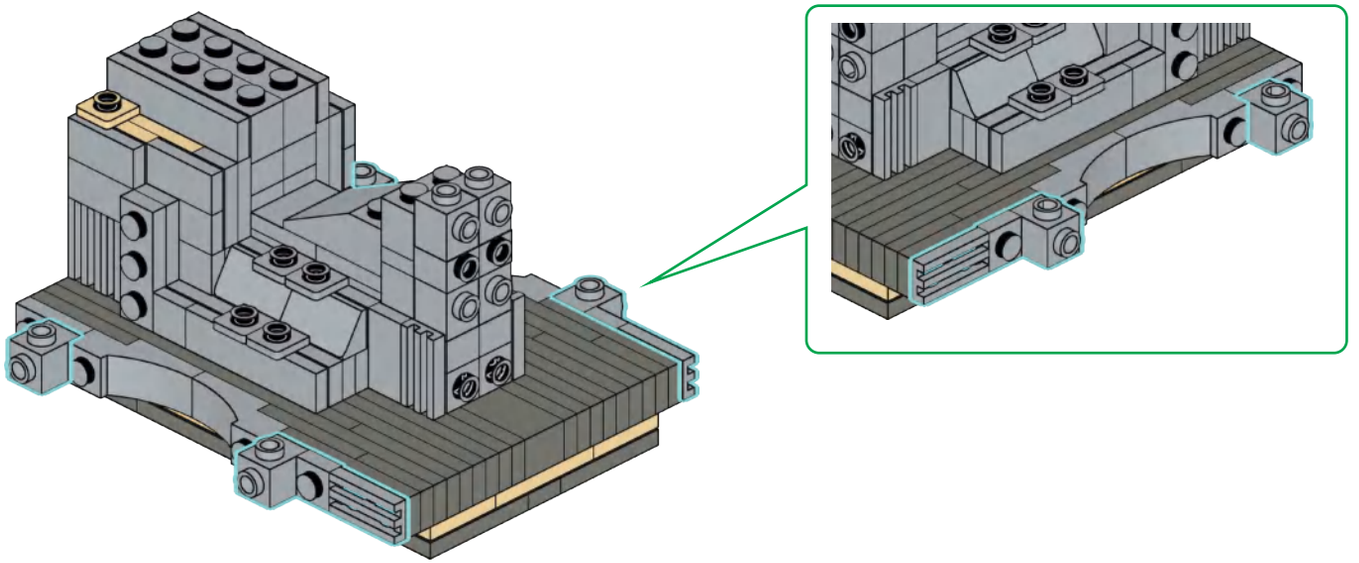

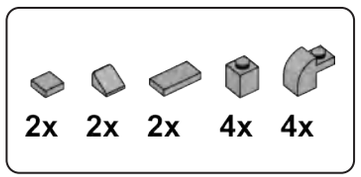

H20

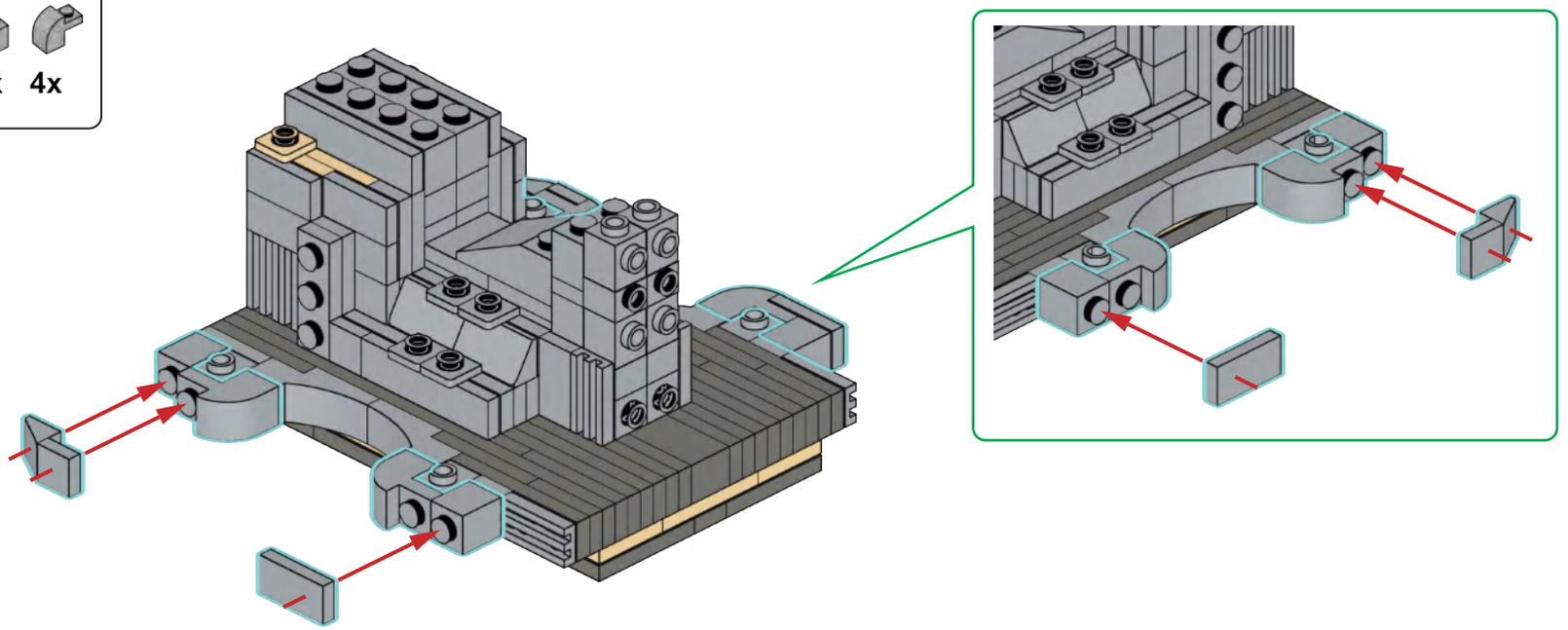

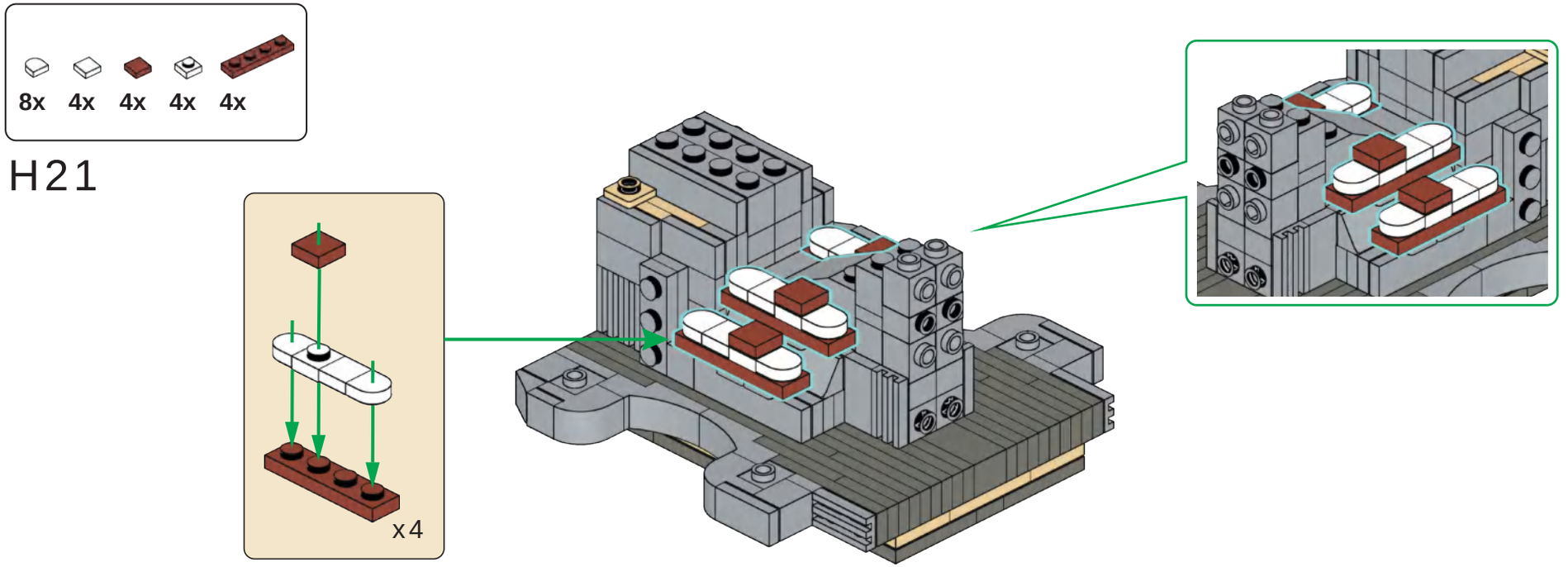
8x 4x 4x 4x 4x
H21
x4

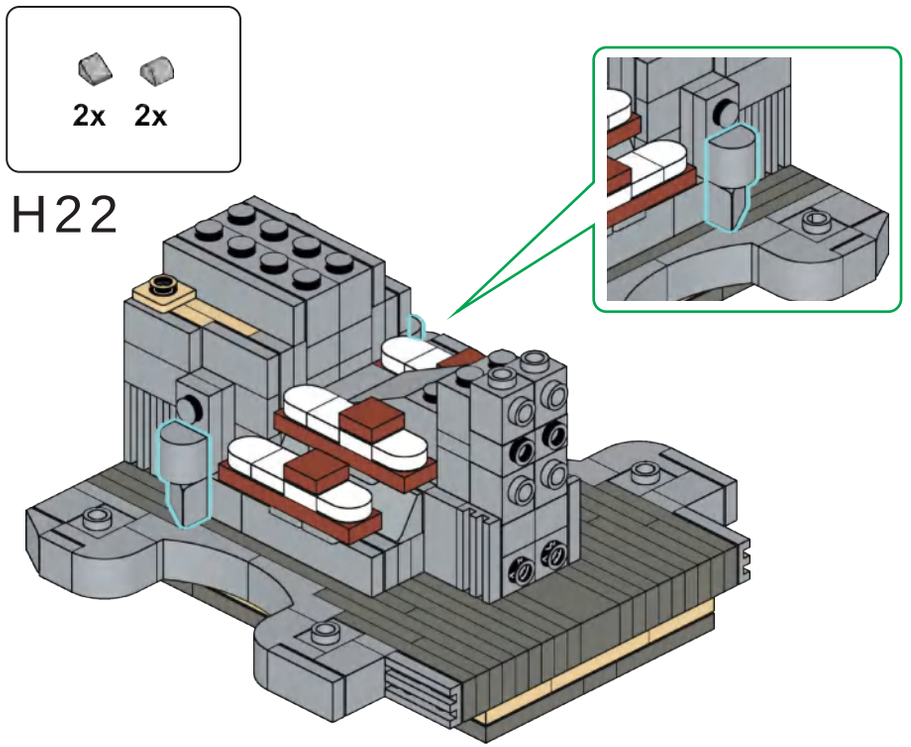
2x 2x
H22

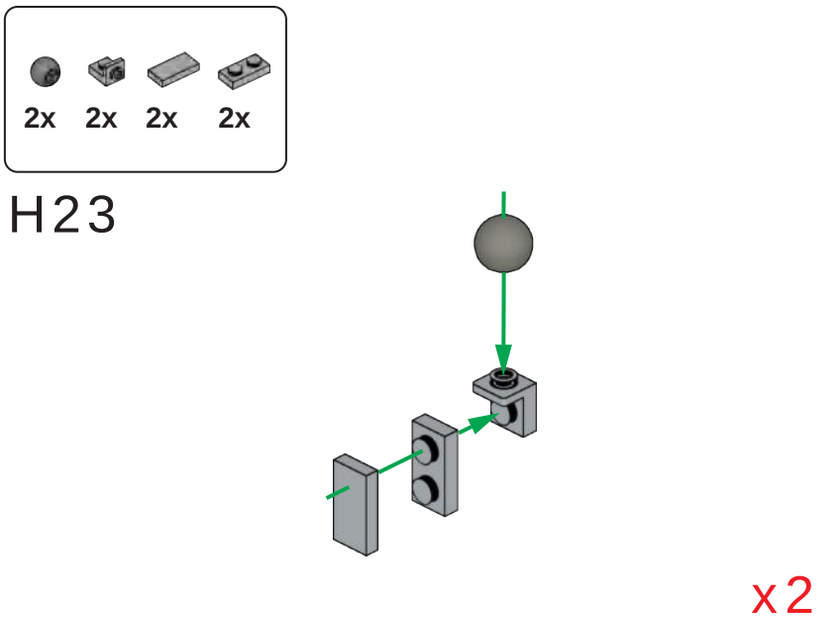
2x 2x 2x 2x
H23
x2

H24

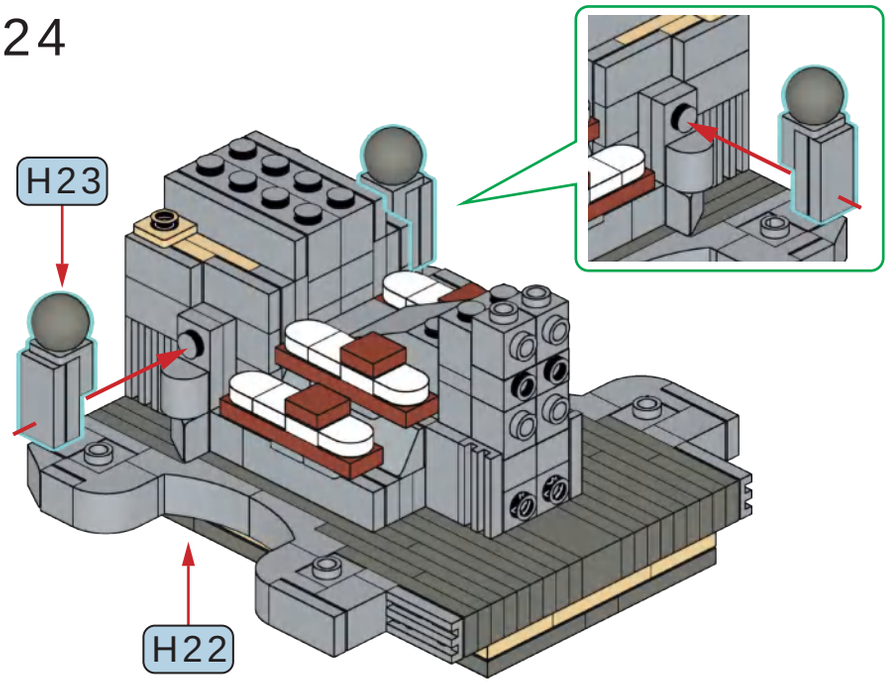

H25

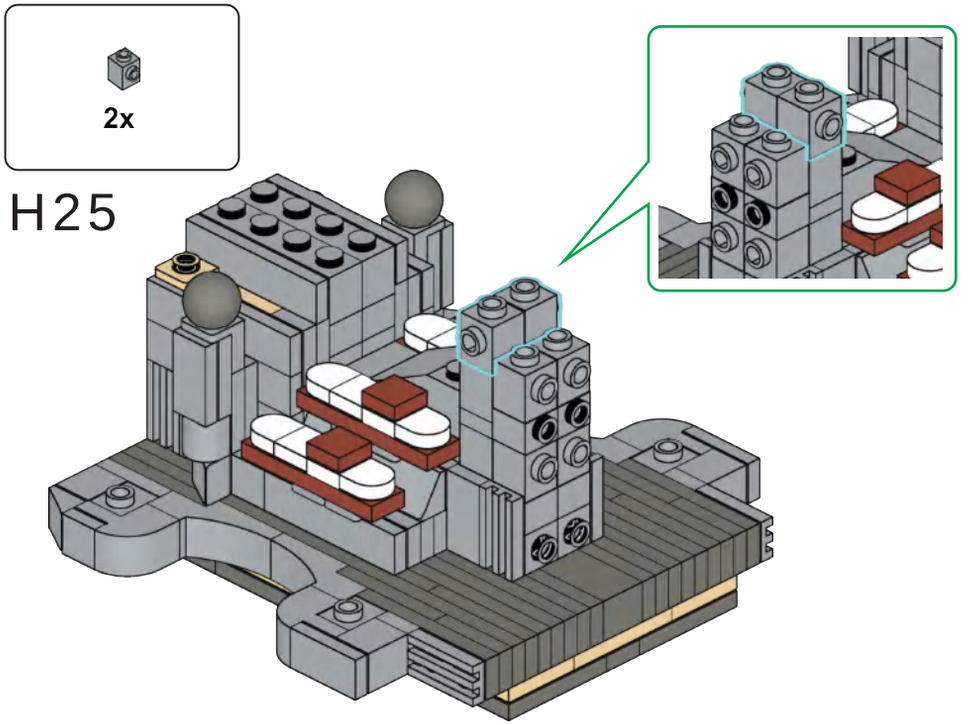

H26

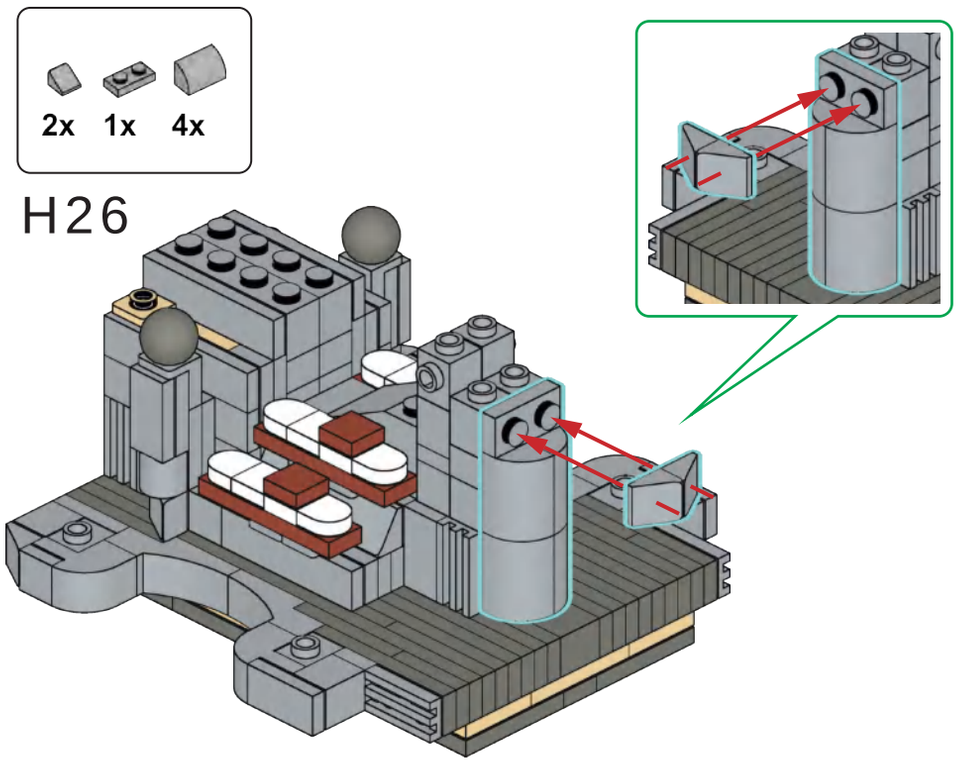

H27

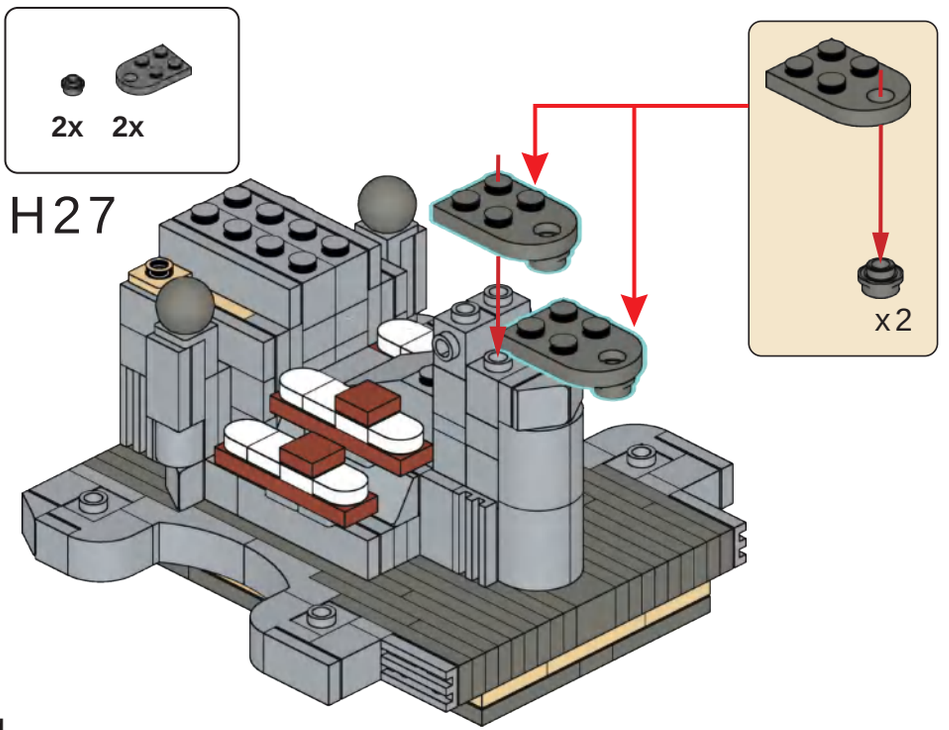

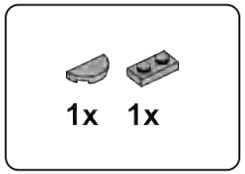

H28

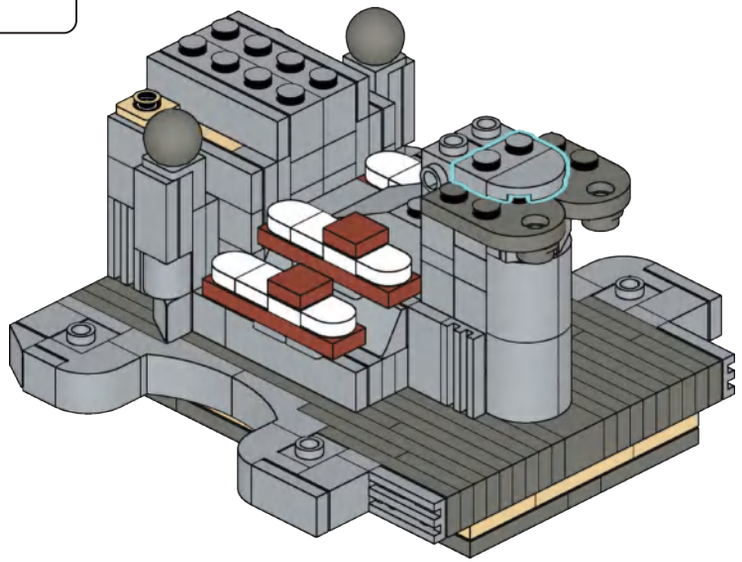

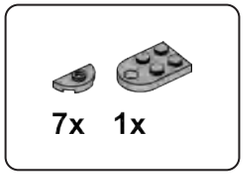

H29

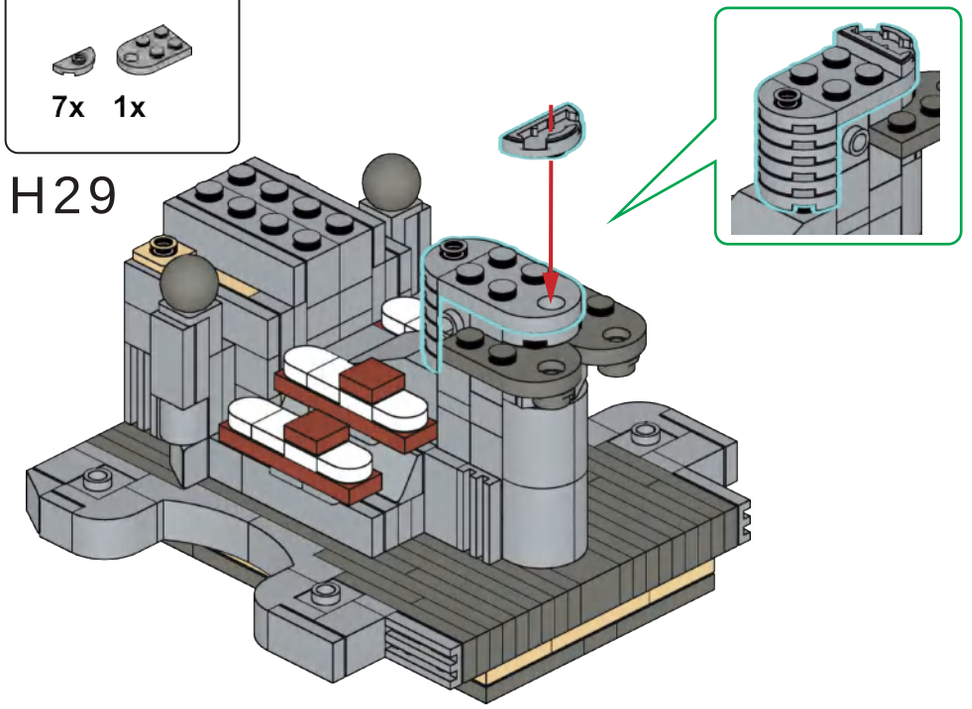

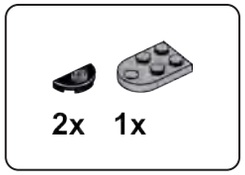

H30

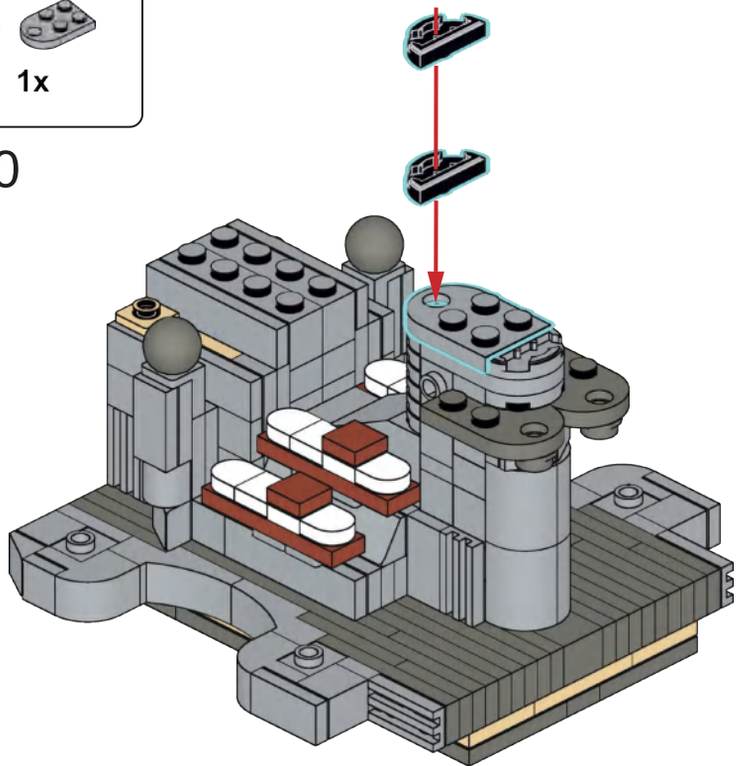

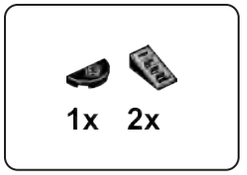

H31

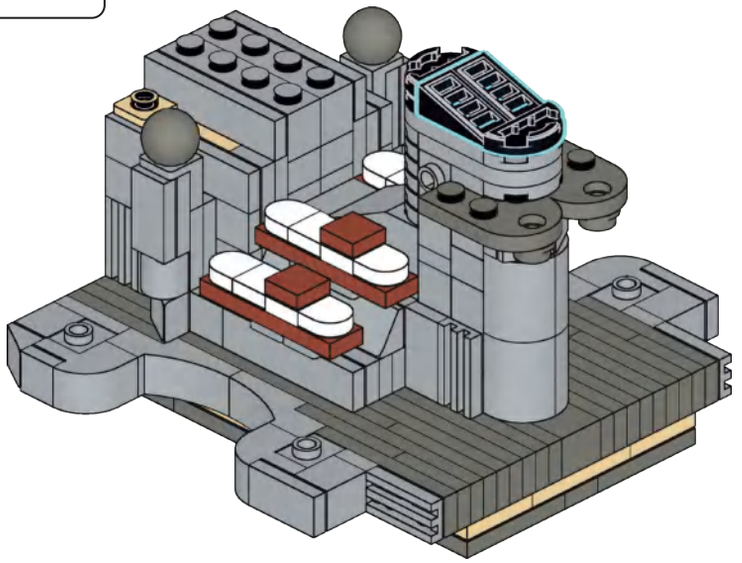

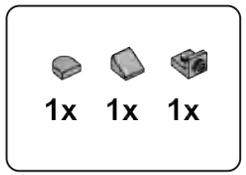

H32

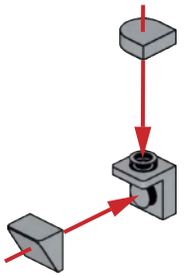

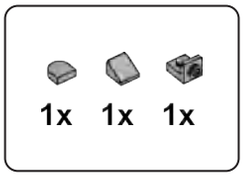

H33

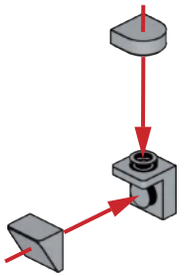

H34

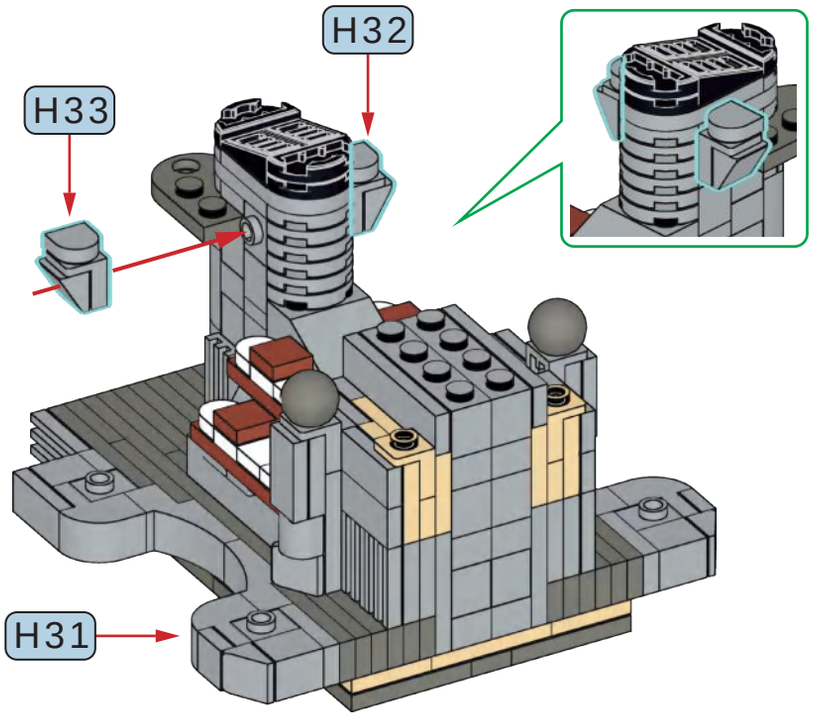

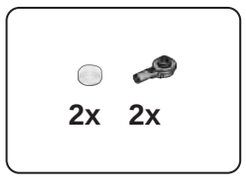

H35

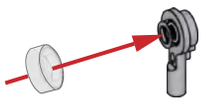

x2

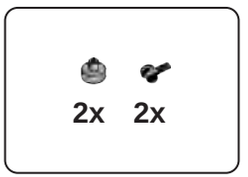

H36

x2

H37

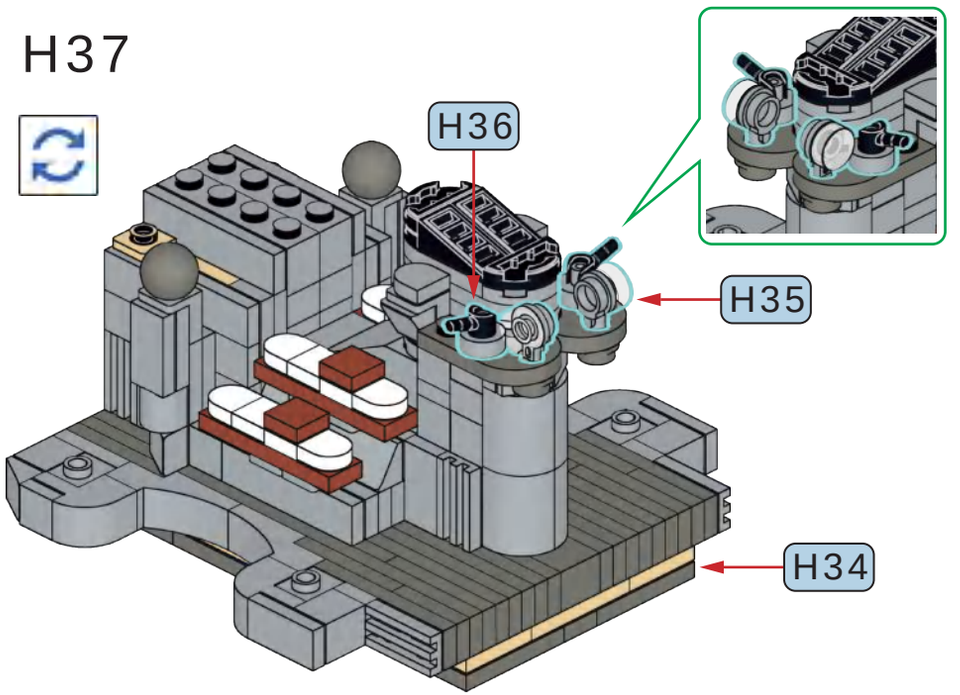

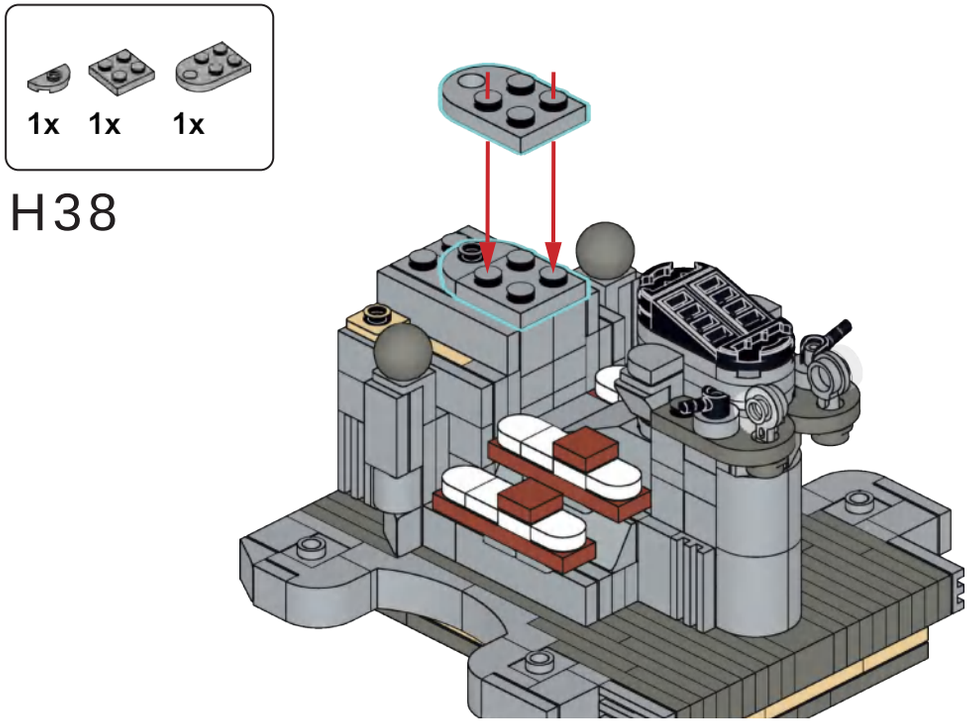
1x 1x 1x
H38

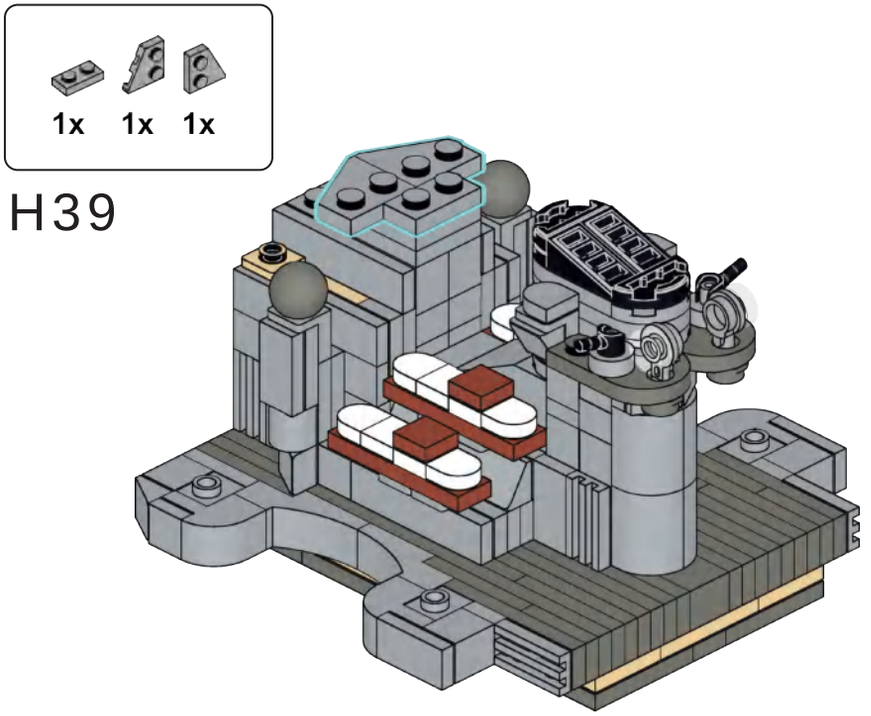
1x 1x 1x
H39

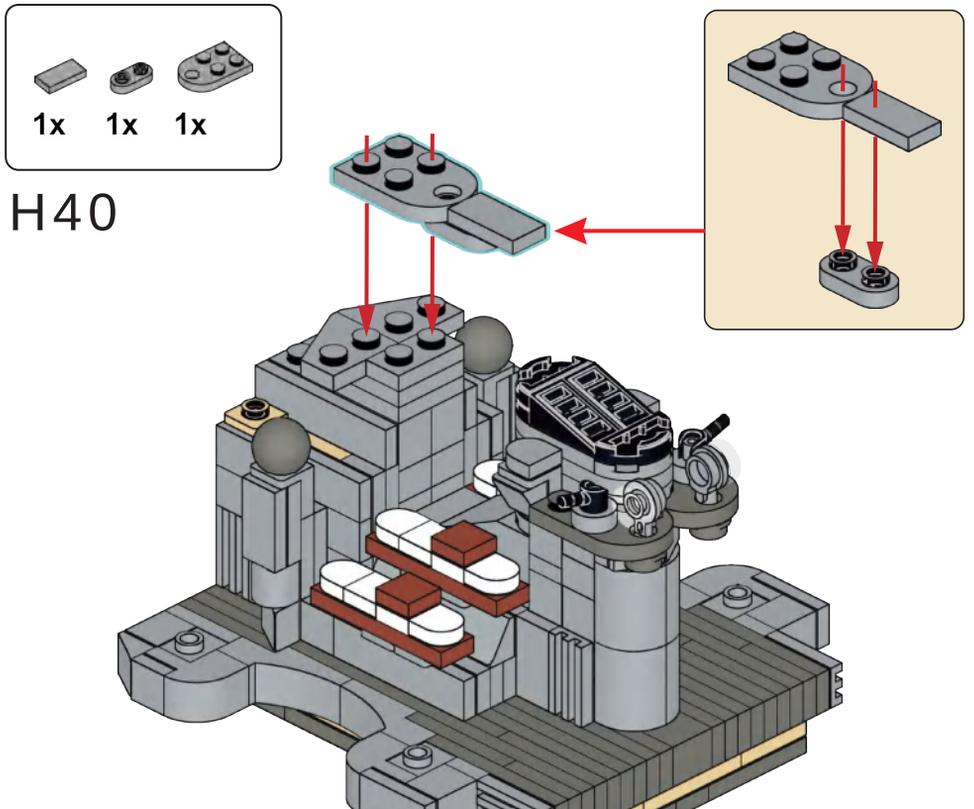
1x 1x 1x
H40

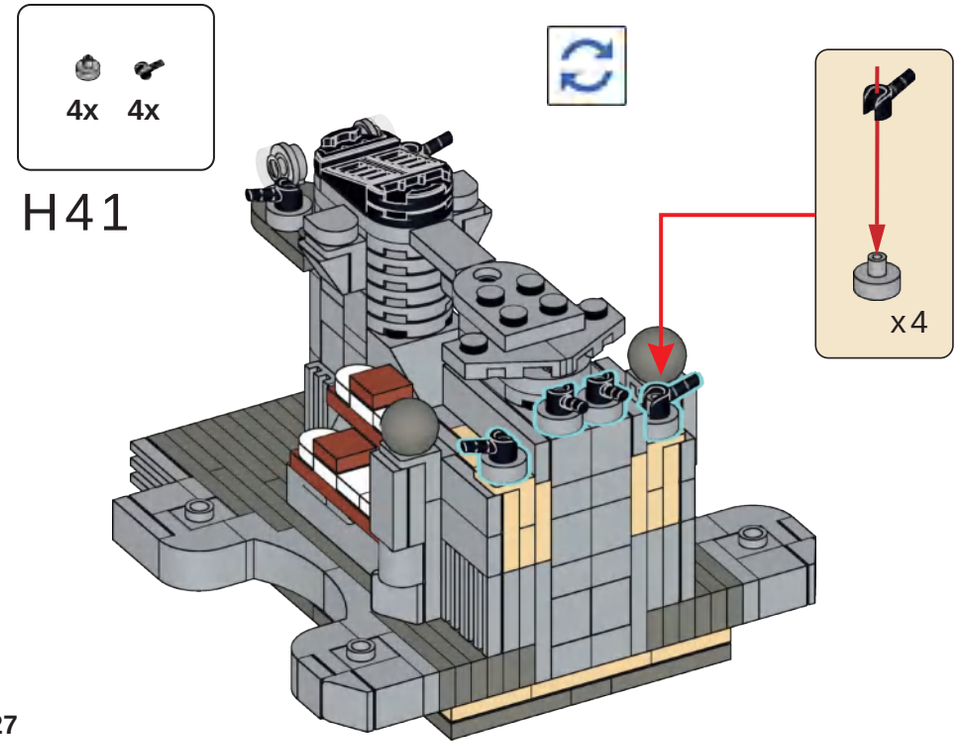
4x 4x
H41
x4

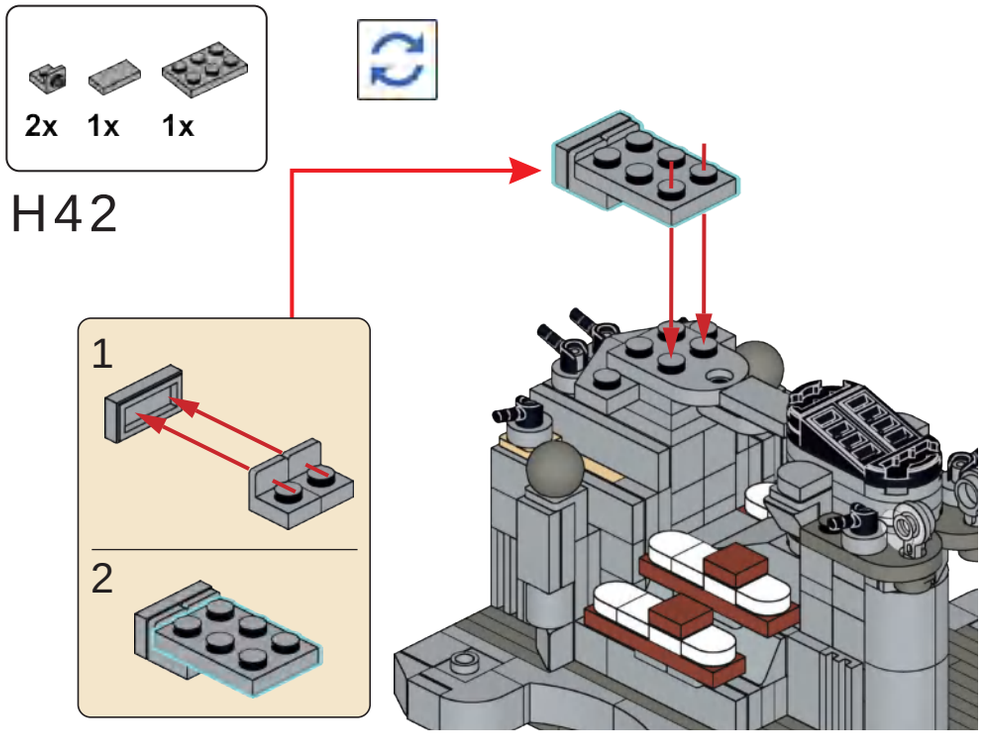
2x 1x 1x
H42
1
2

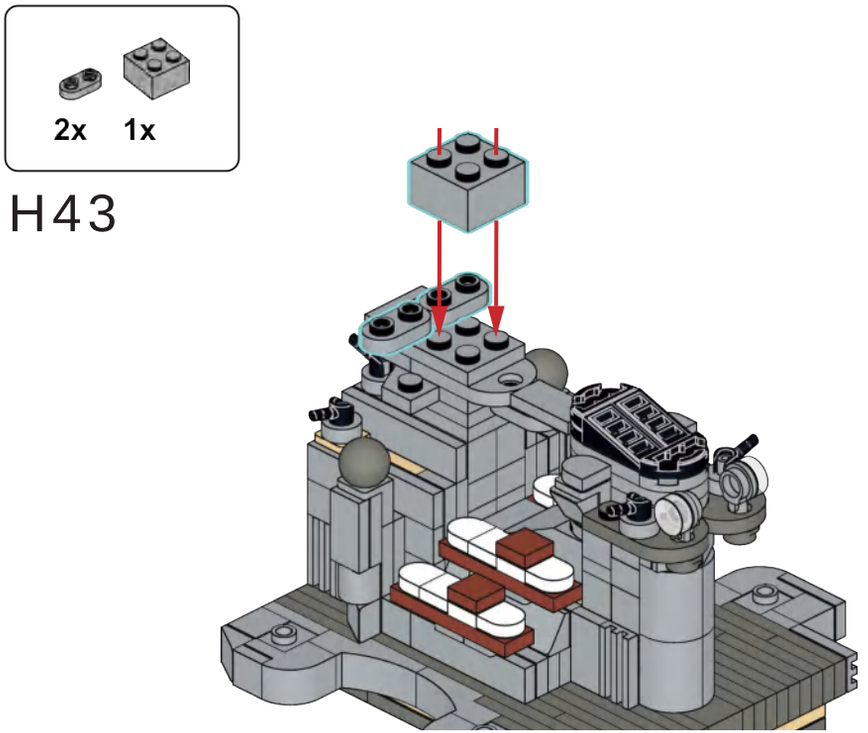
2x 1x
H43

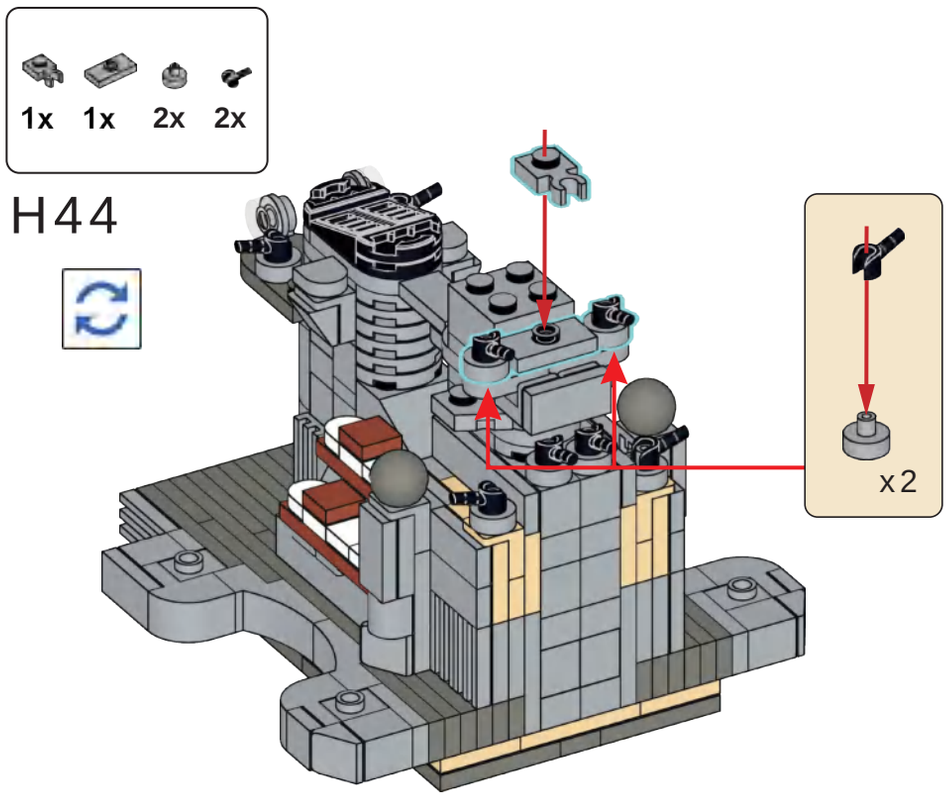
1x 1x 2x 2x
H44
x 2

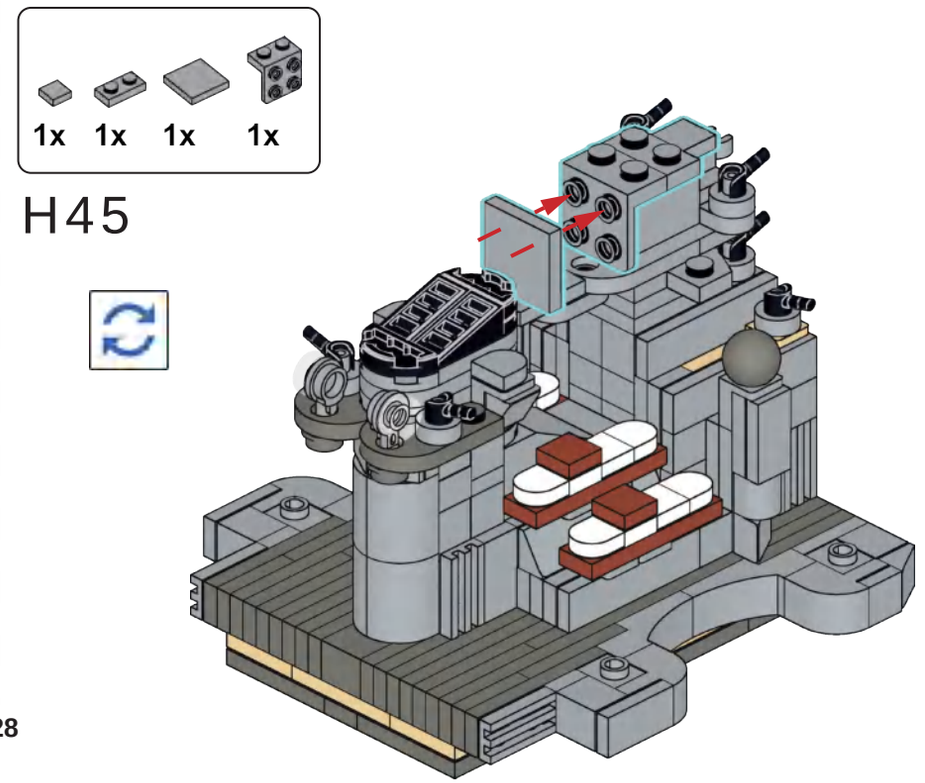
1x 1x 1x 1x
H45

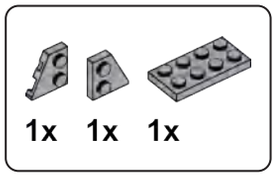

H46

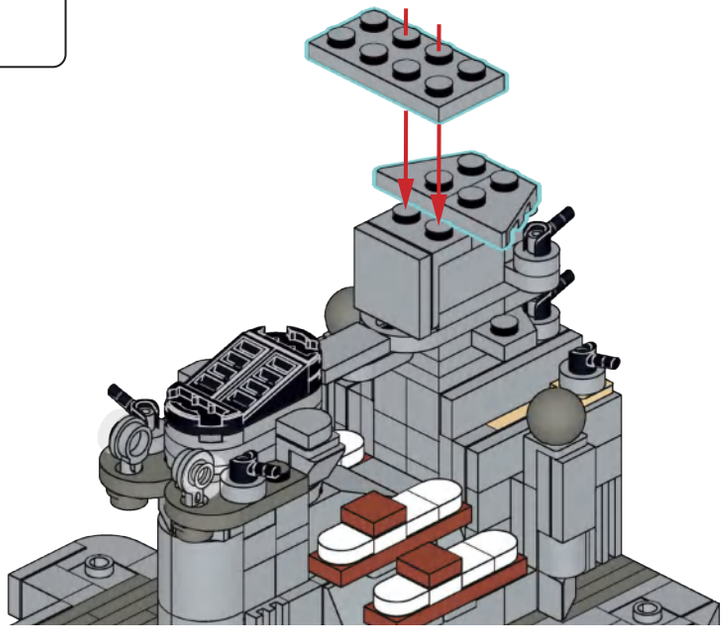

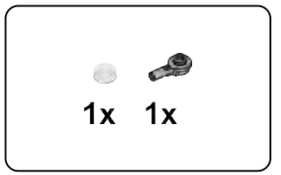

H47

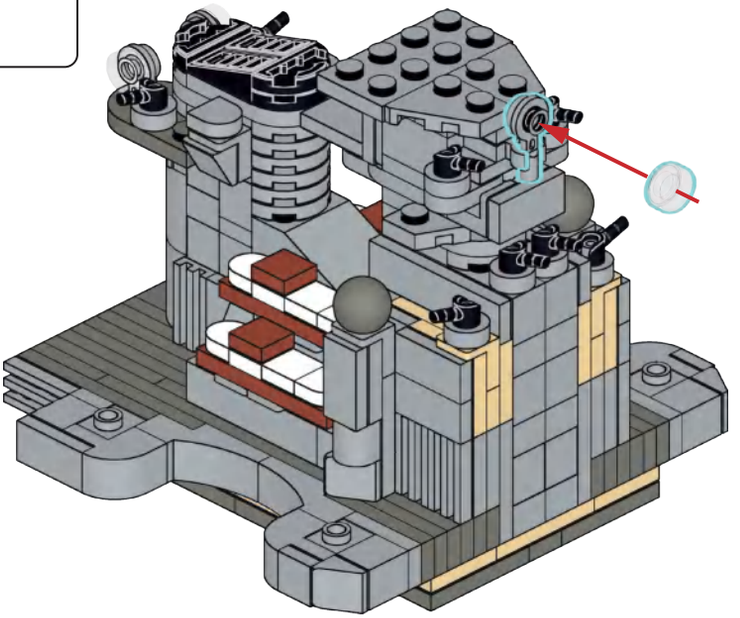

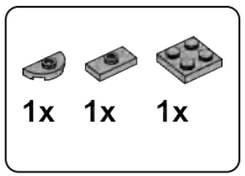

H48

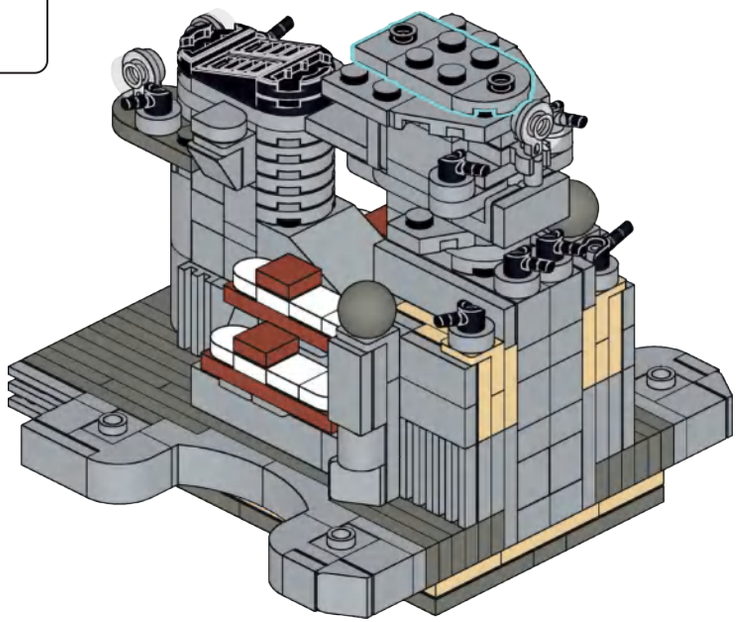

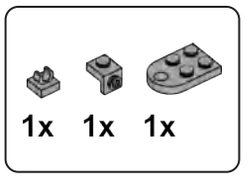

H49

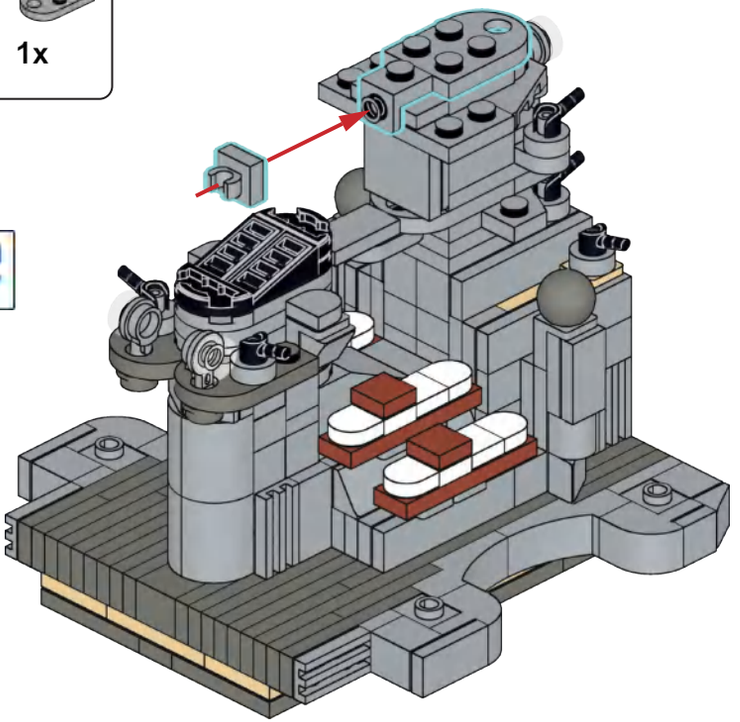

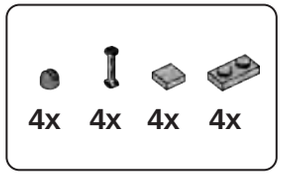

H50

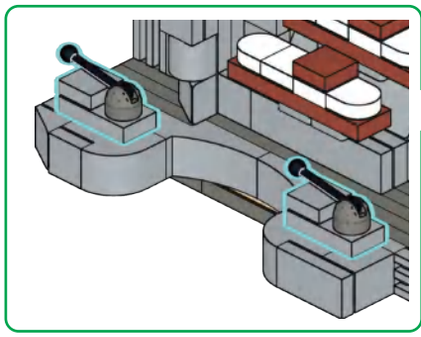

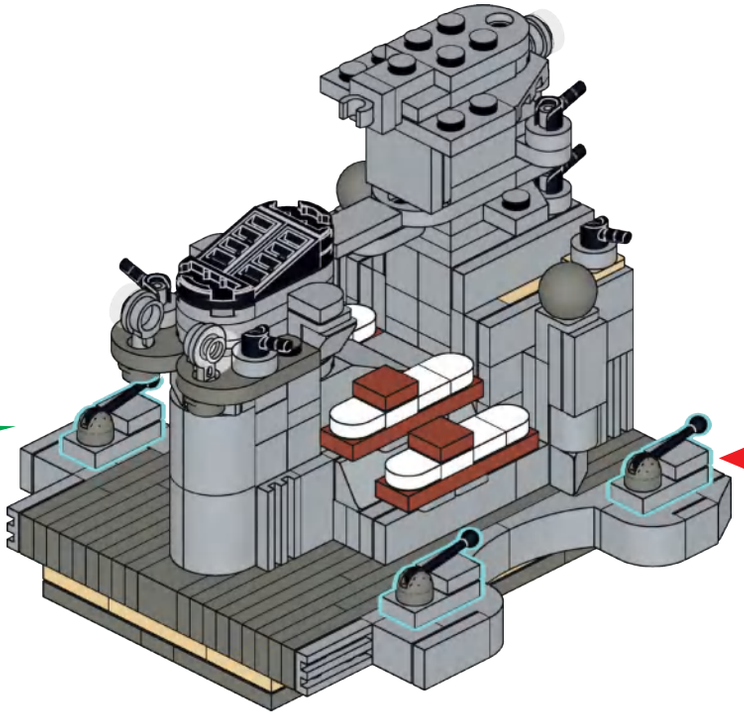

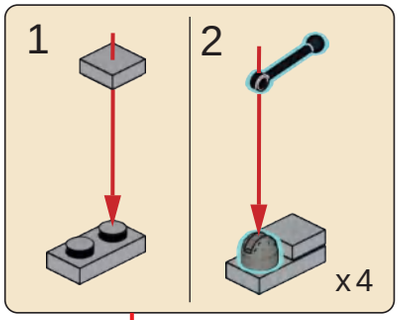

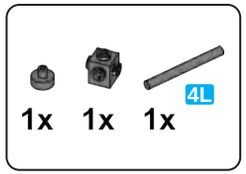

H51

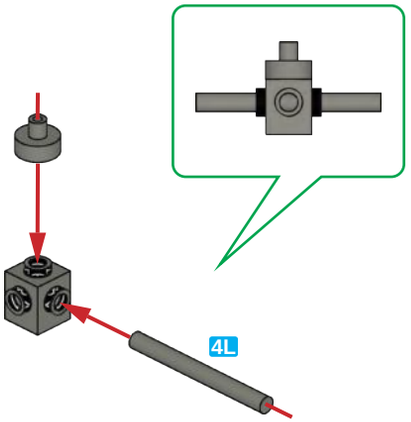

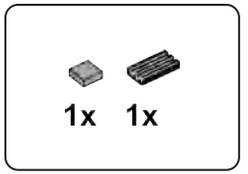

H52

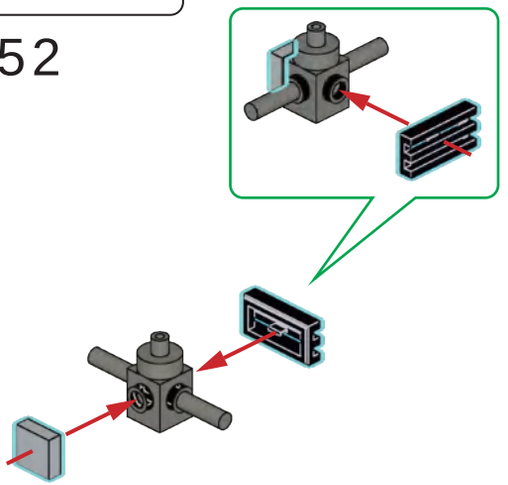

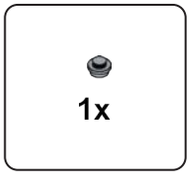

H53

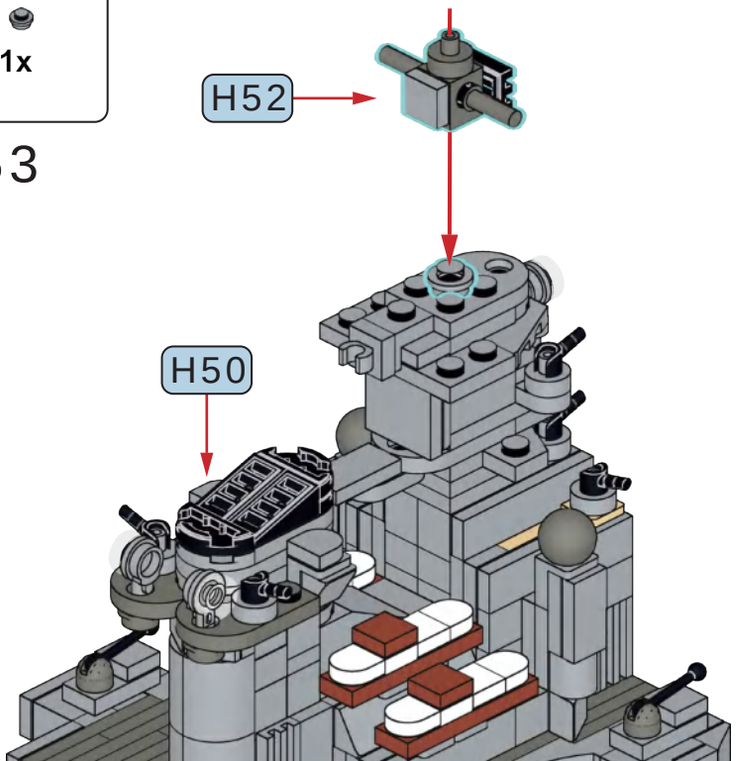

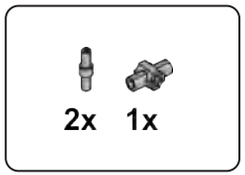

H54

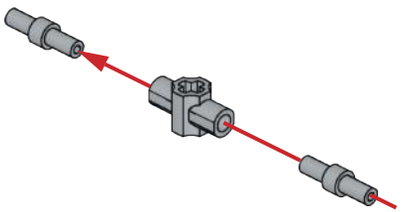

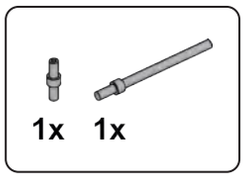

H55

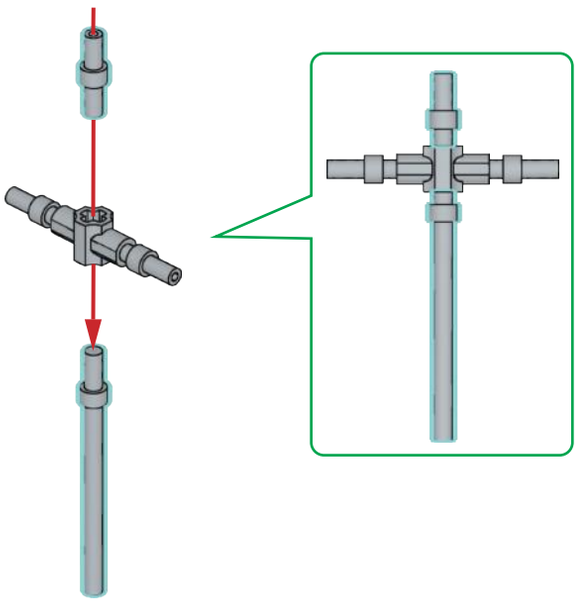

H56

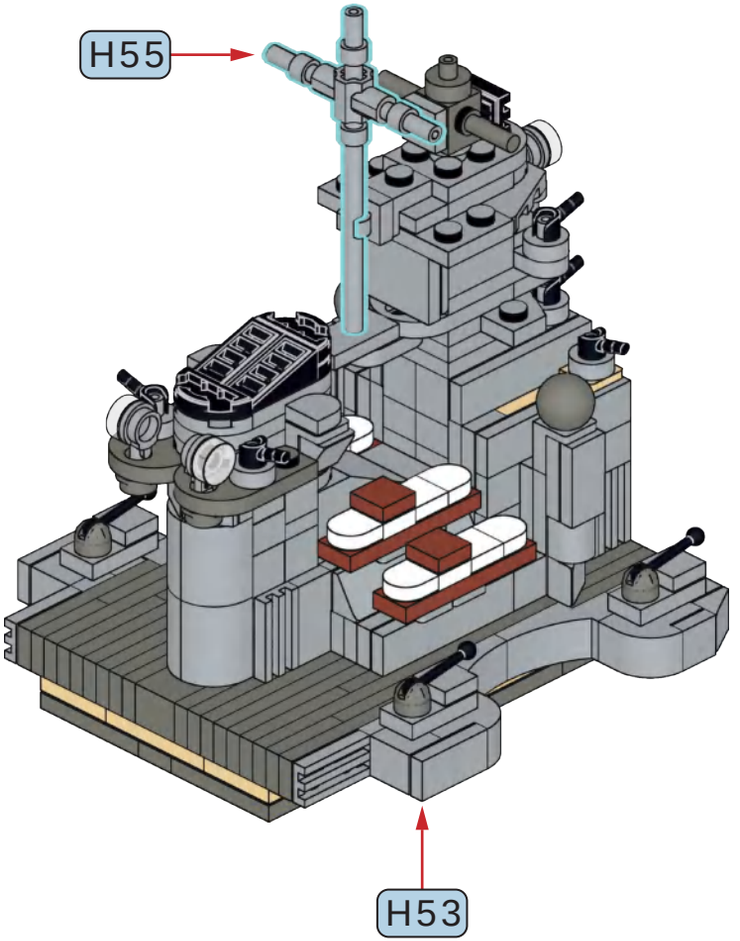

H57

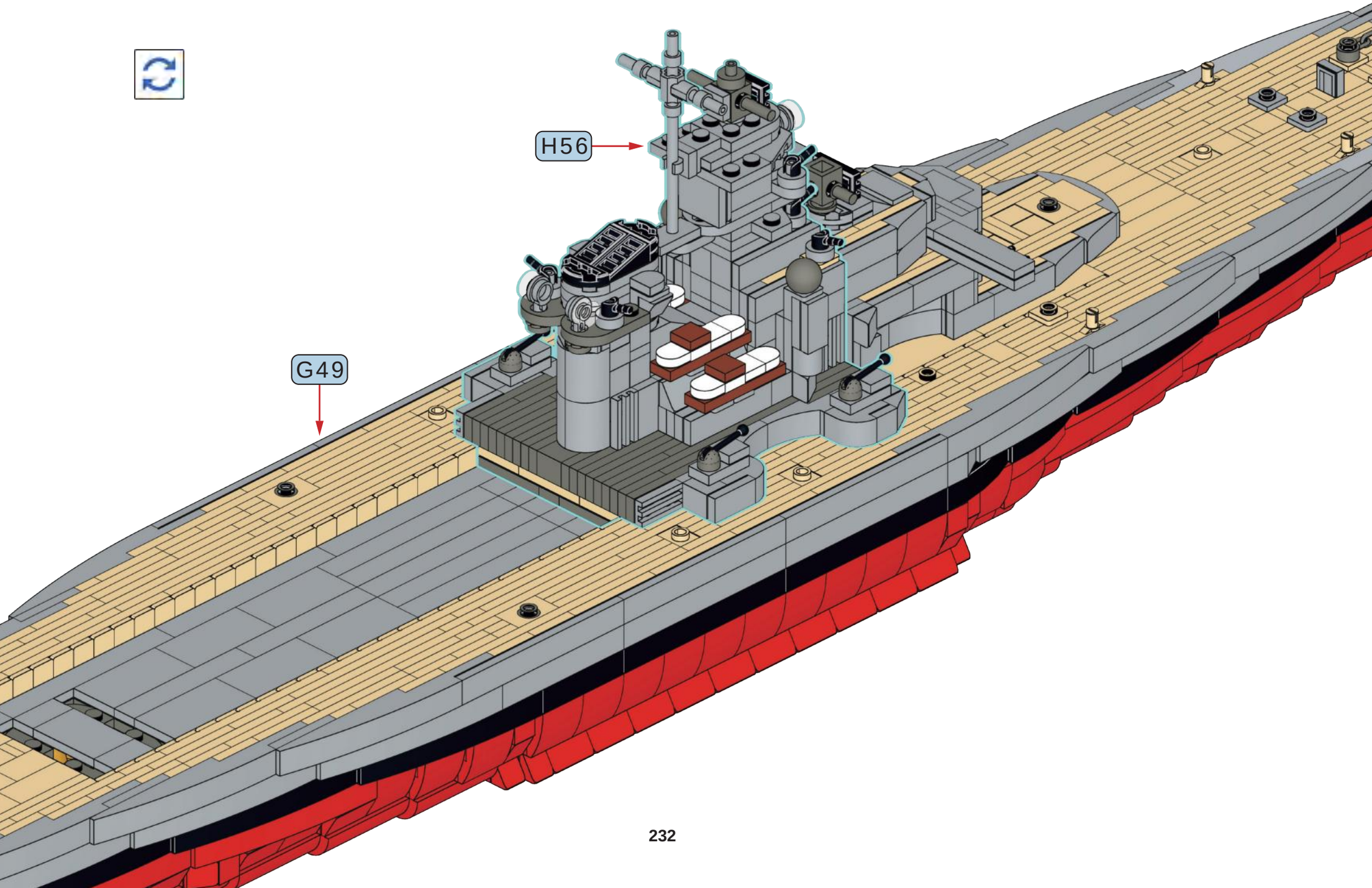

9

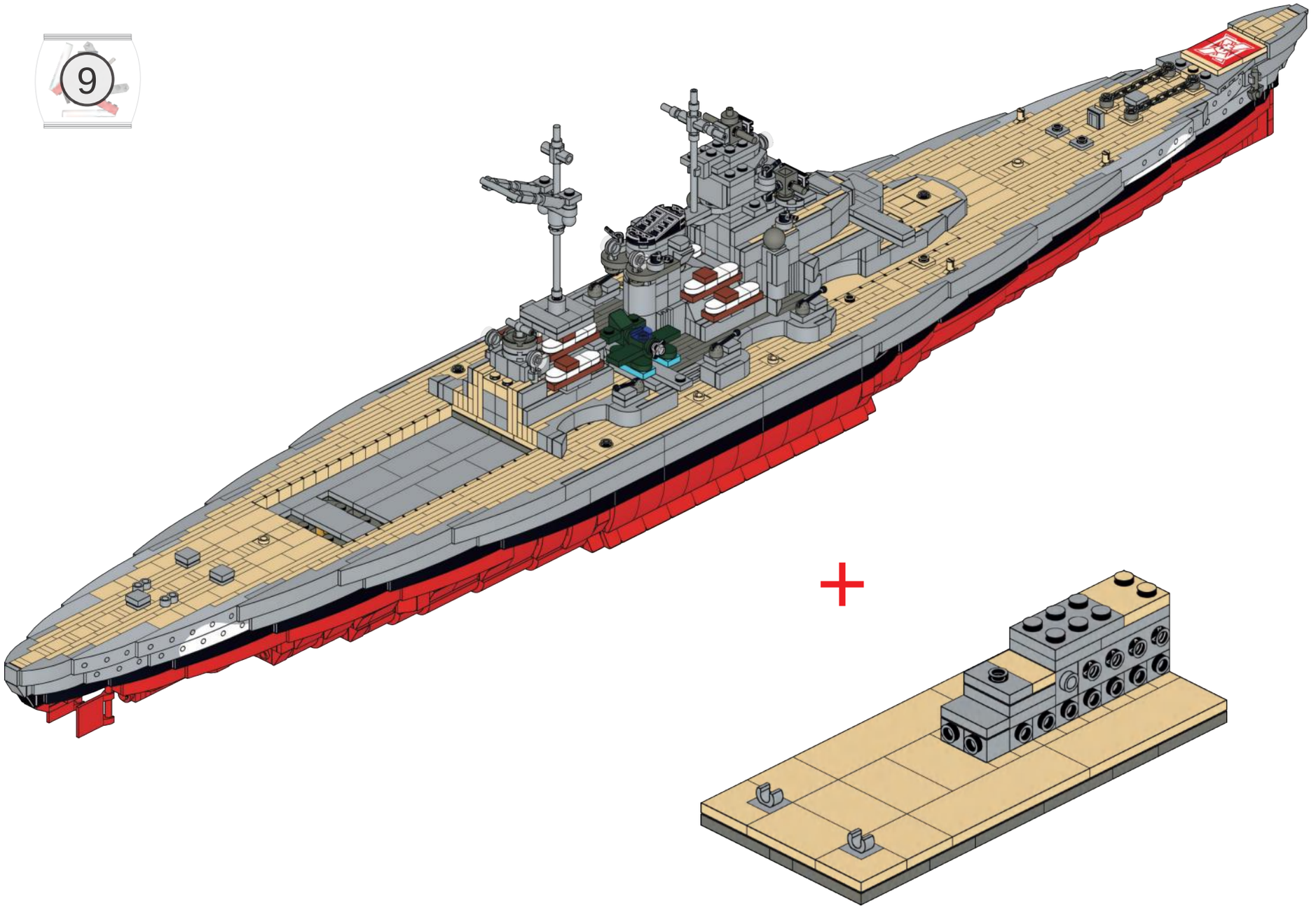

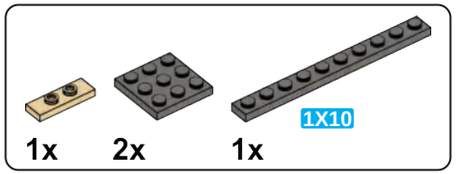

I1

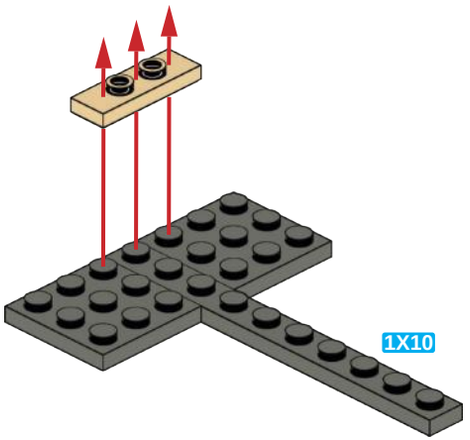

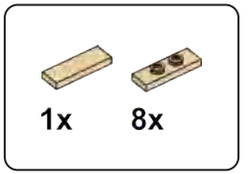

I2

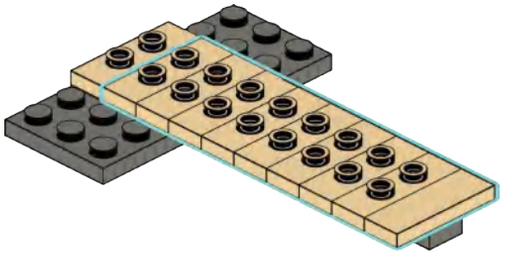

I3

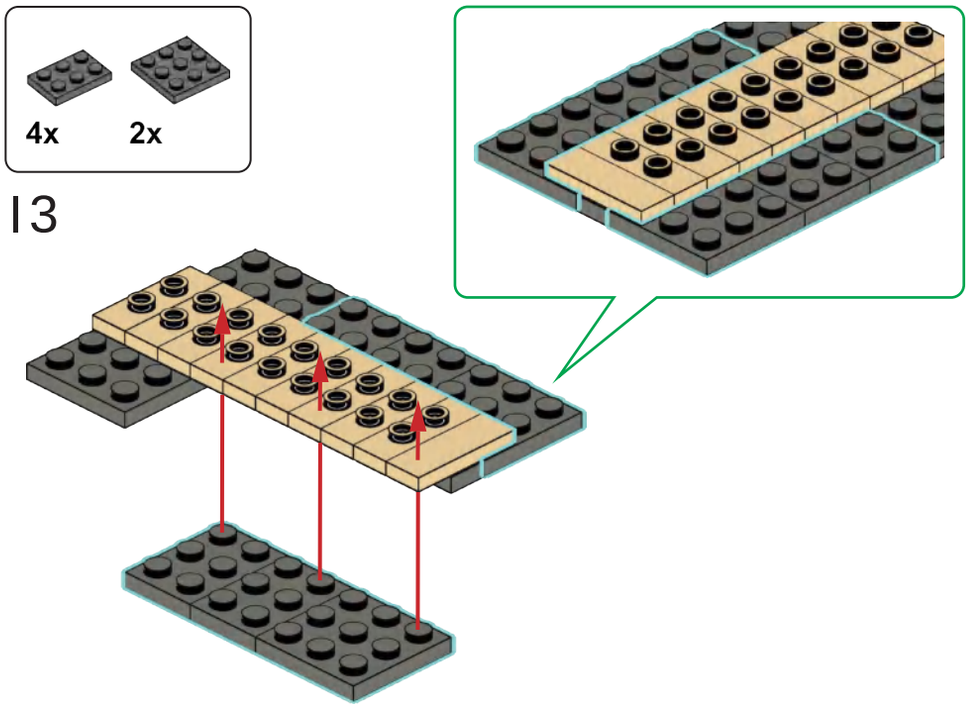

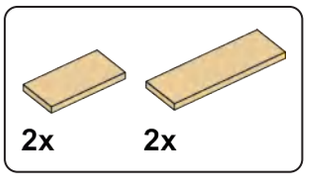

I4

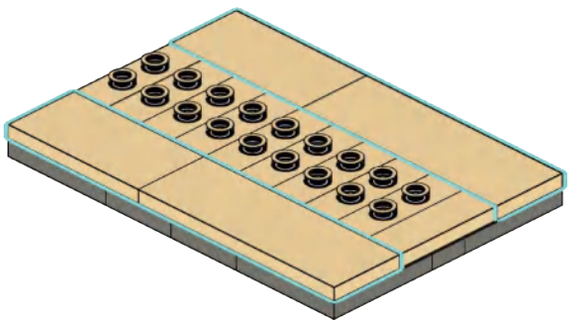

2x

15

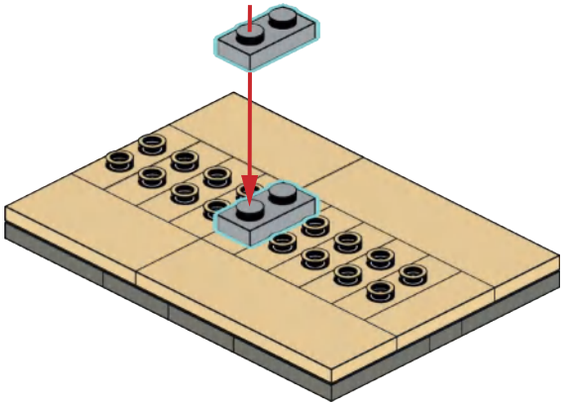

16x

16

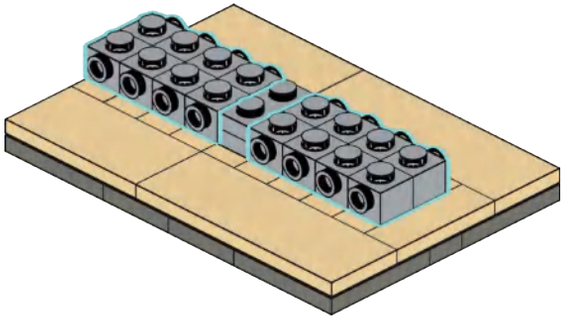

6x

2x

17

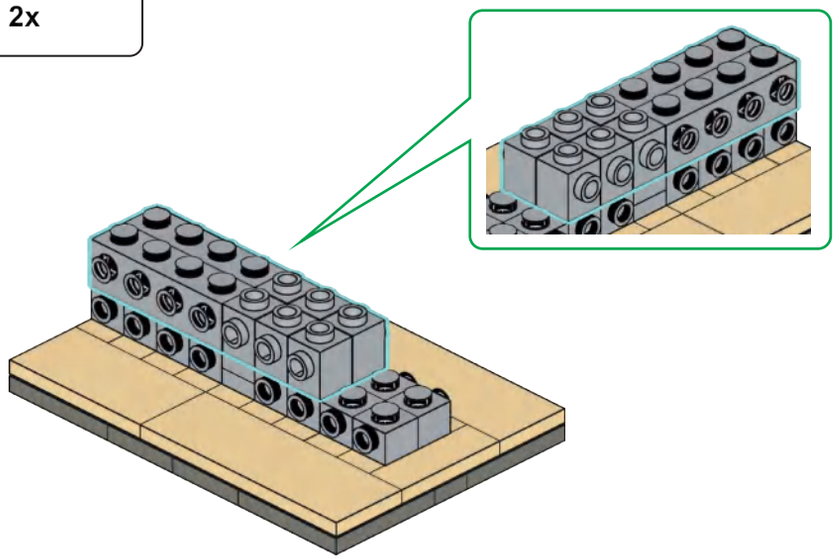

2x

18

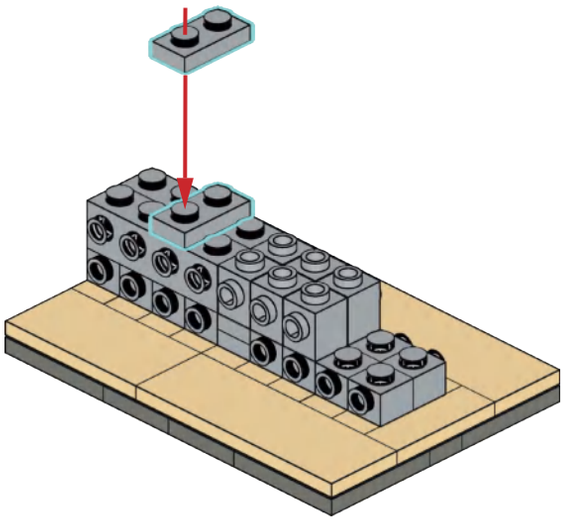

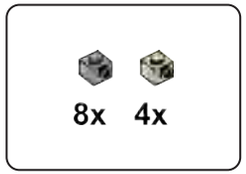

I9

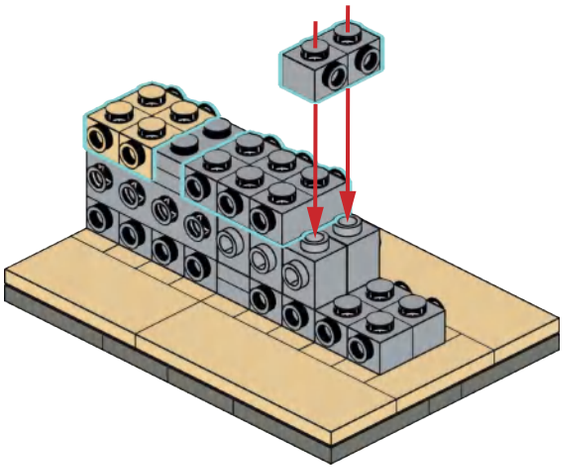

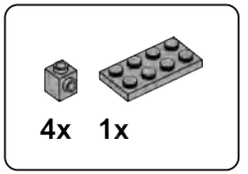

I10

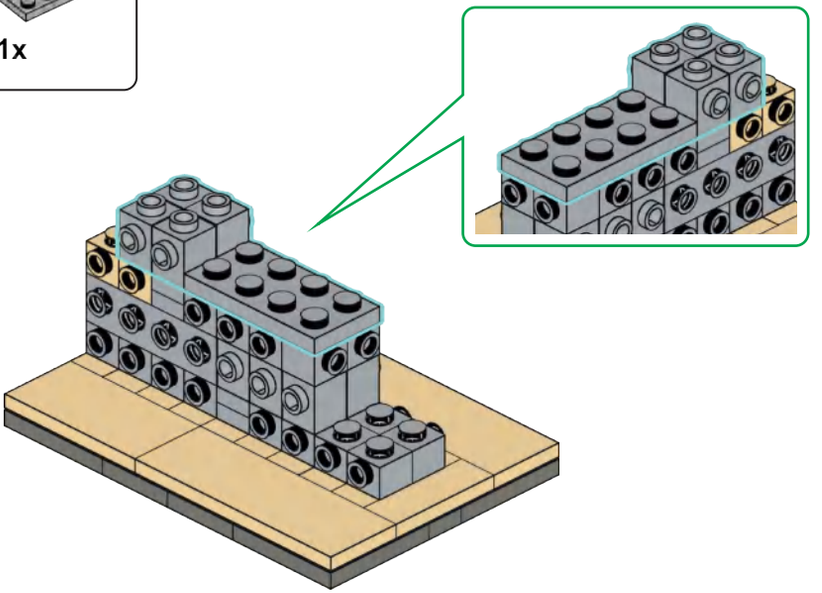

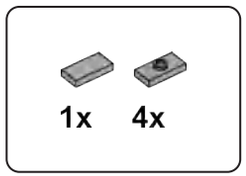

I11

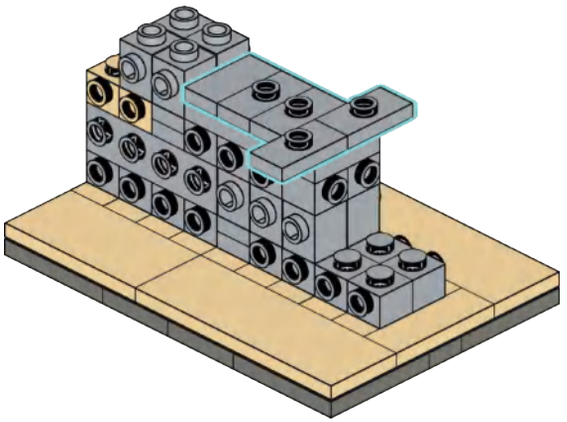

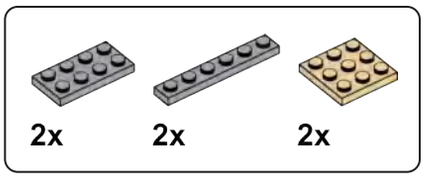

I12

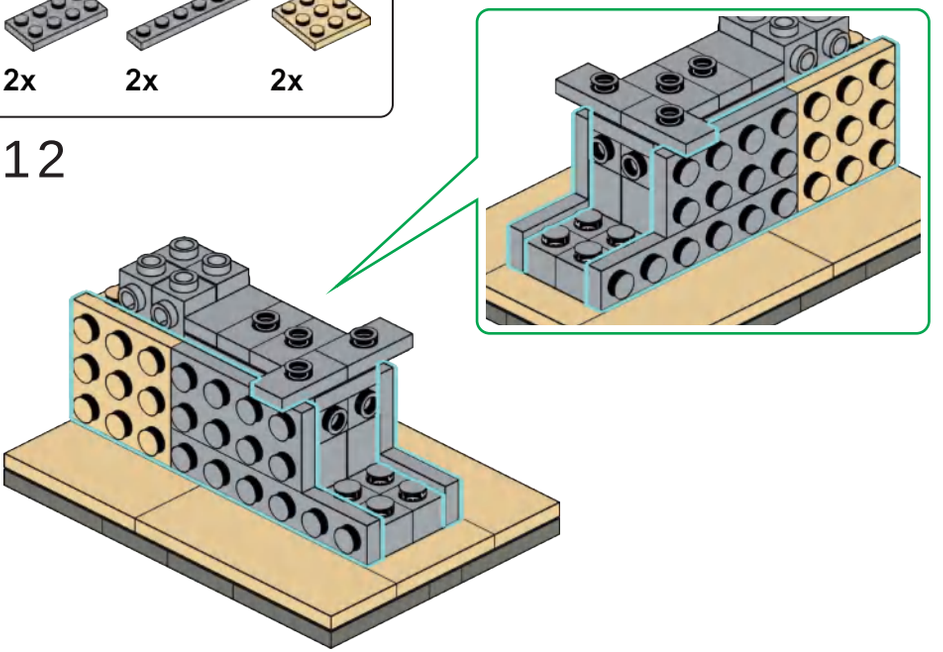

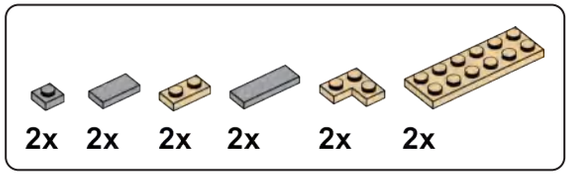

I13

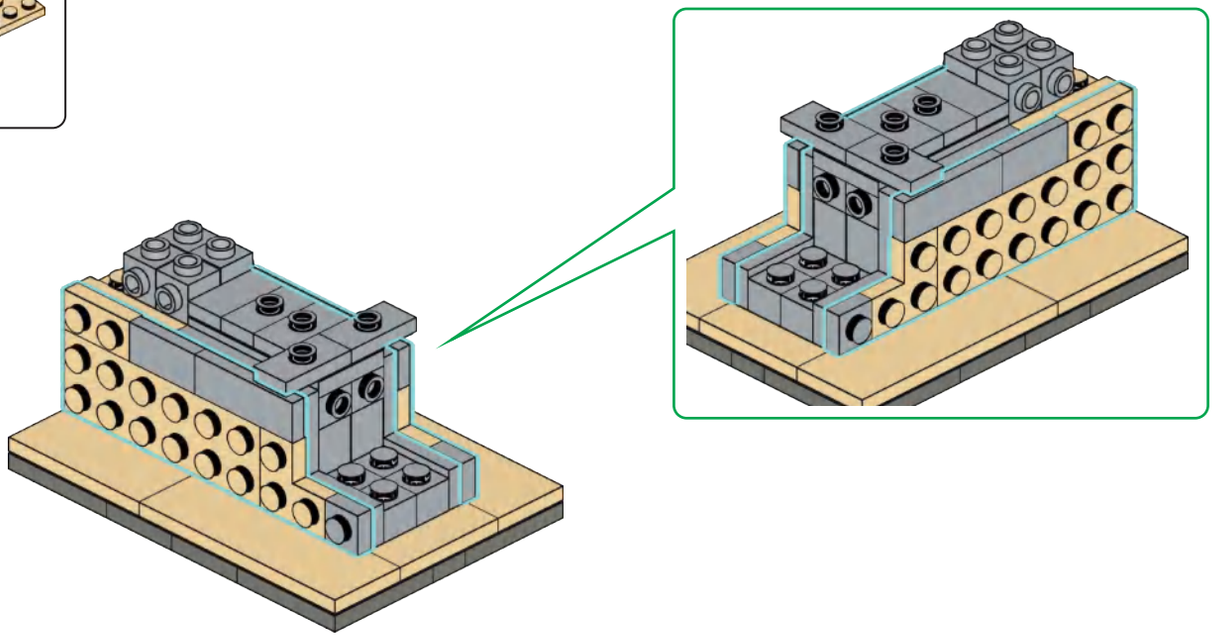

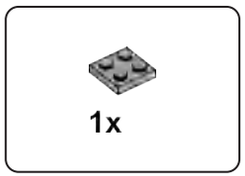

I14

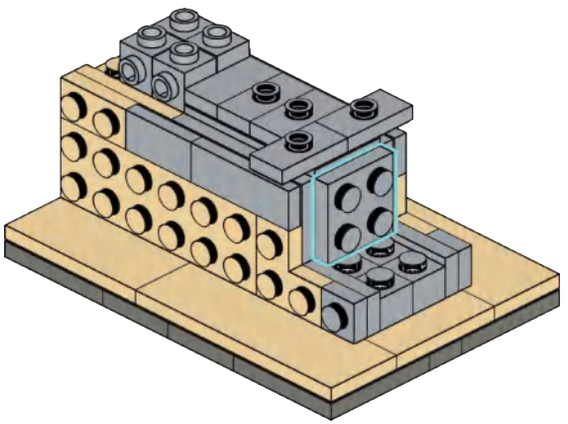

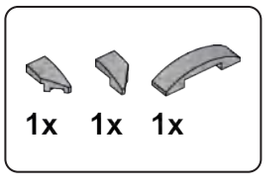

I15

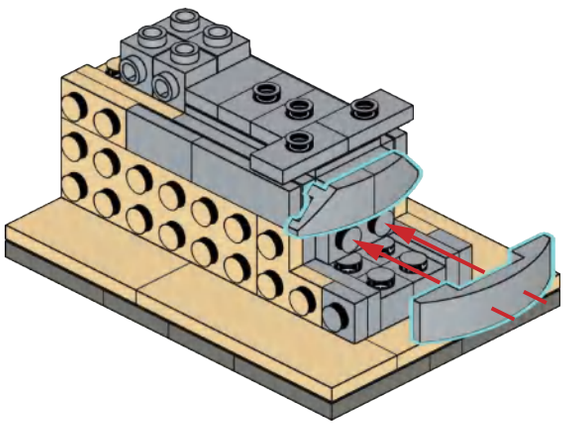

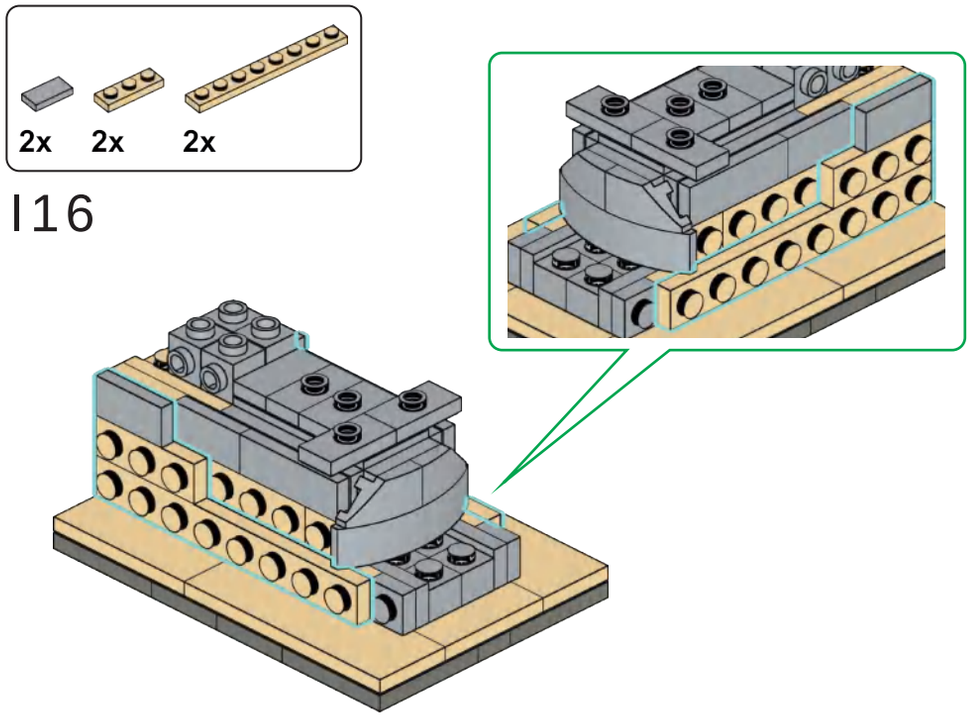

I16

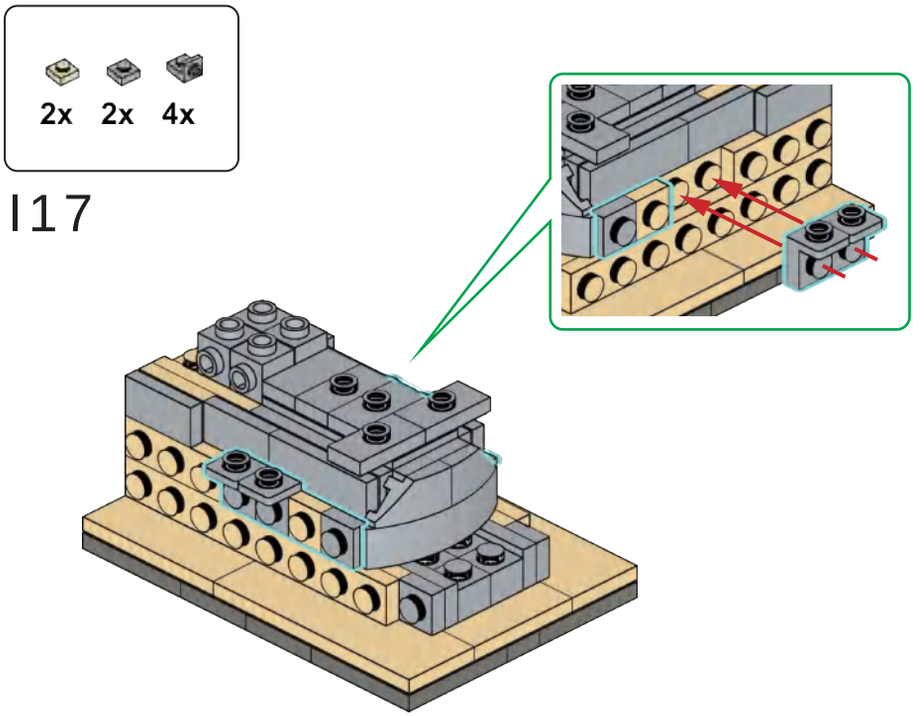

I17

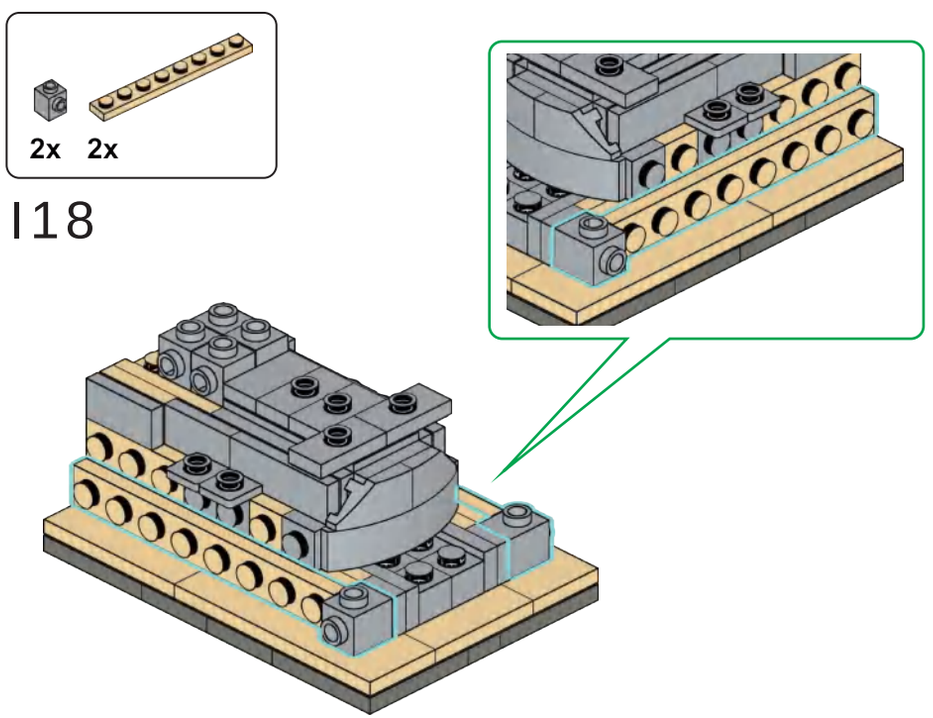

I18

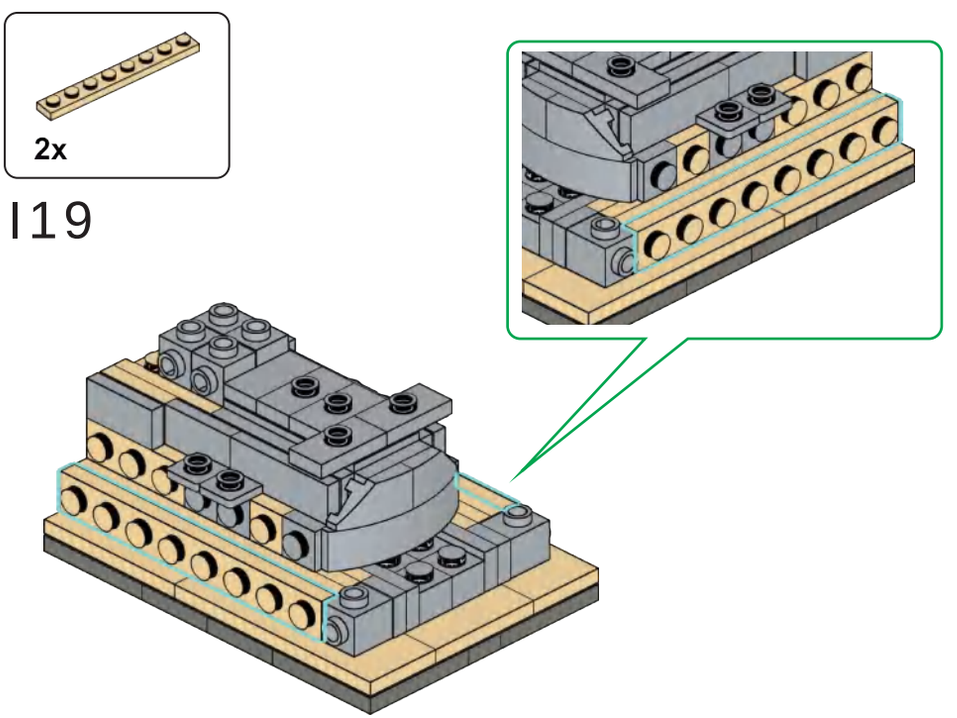

I19

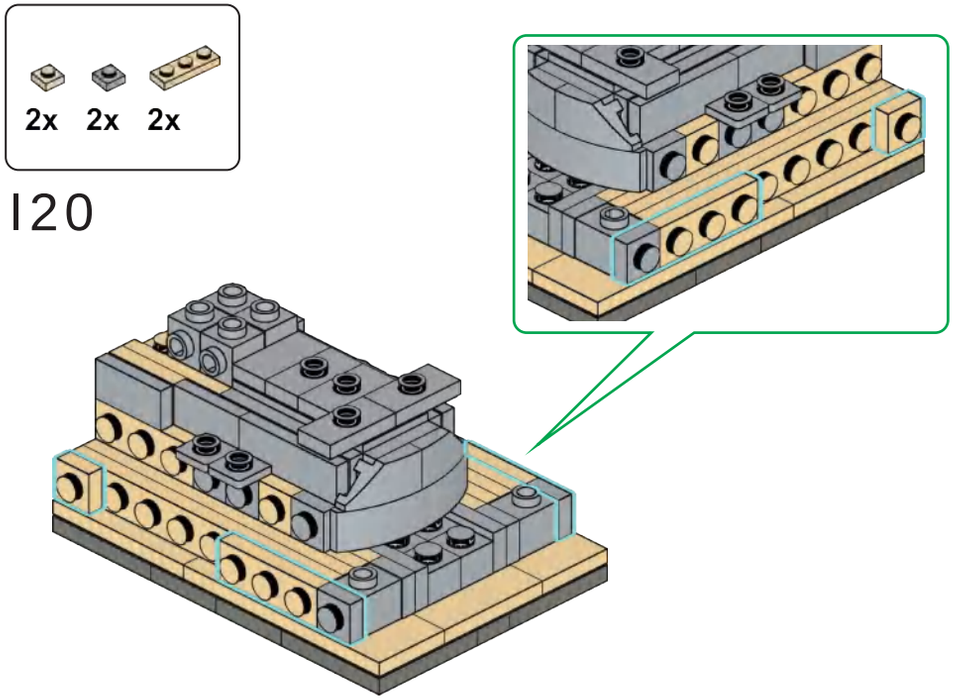
2x 2x 2x
I20

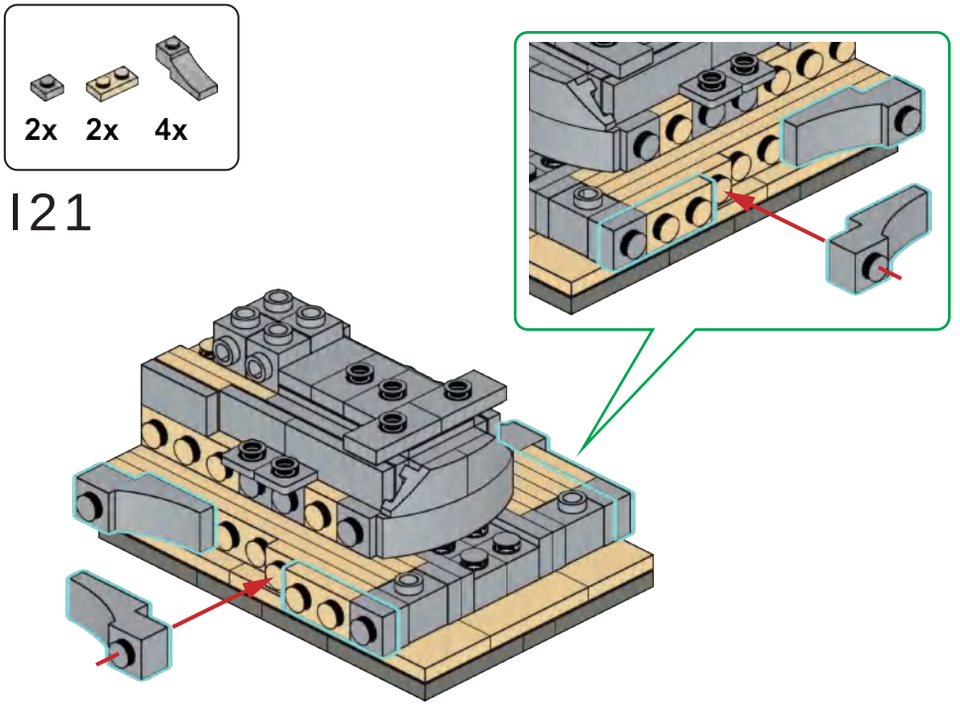
2x 2x 4x
I21

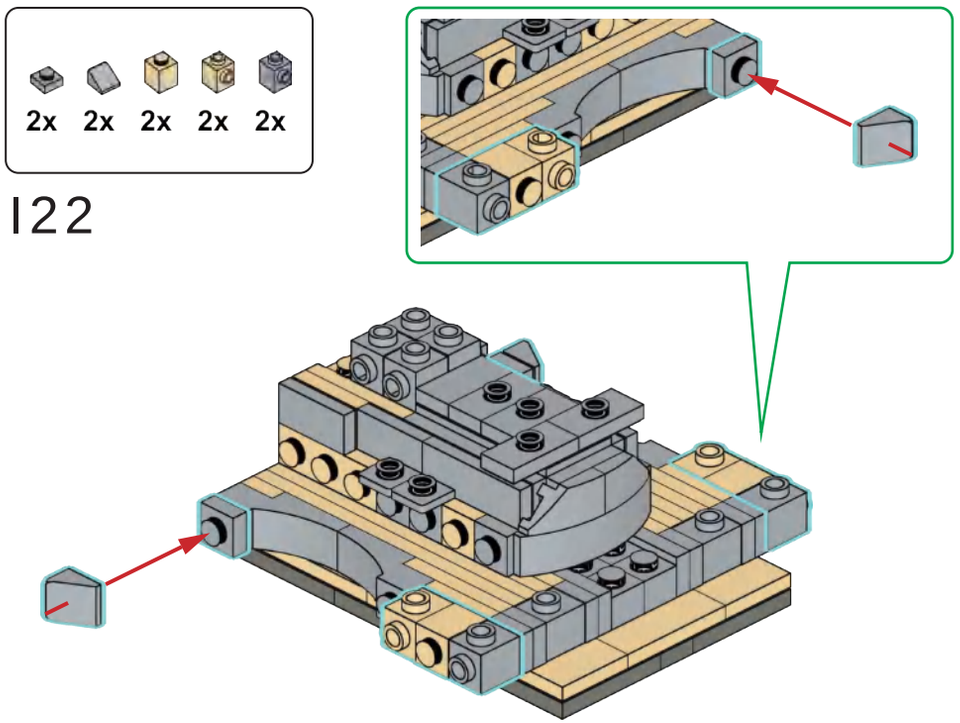
2x 2x 2x 2x 2x
I22

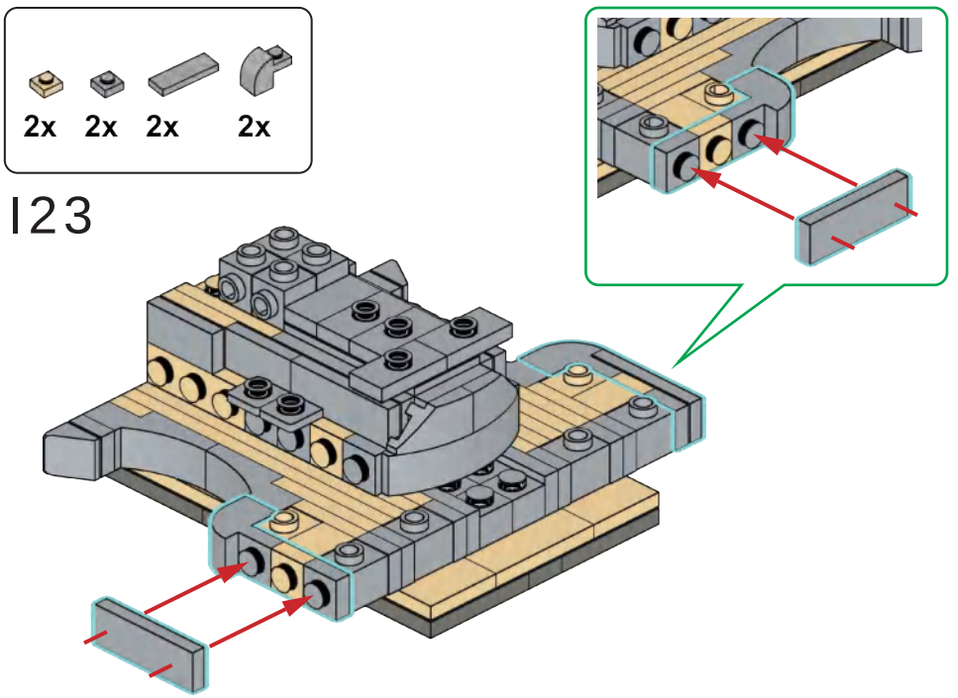
2x 2x 2x 2x
I23

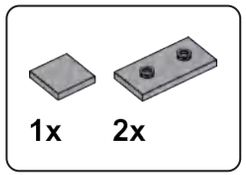

I24

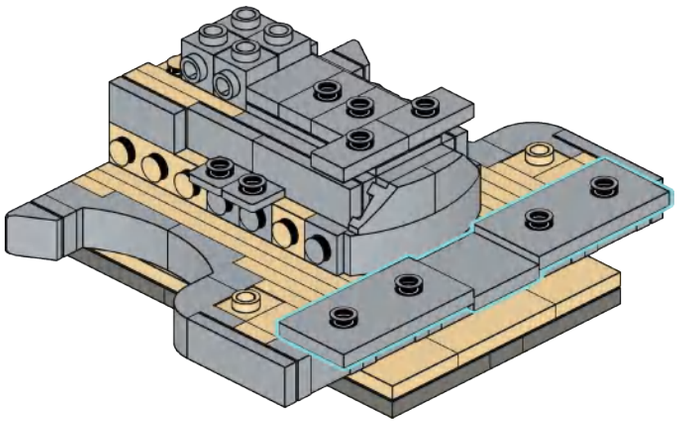

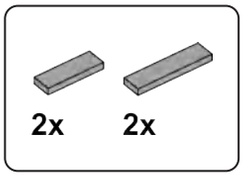

I25

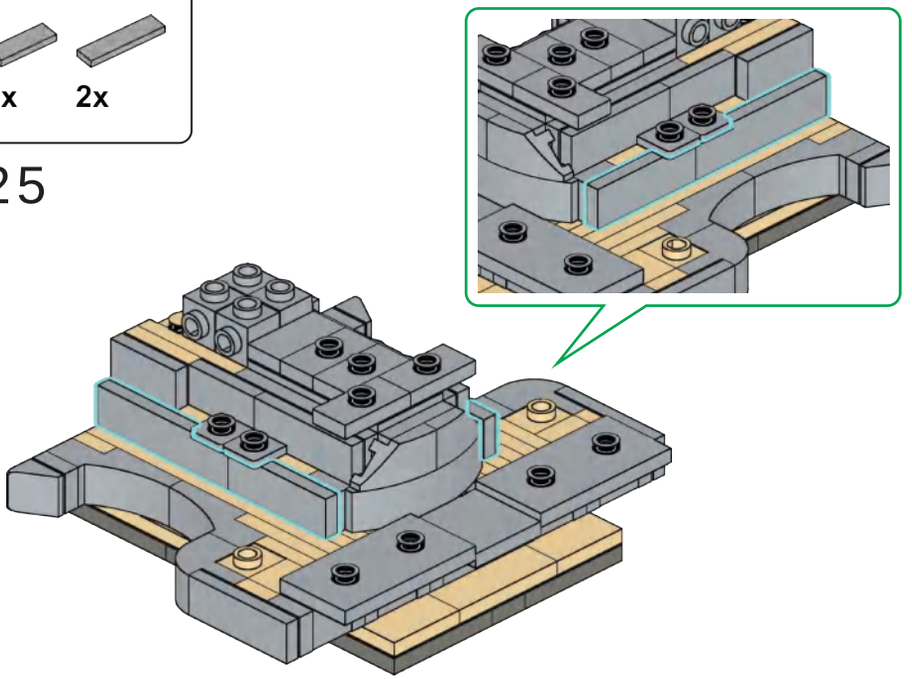

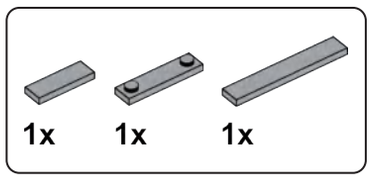

I26

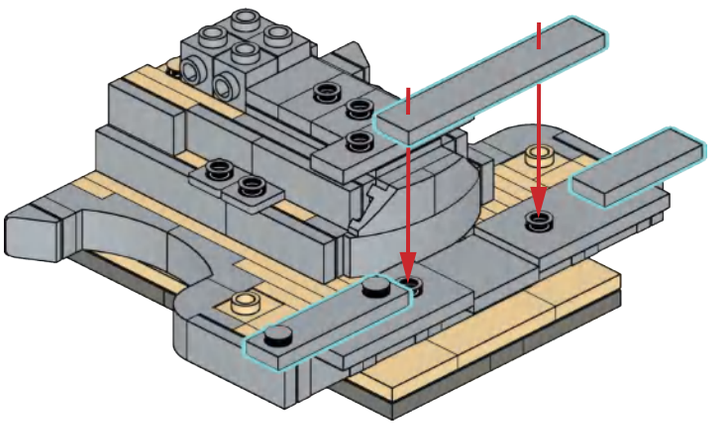

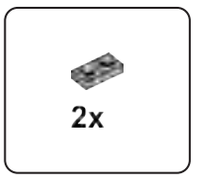

I27

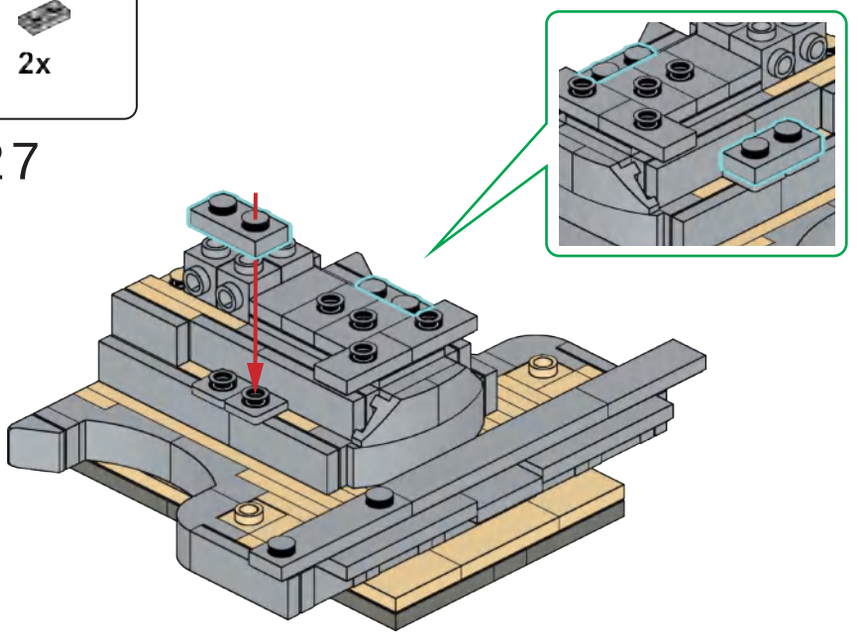

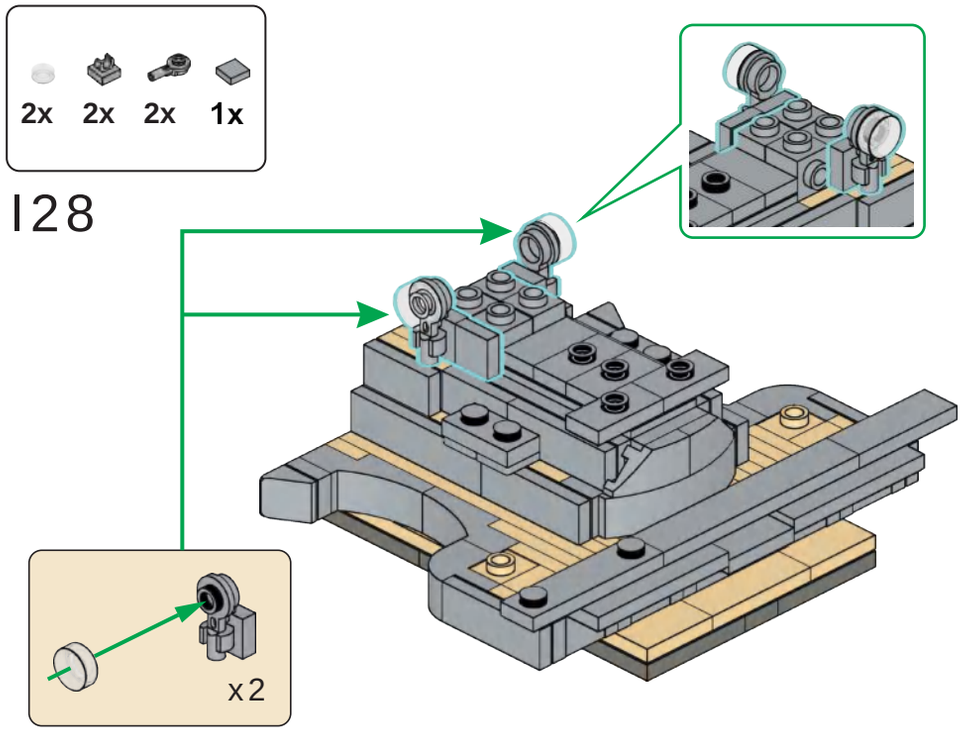
2x 2x 2x 1x
I28
x2

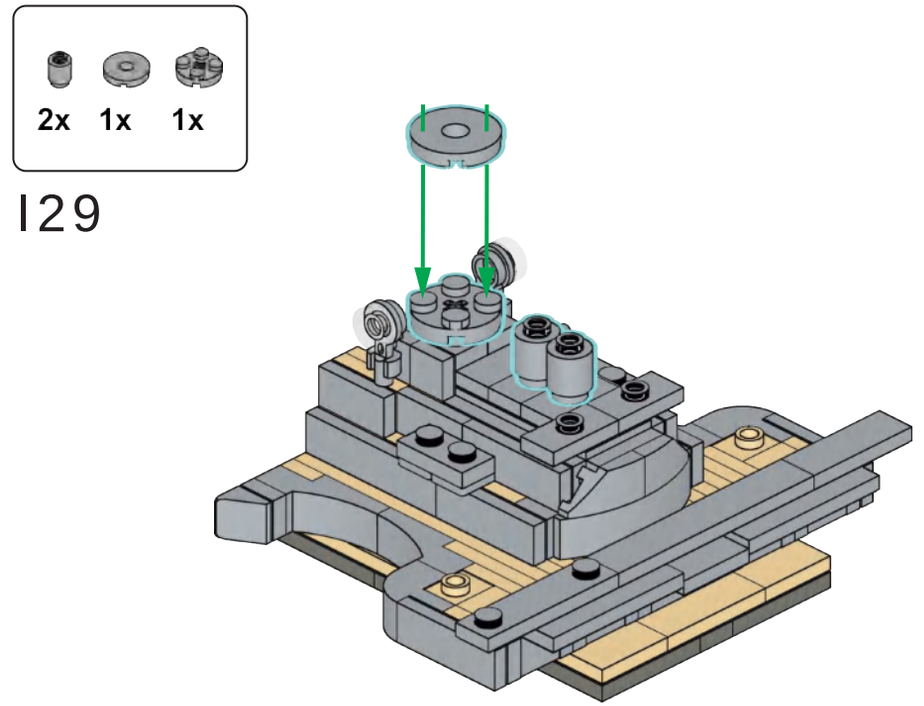
2x 1x 1x
I29

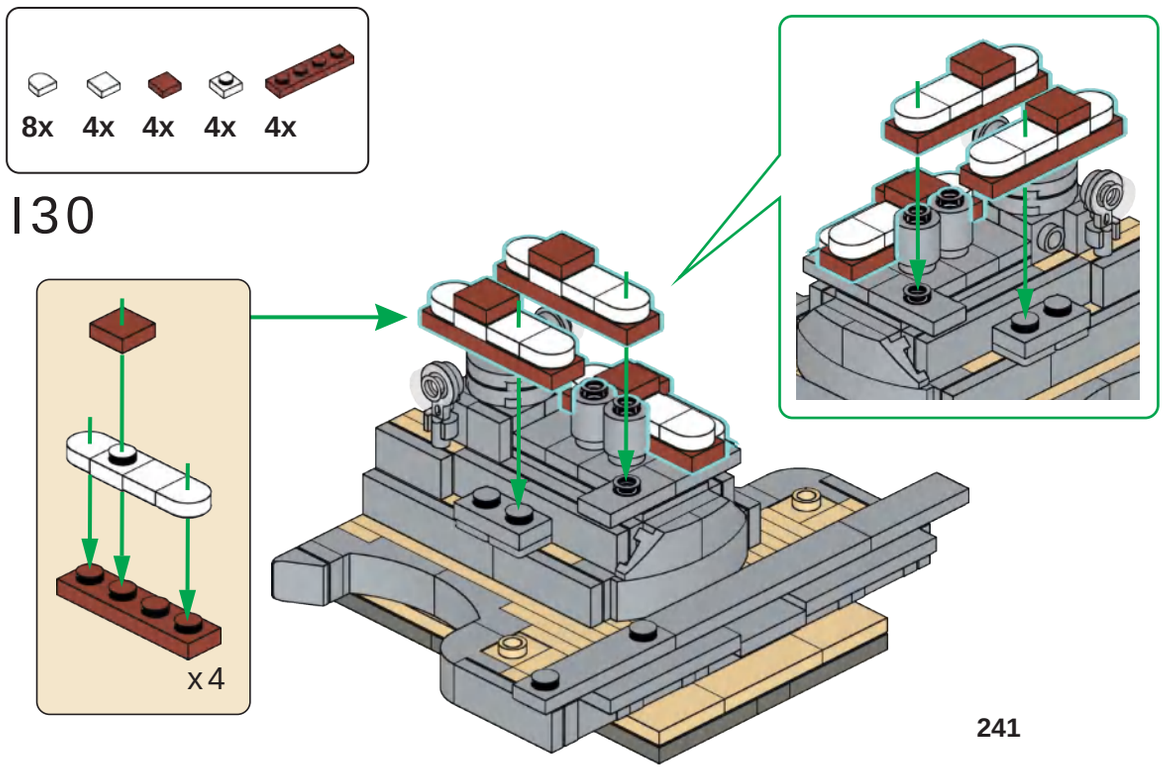
8x 4x 4x 4x 4x
I30
x4

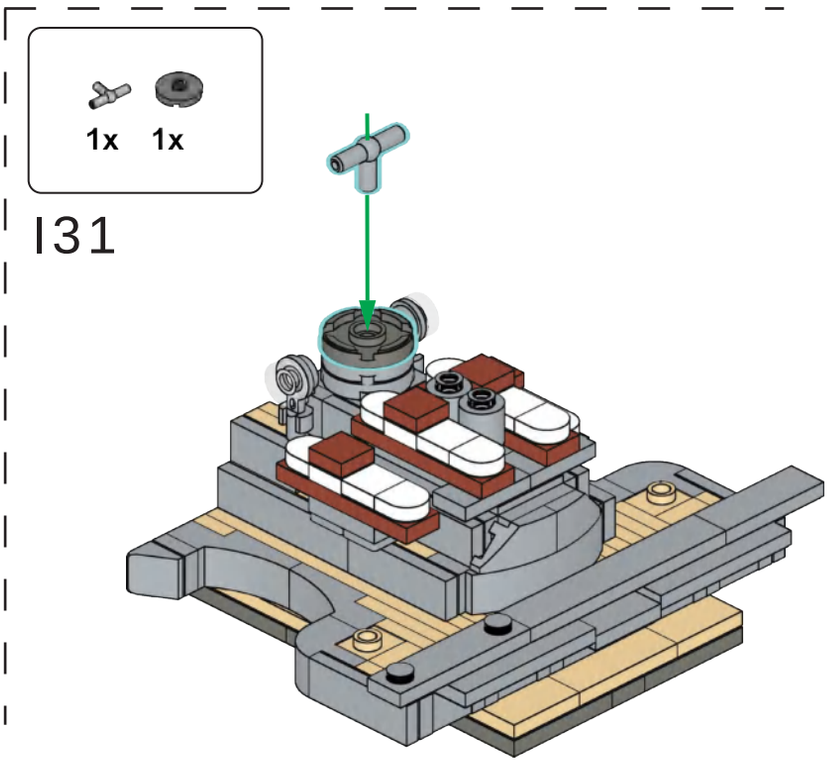
1x 1x
I31

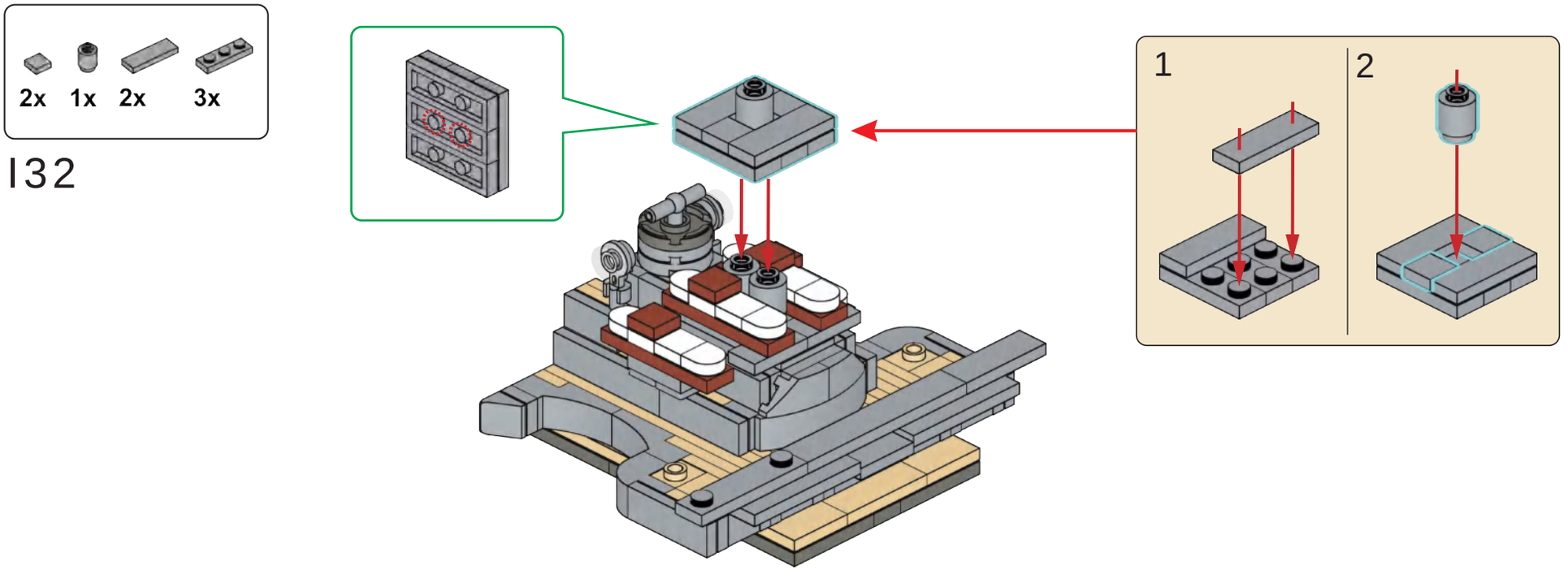
2x 1x 2x 3x
I32
1
2

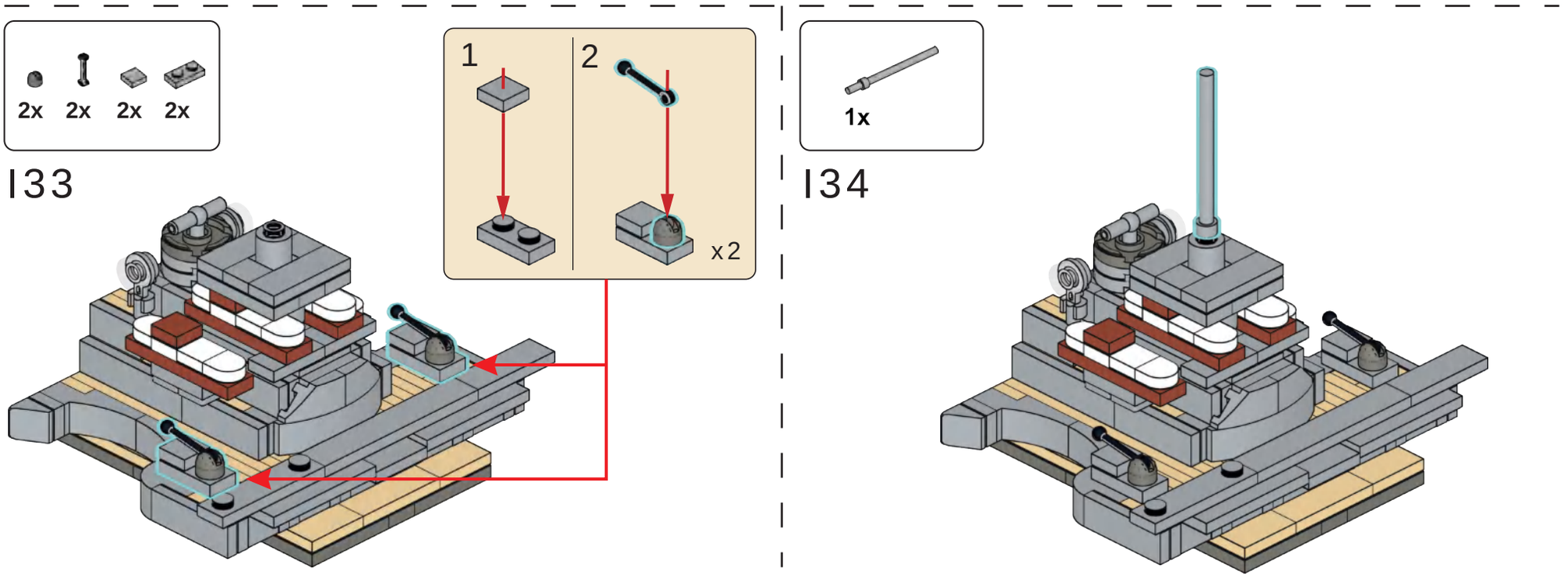
2x 2x 2x 2x
I33
1
2
x2
1x
I34

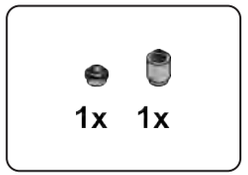

I35

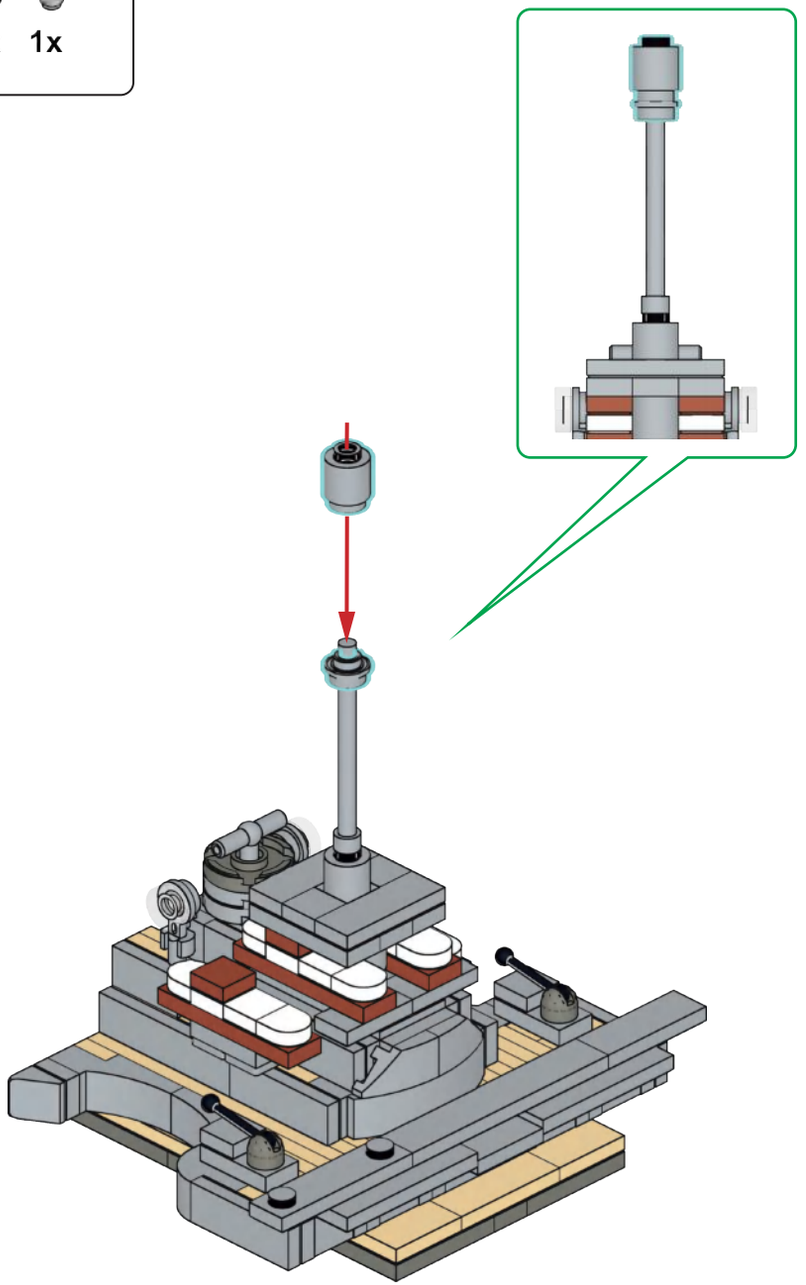

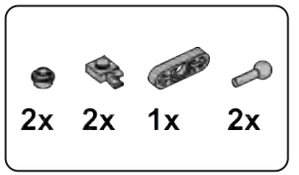

I36

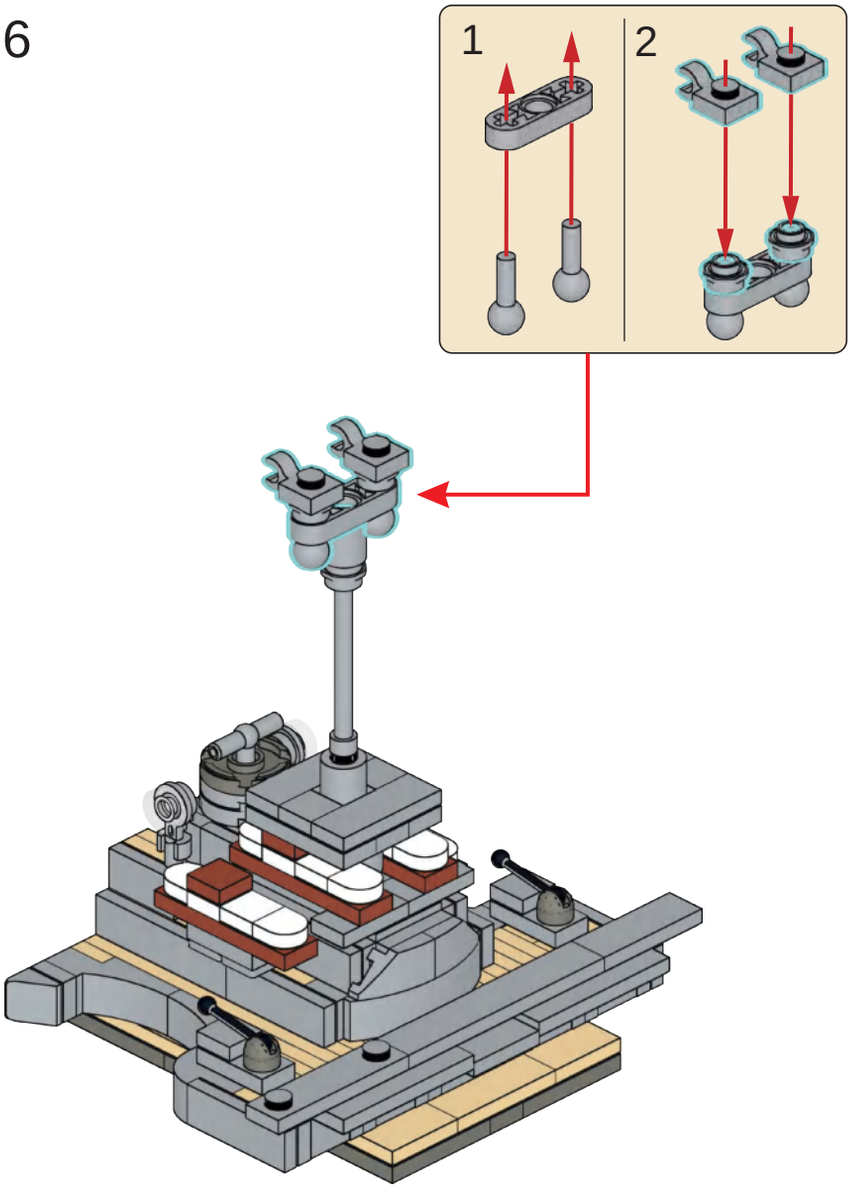

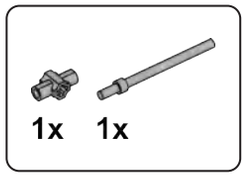

I37

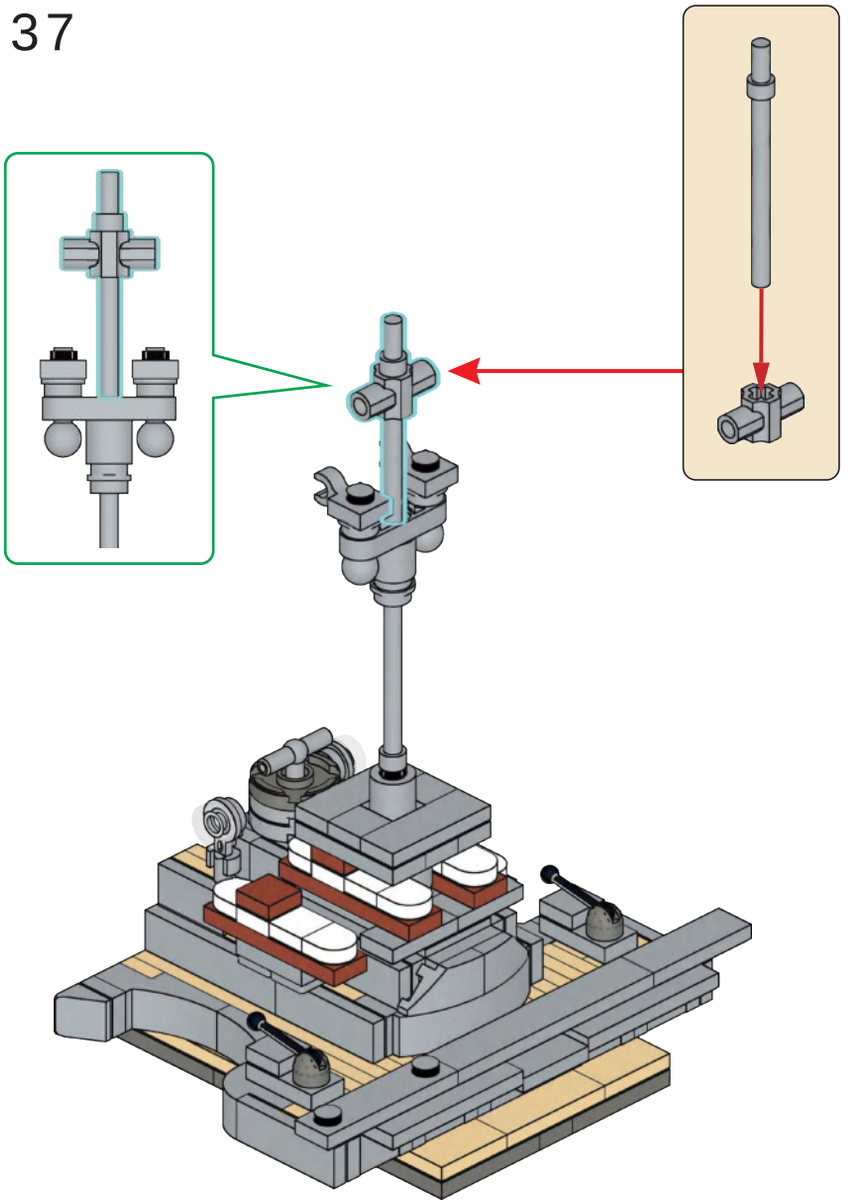

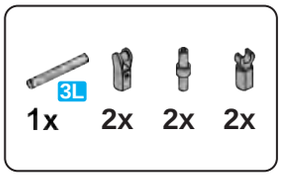

I38

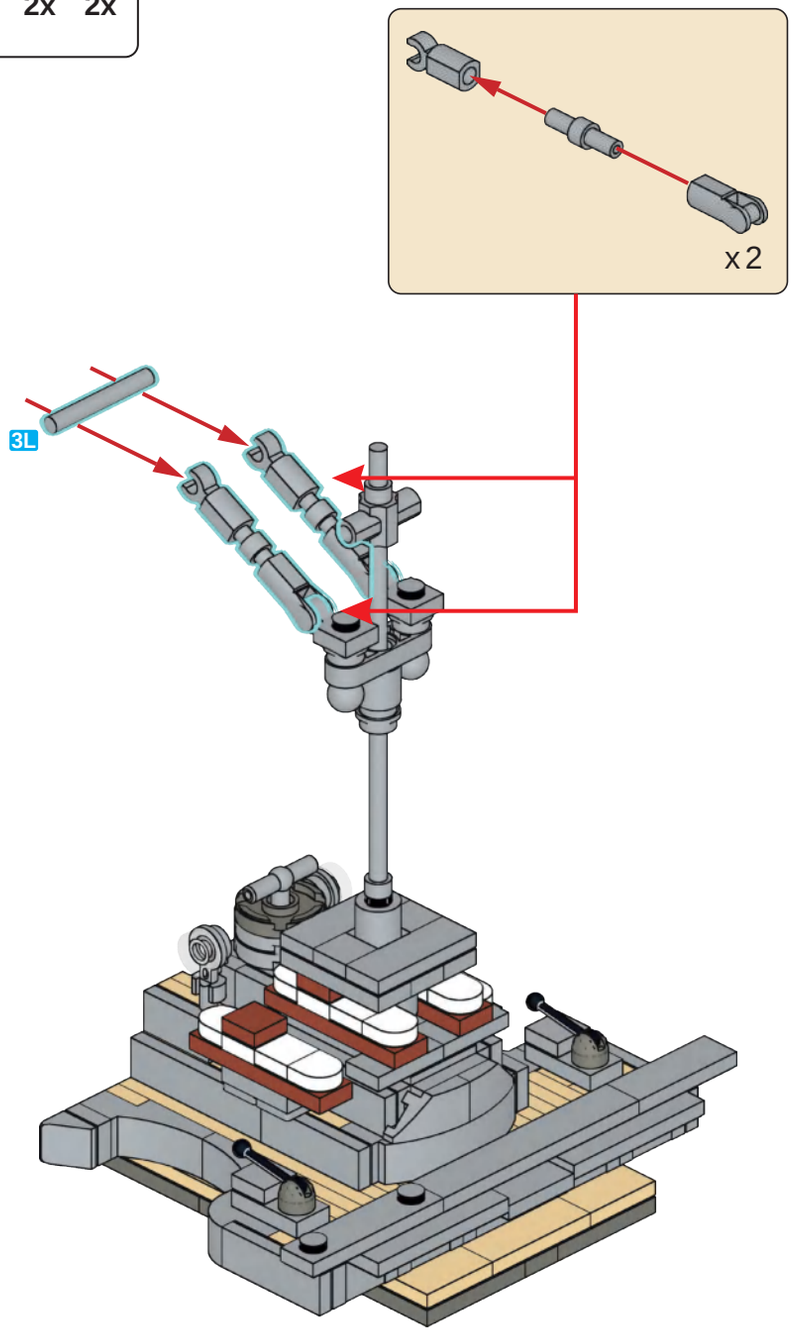

I39

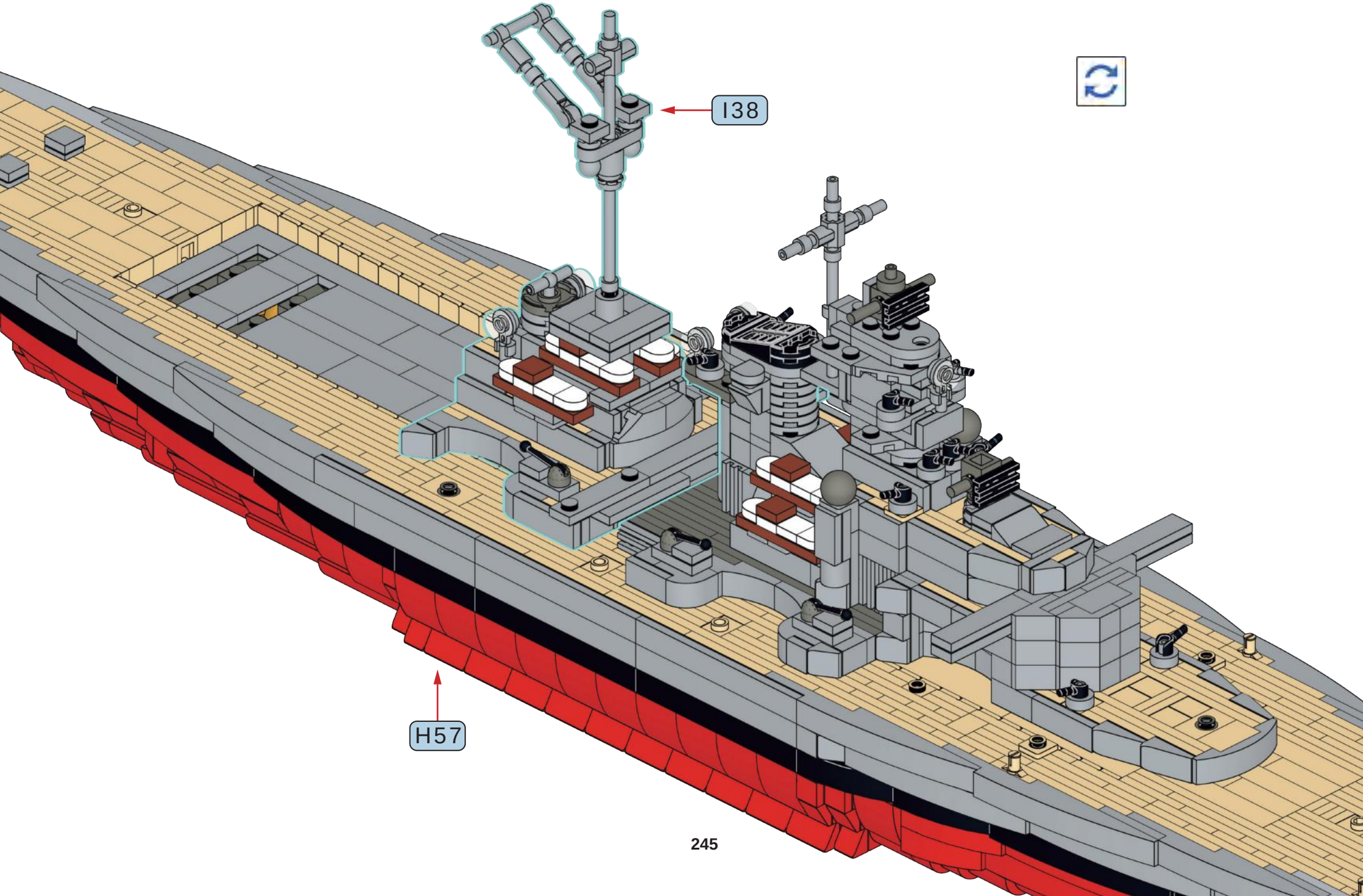

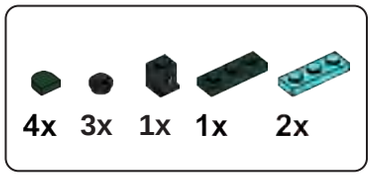

I40

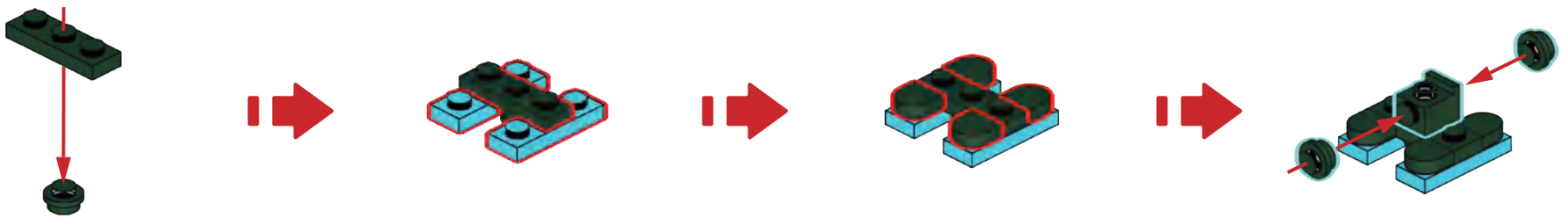

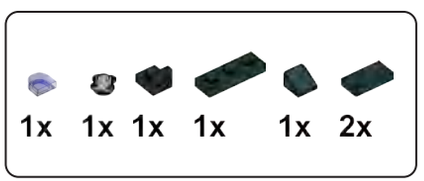

I41

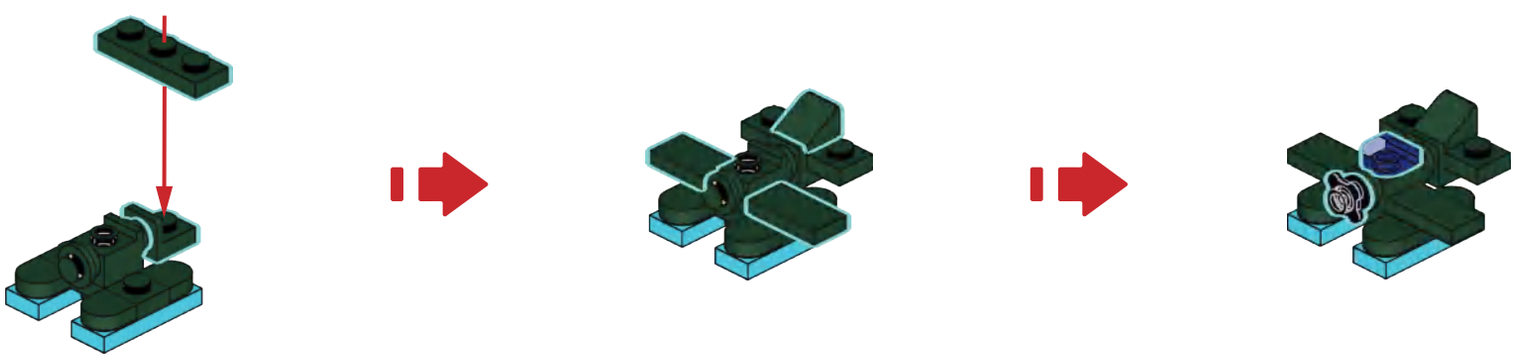

142

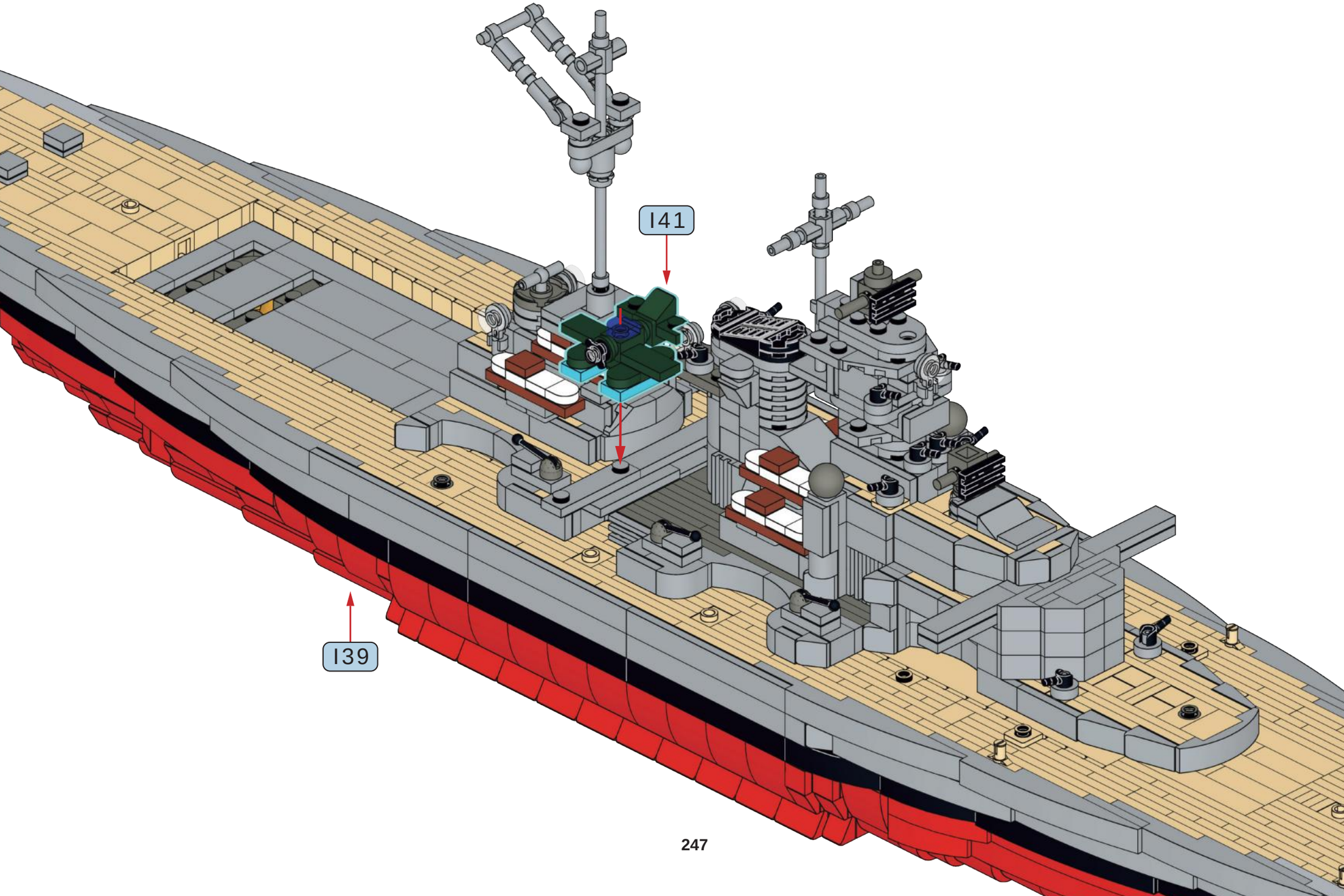

143

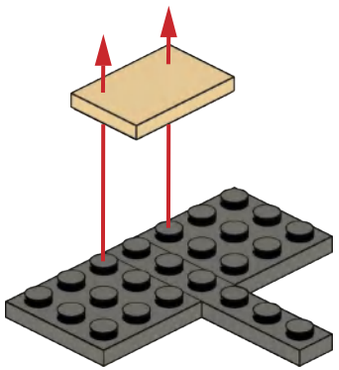

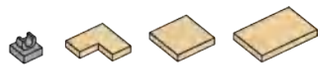

144

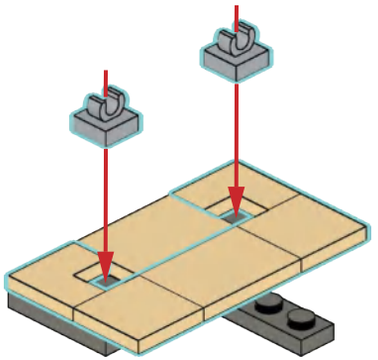

145

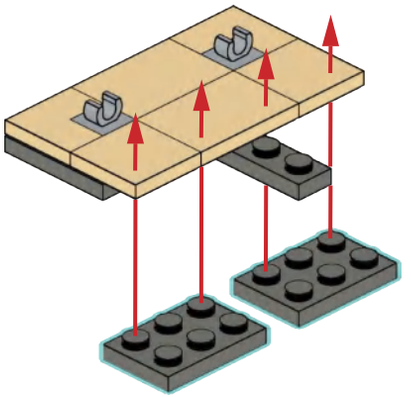

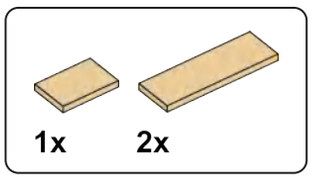

146

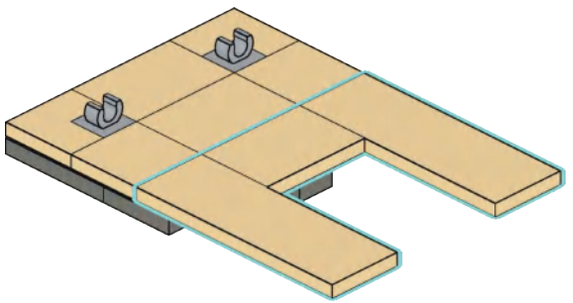

147

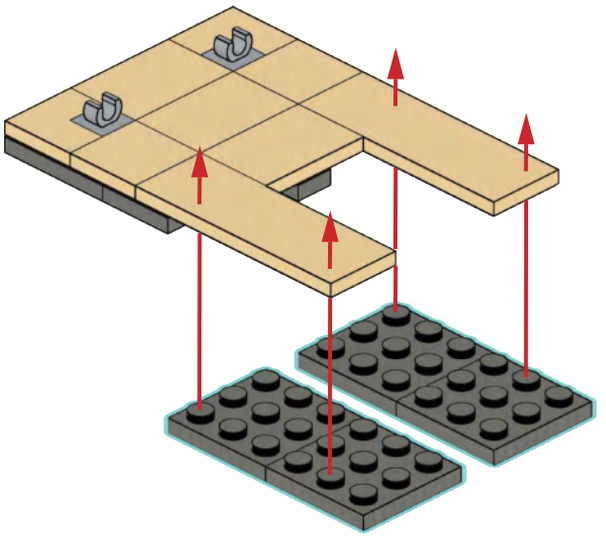

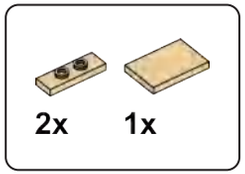

148

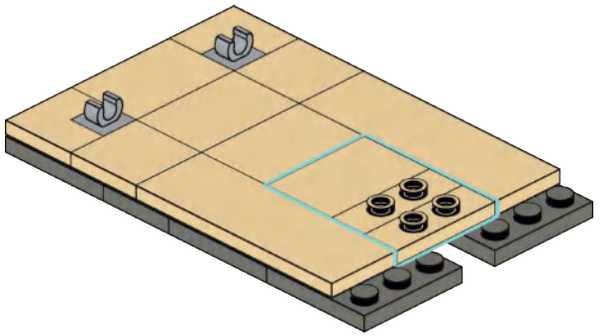

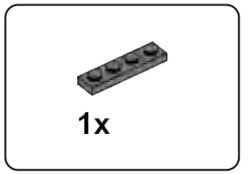

149

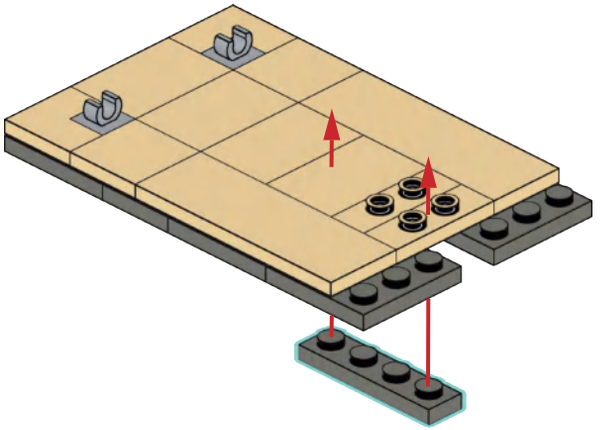

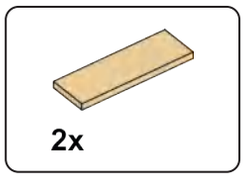

150

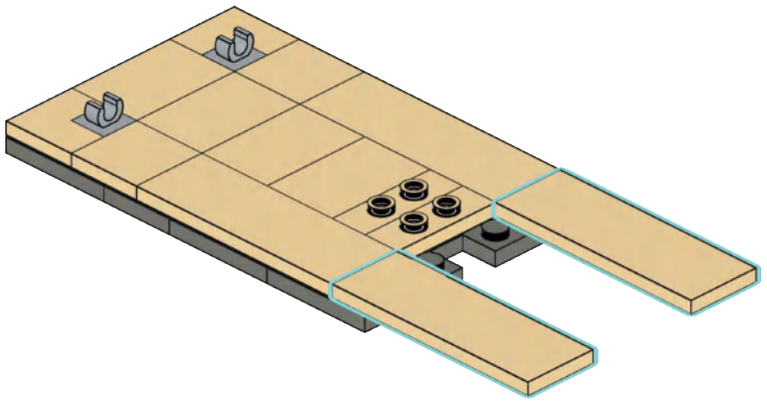

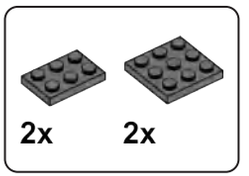

151

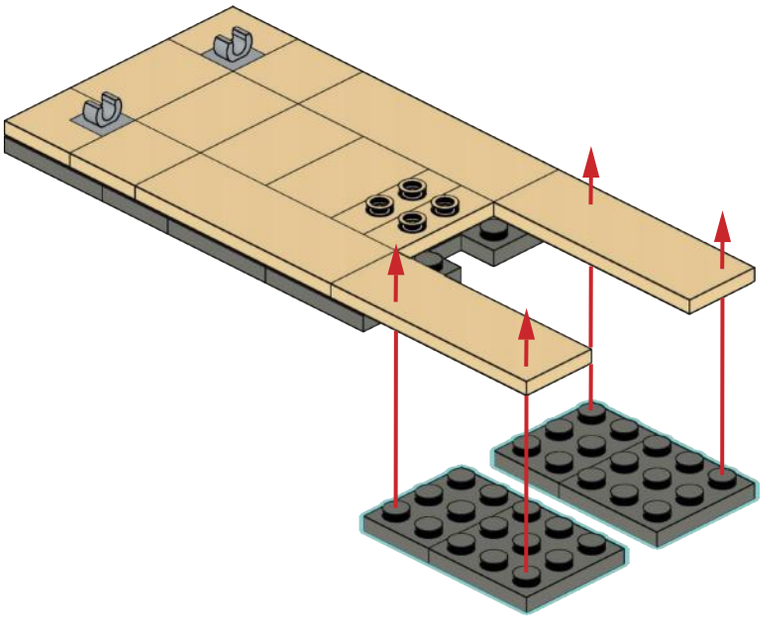

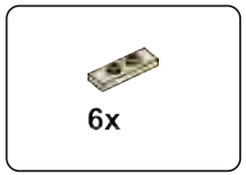

152

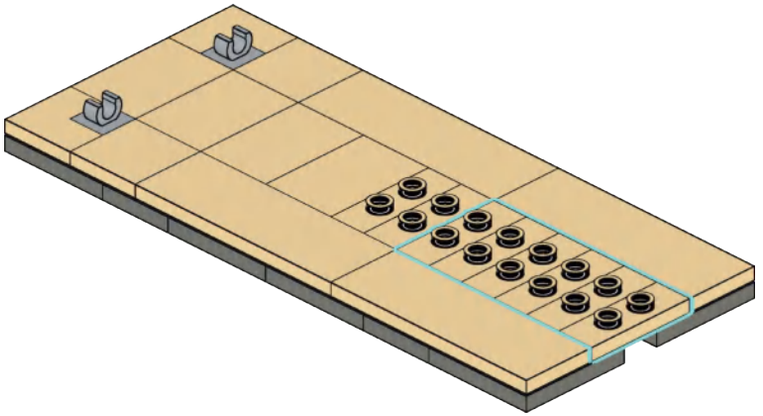

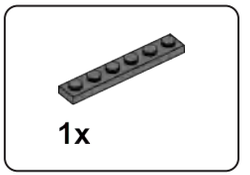

153

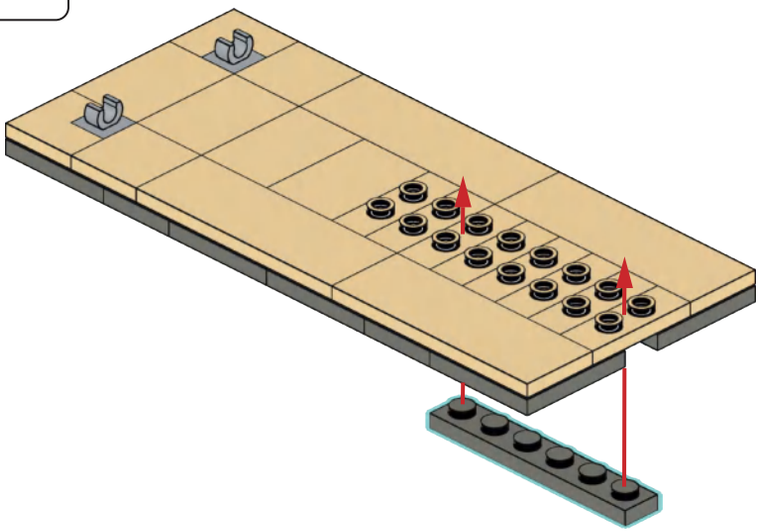

154

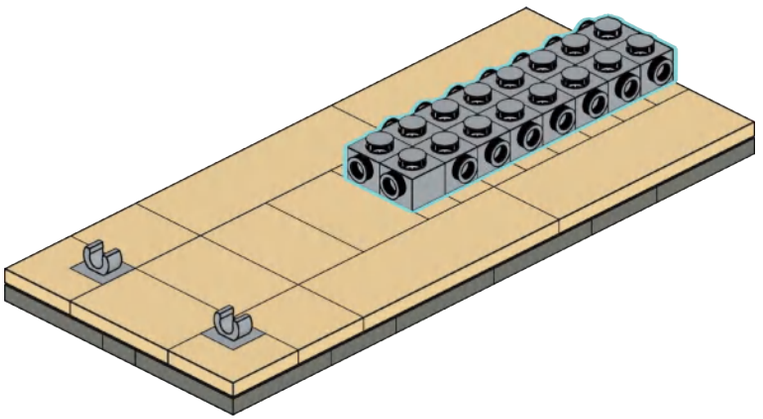

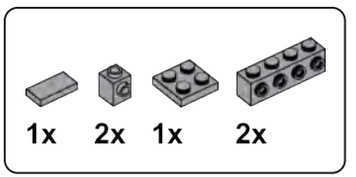

155

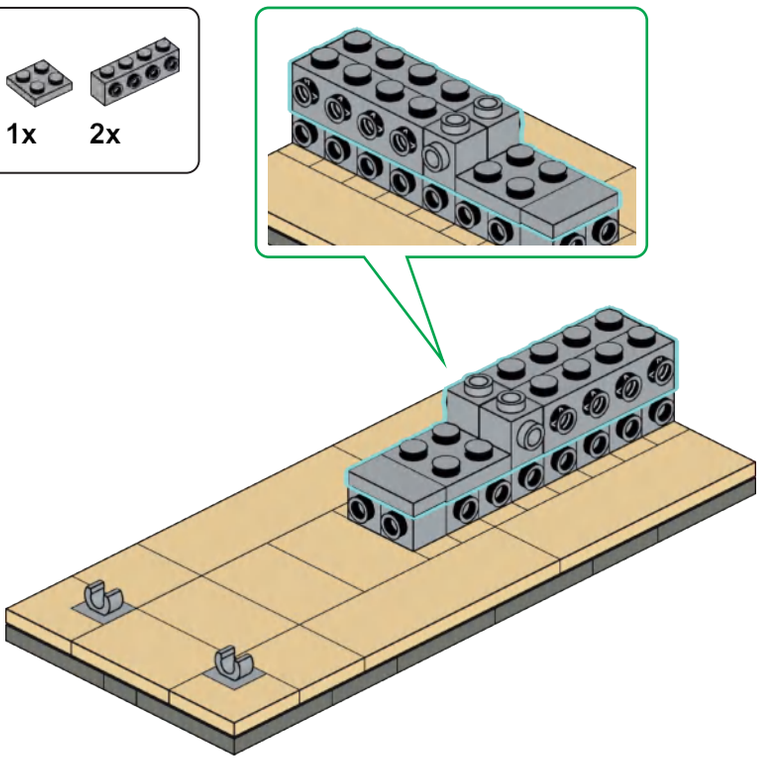

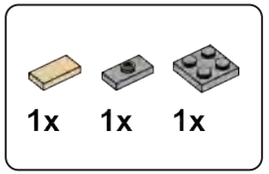

156

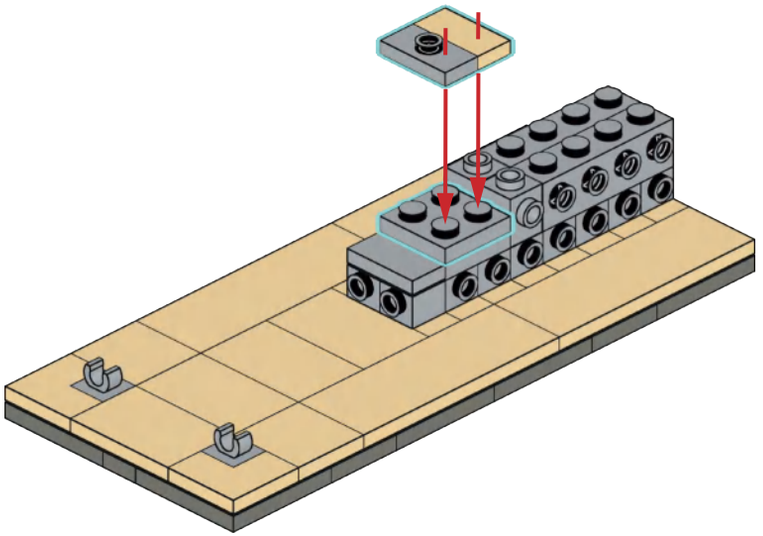

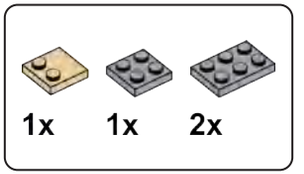

157

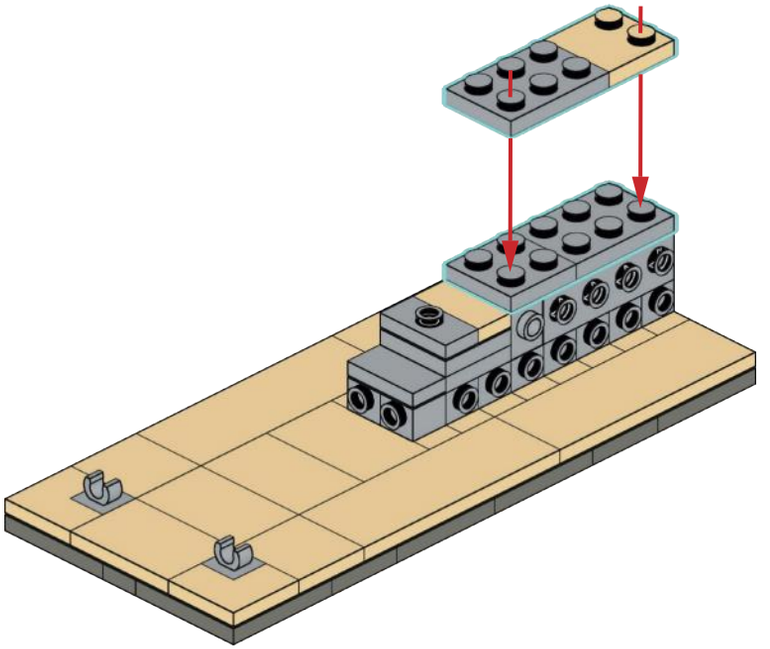

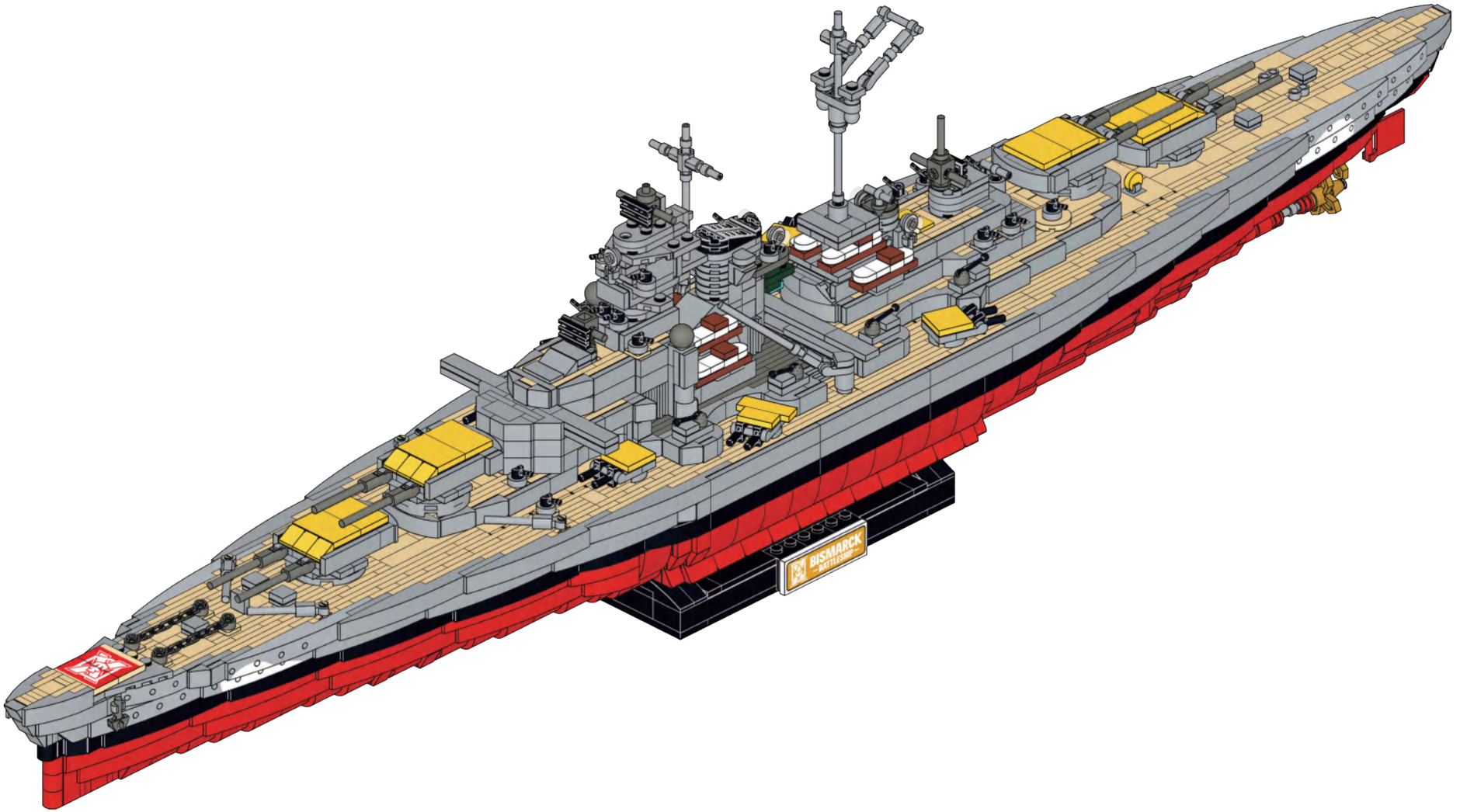

J

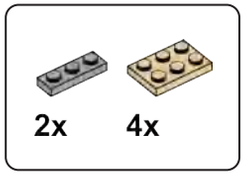

J1

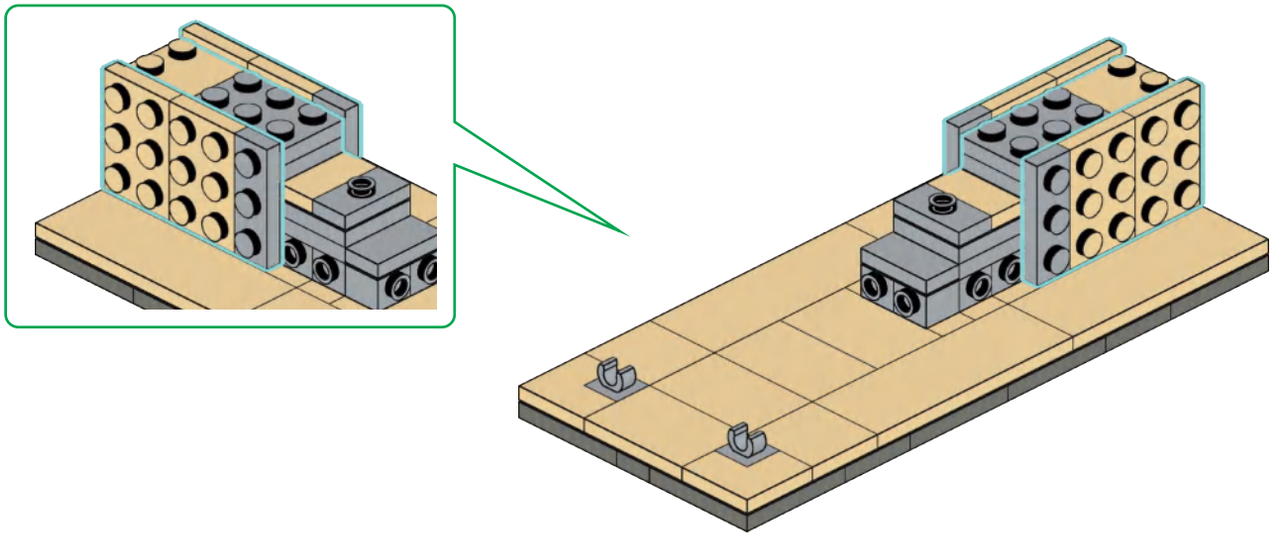

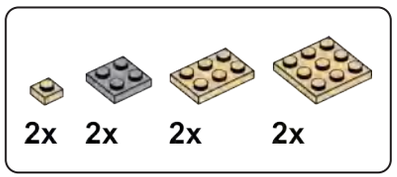

J2

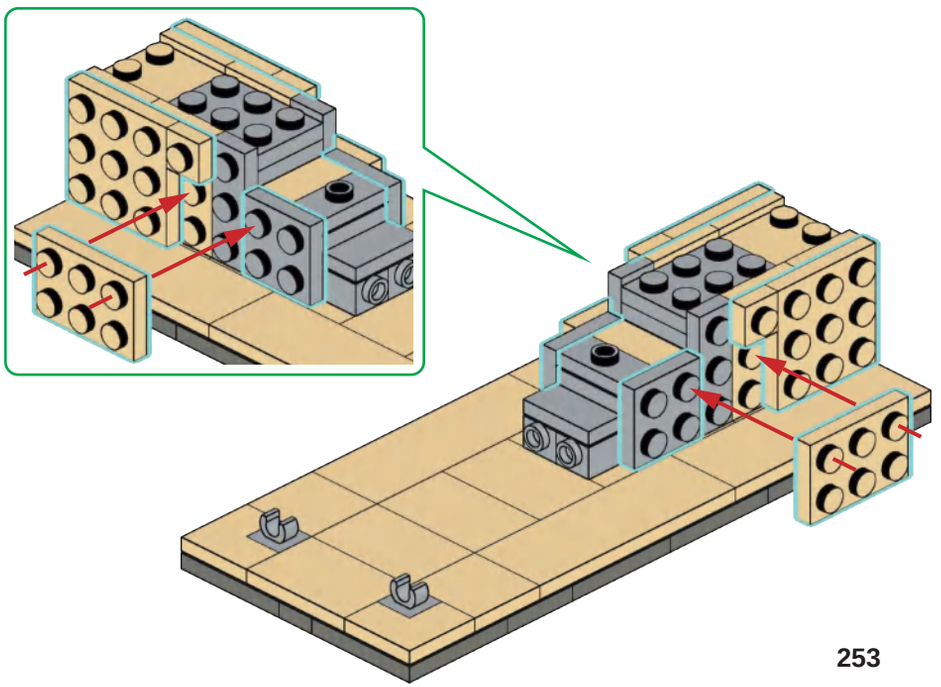

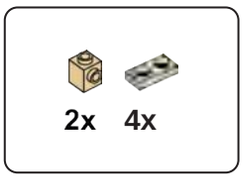

J3

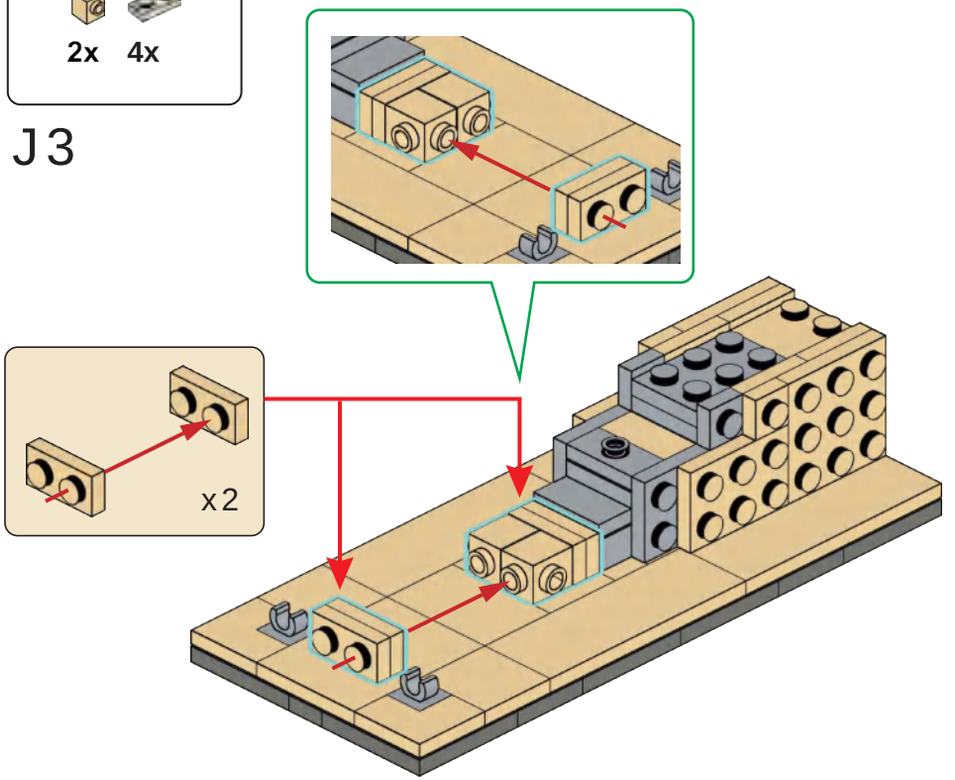

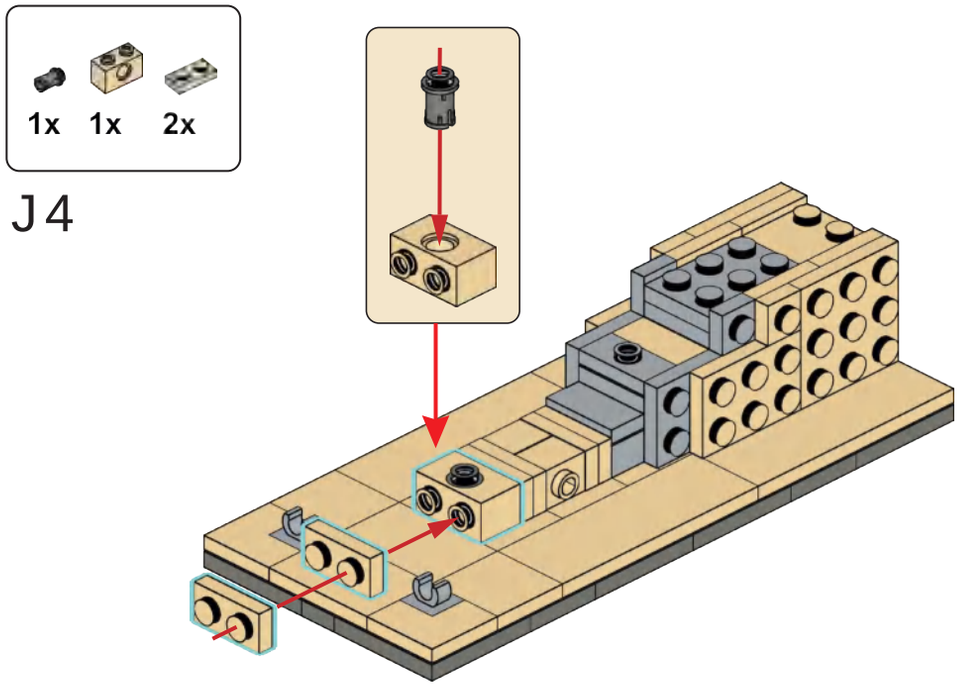
1x 1x 2x
J4

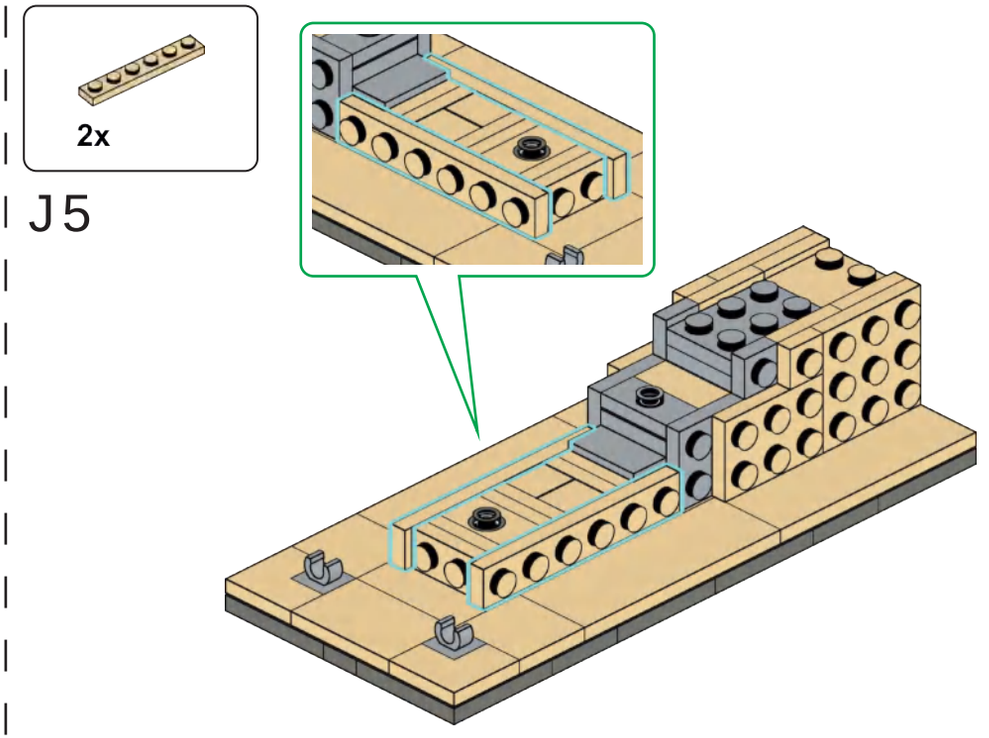
2x
J5

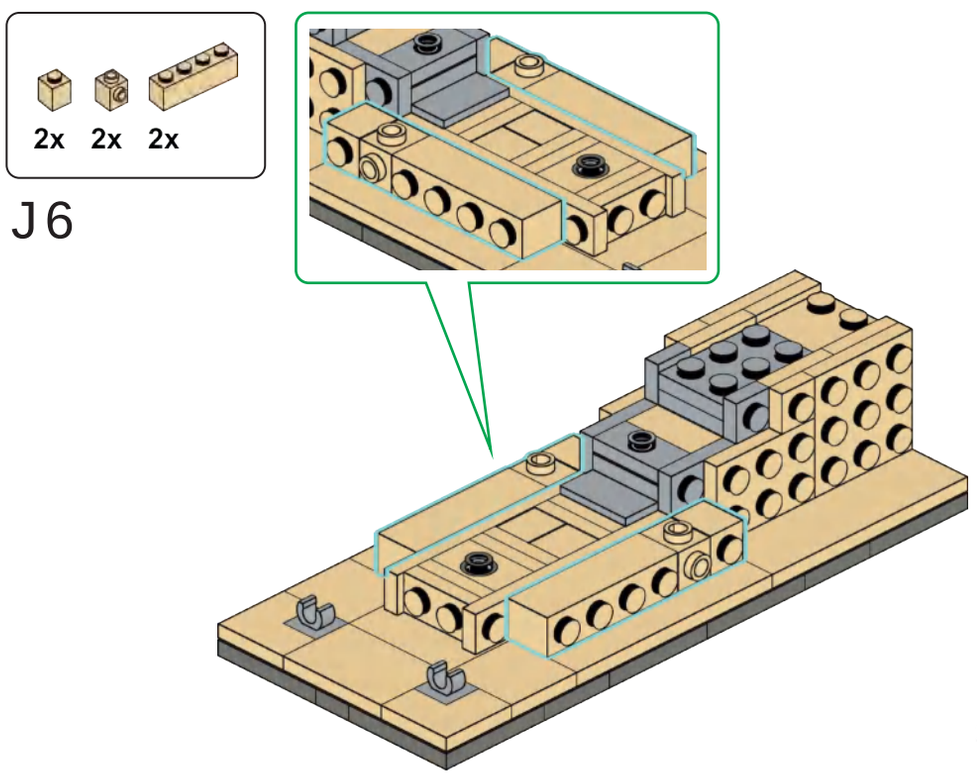
2x 2x 2x
J6

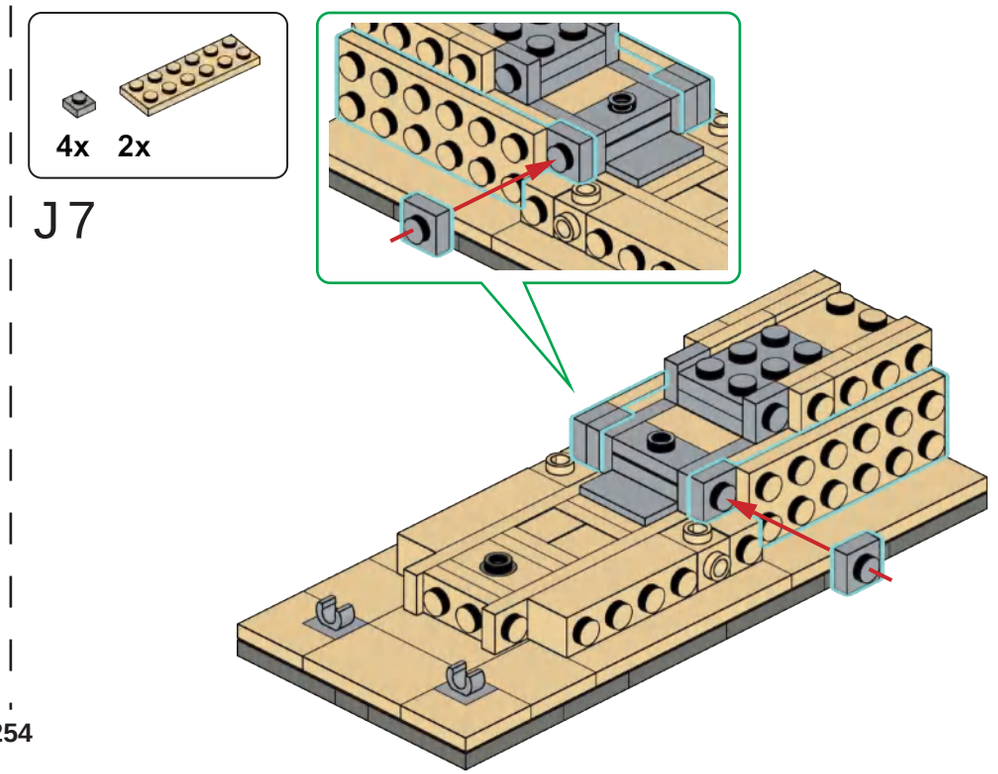
4x 2x
J7

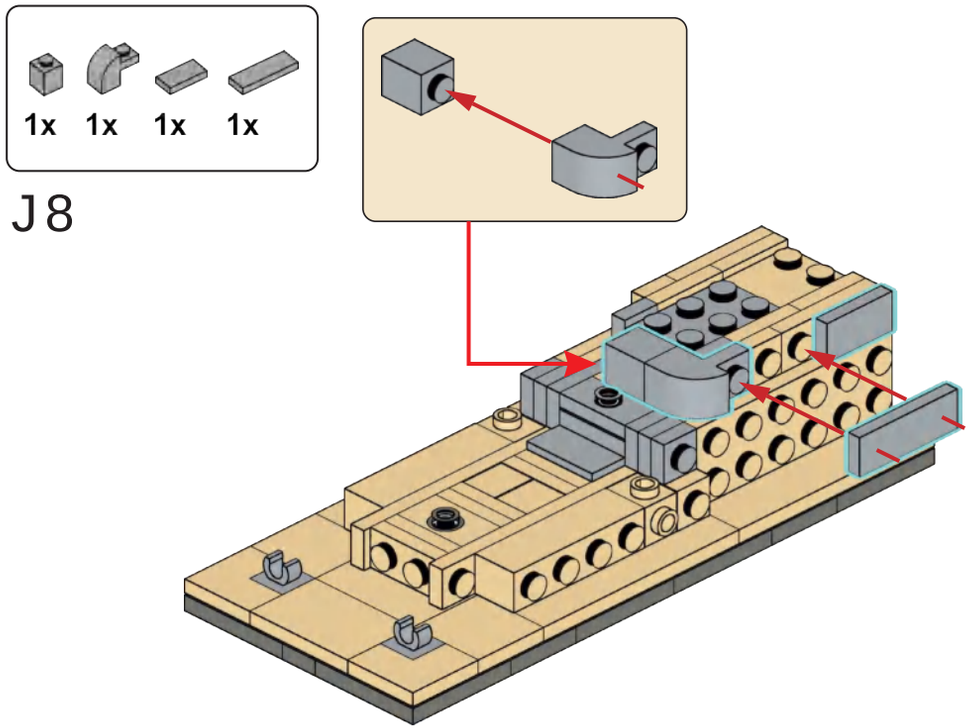
1x 1x 1x 1x
J8

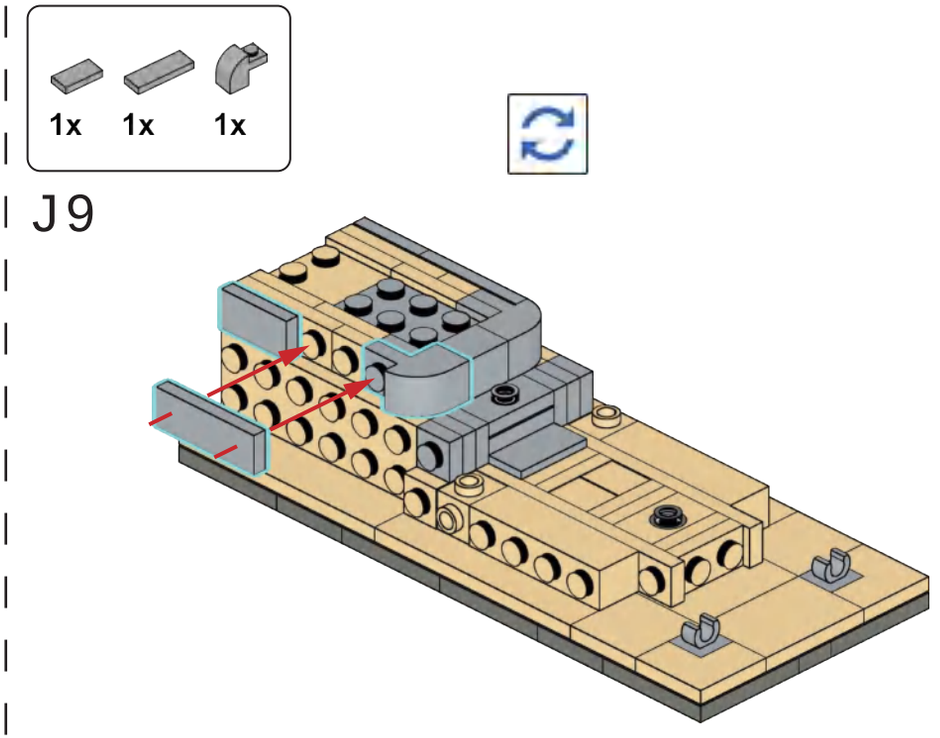
1x 1x 1x
J9

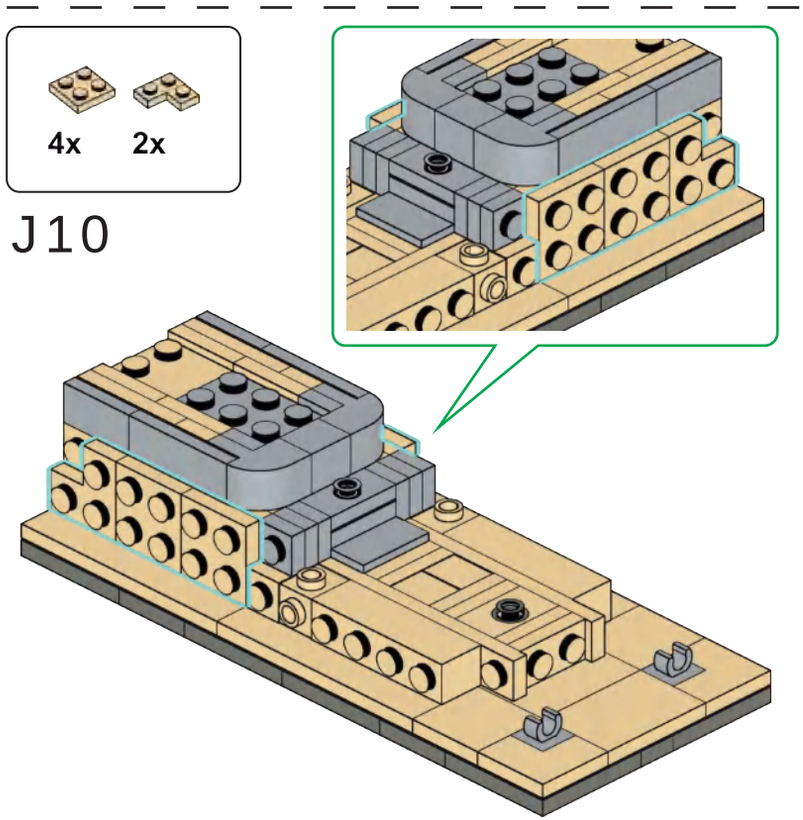
4x 2x
J10

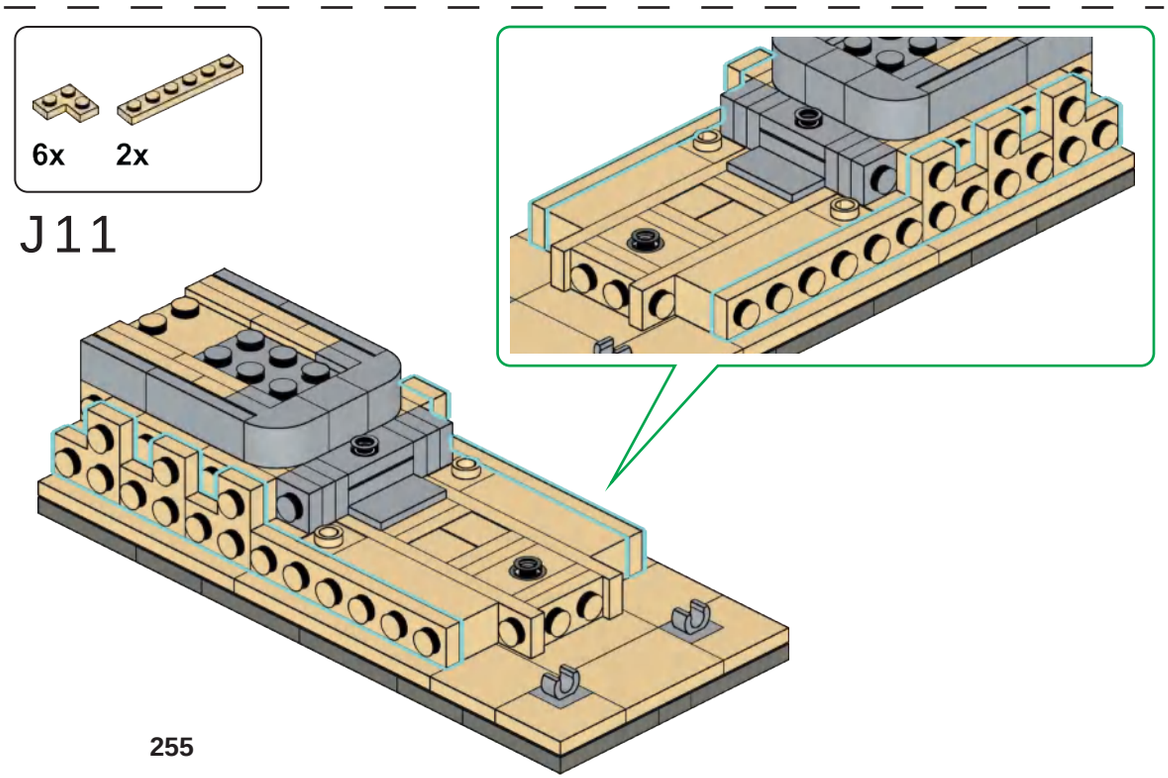
6x 2x
J11

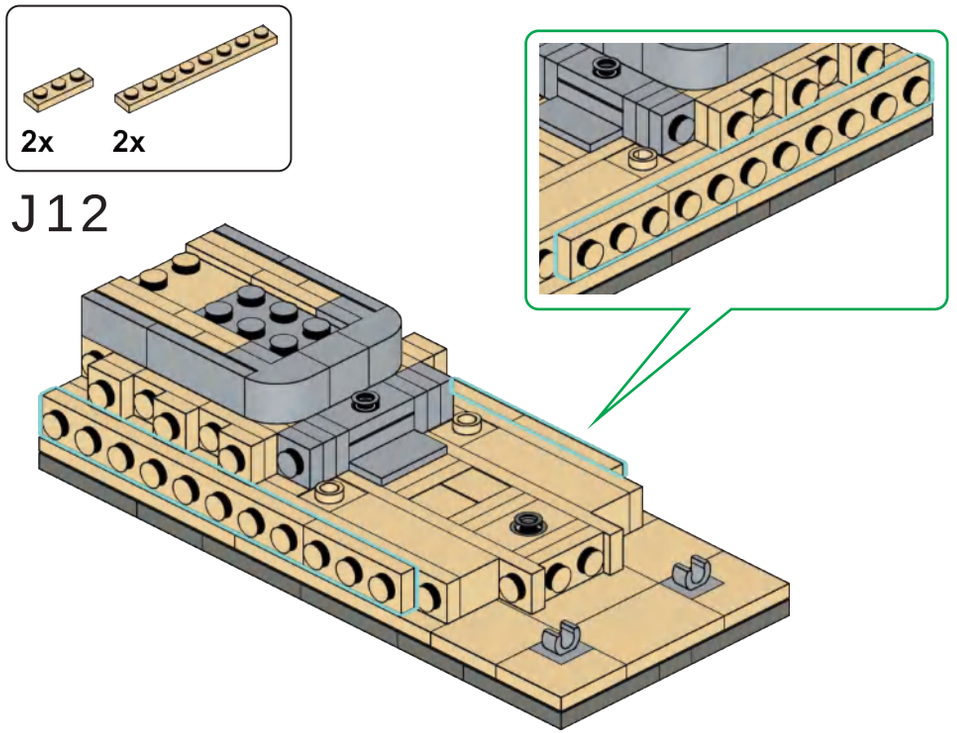
2x
2x
J12

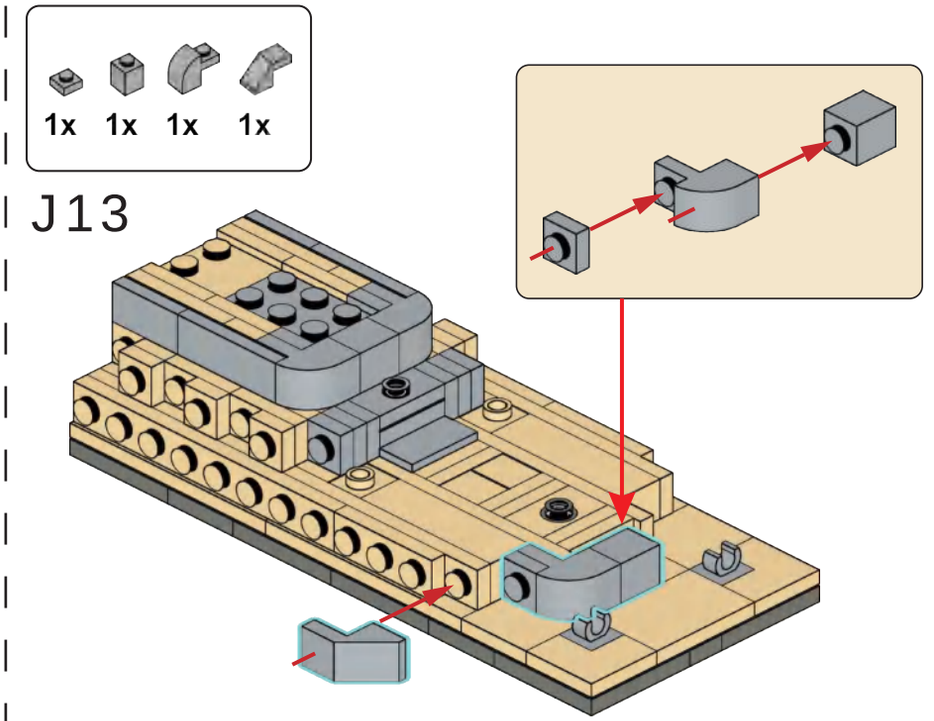
1x
1x
1x
1x
J13

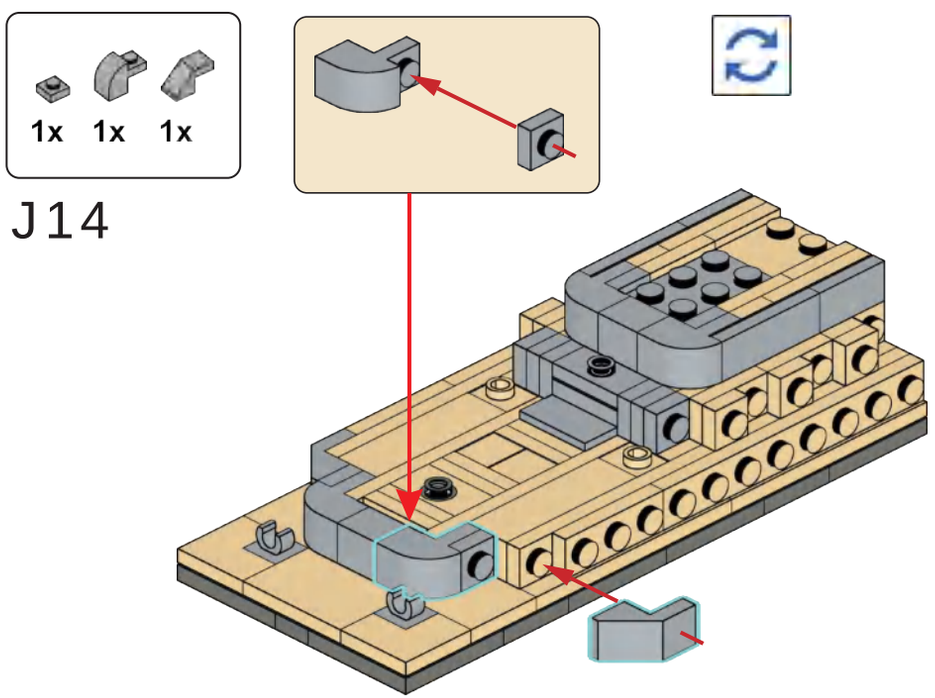
1x
1x
1x
J14

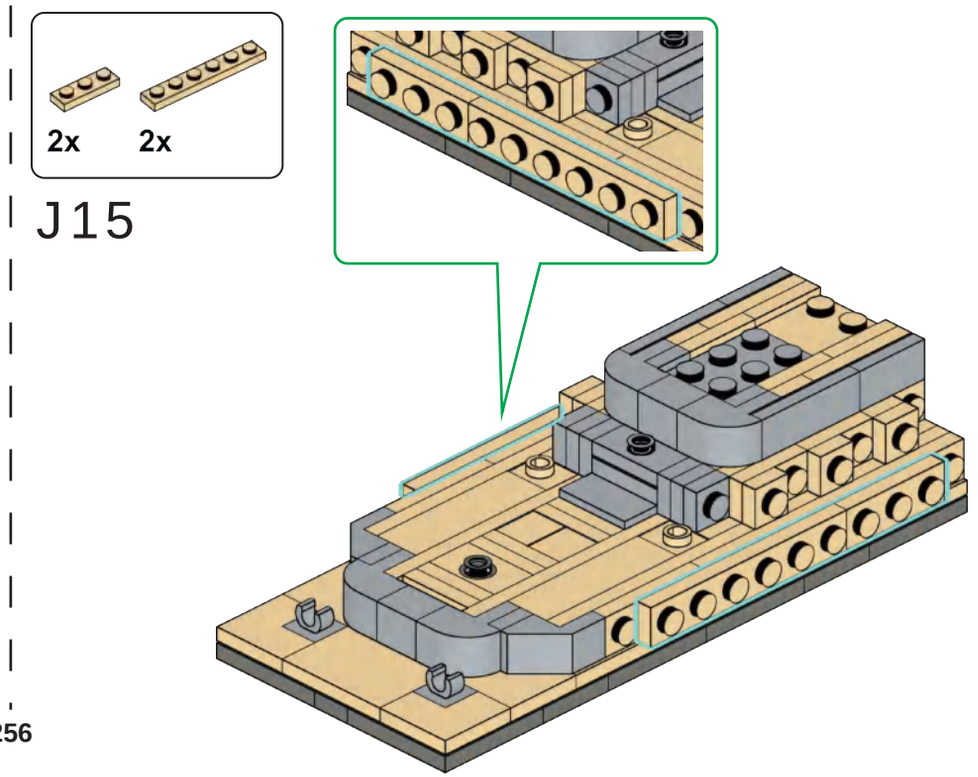
2x
2x
J15

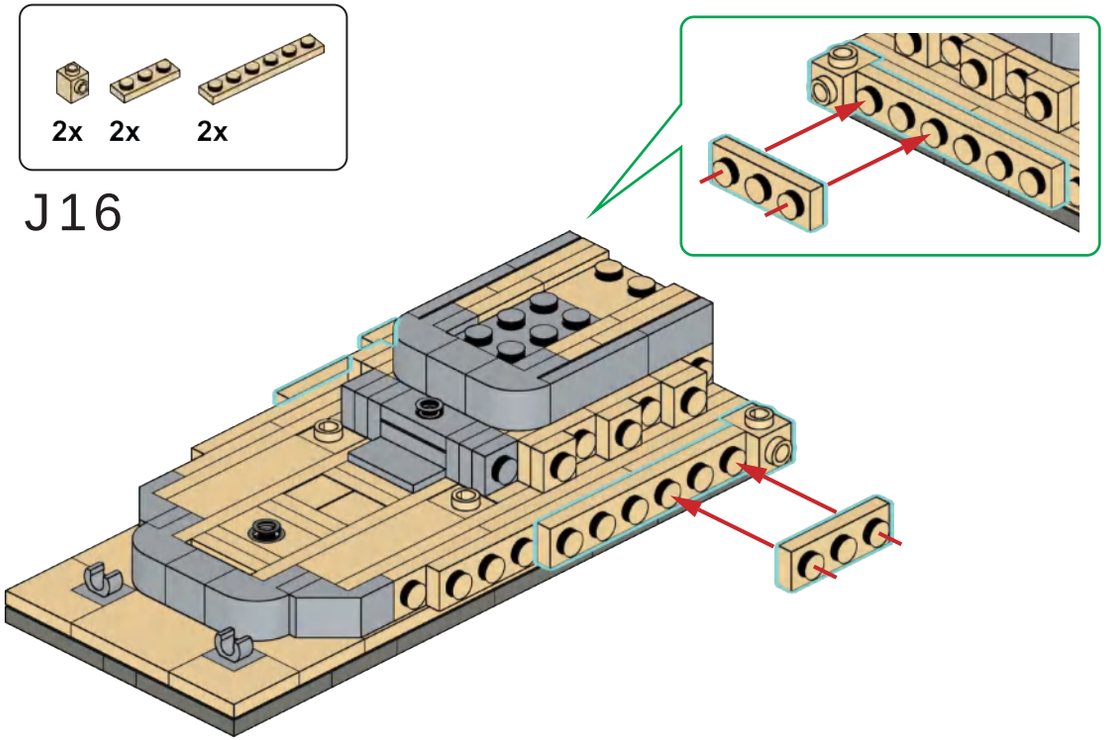
2x 2x 2x
J16

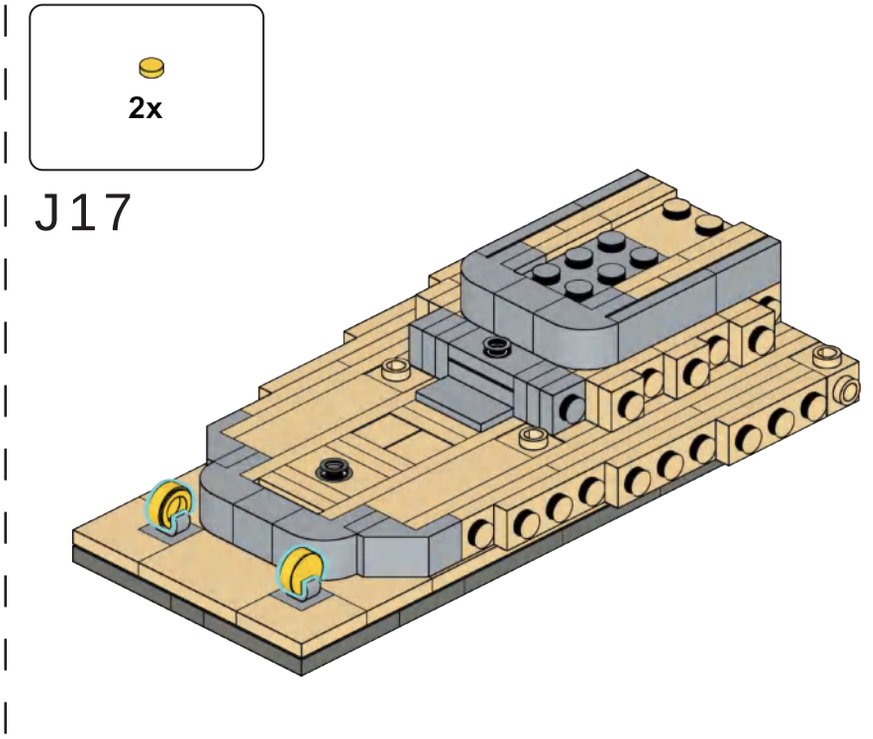
2x
J17

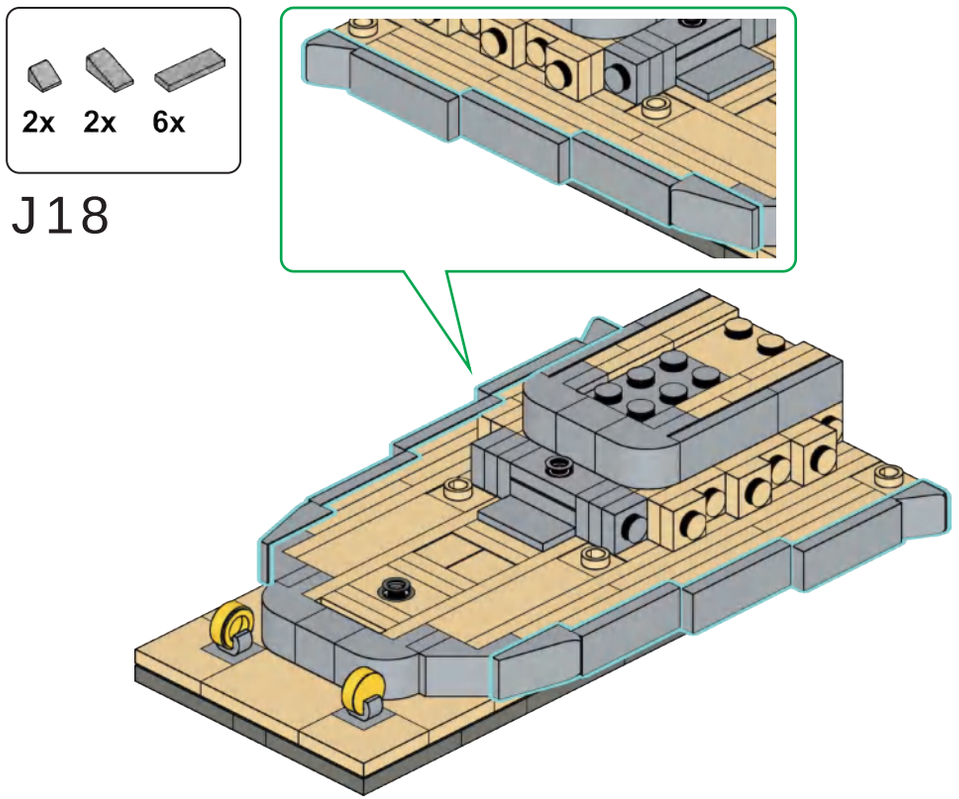
2x 2x 6x
J18

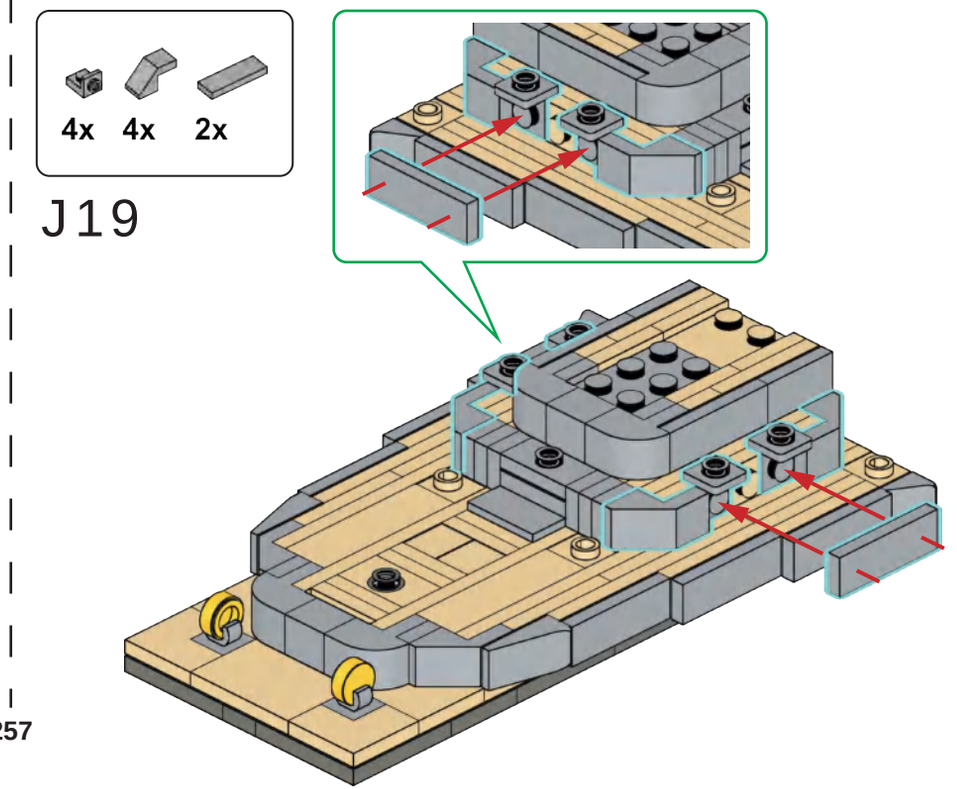
4x 4x 2x
J19

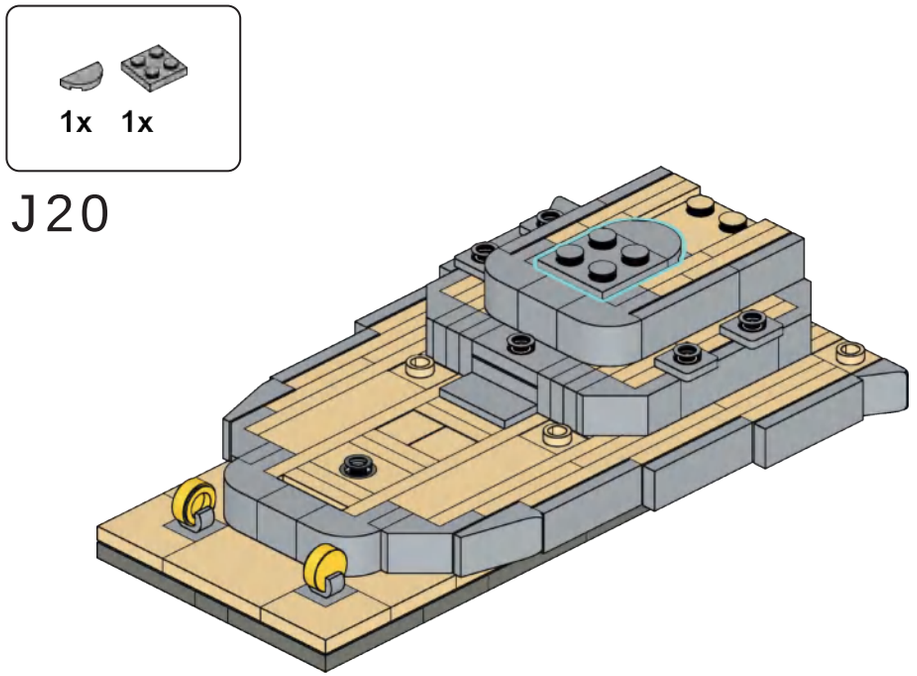
1x
1x
J20

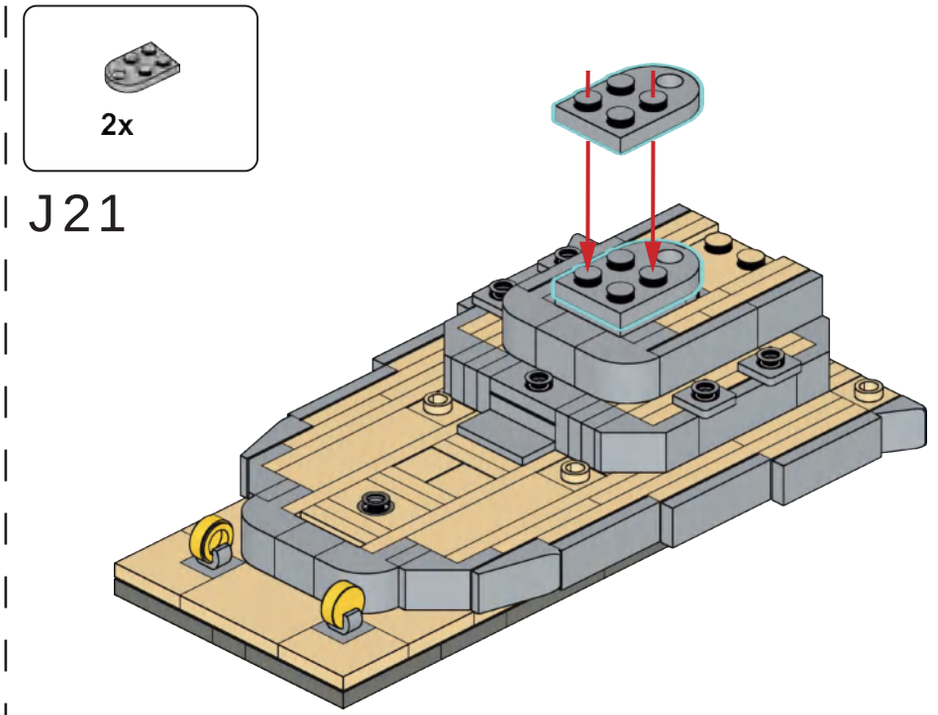
2x
J21

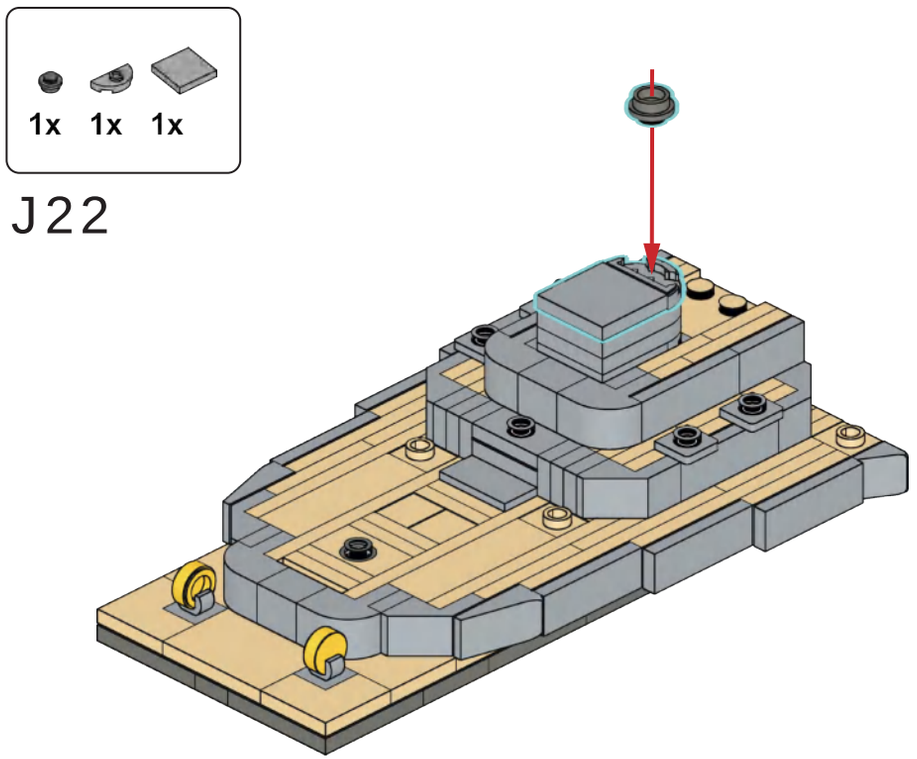
1x
1x
1x
J22

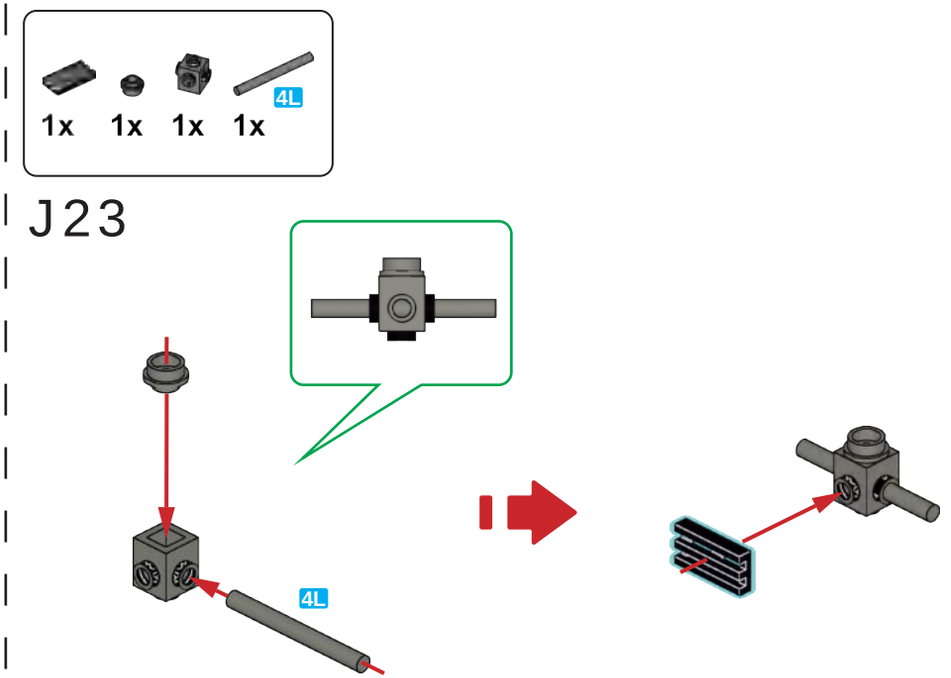
1x
1x
1x
1x
4L
J23
4L

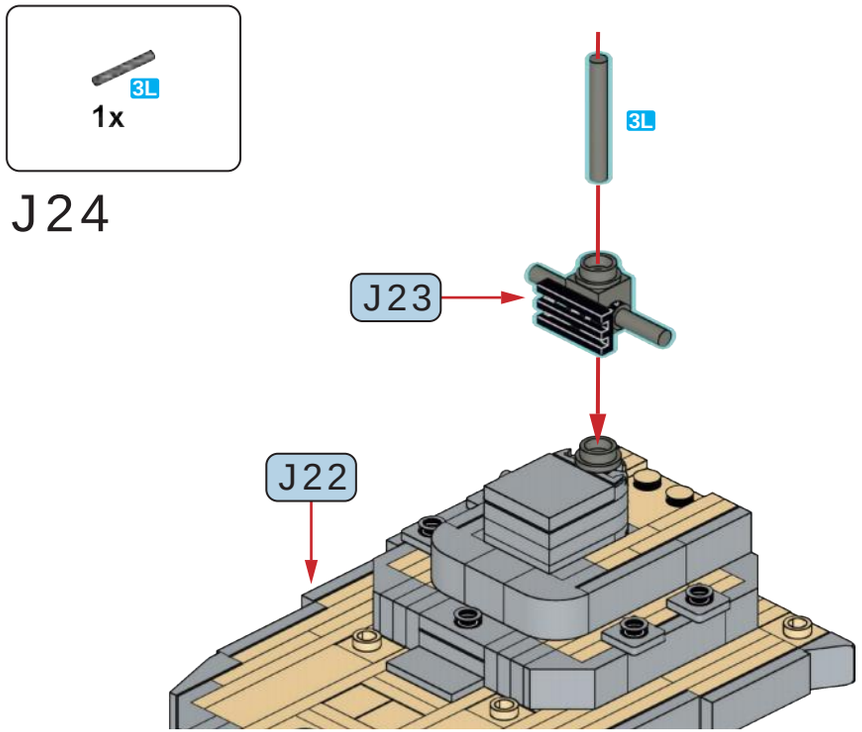
3L
1x
J24
3L
J23
J22

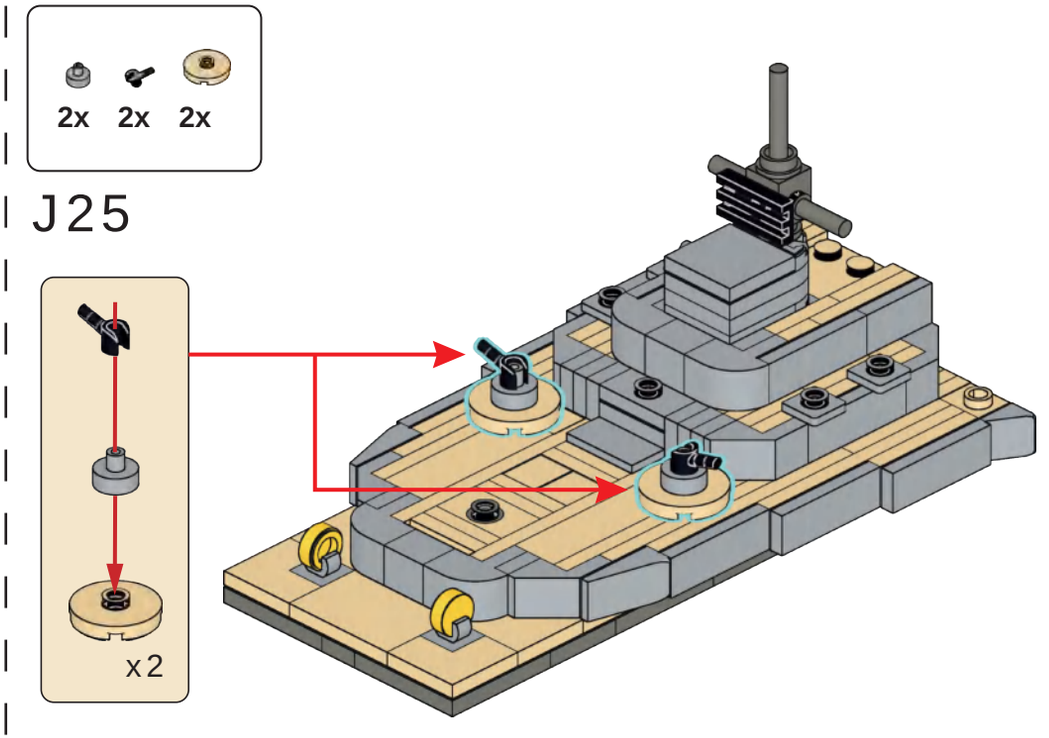
2x 2x 2x
J25
x2

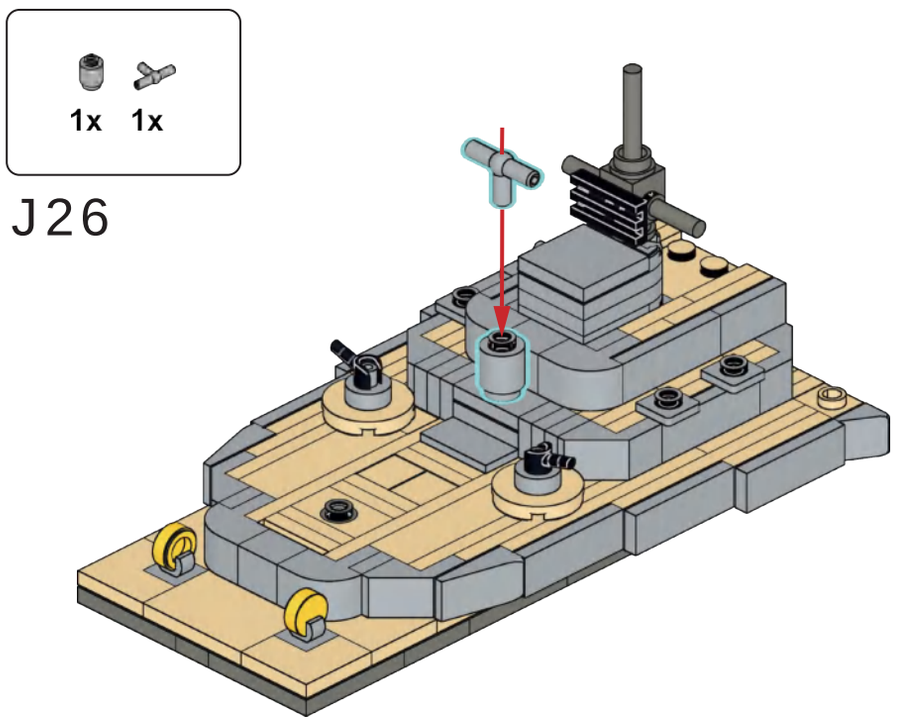
1x 1x
J26

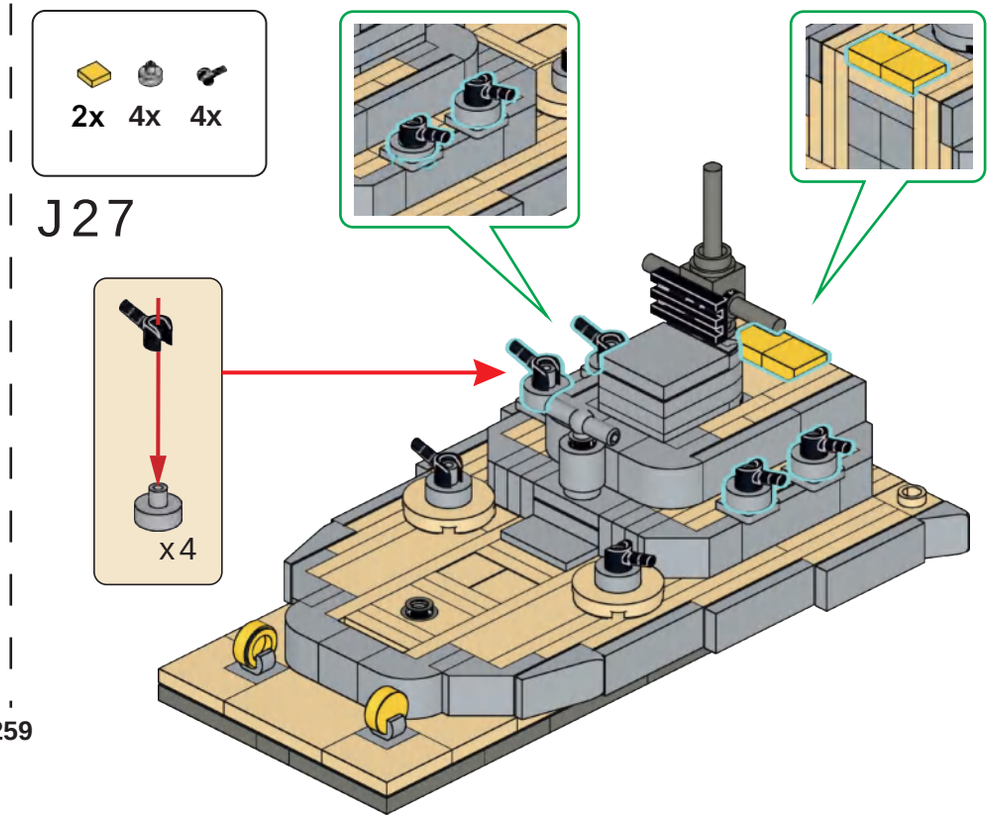
2x 4x 4x
J27
x4

J28

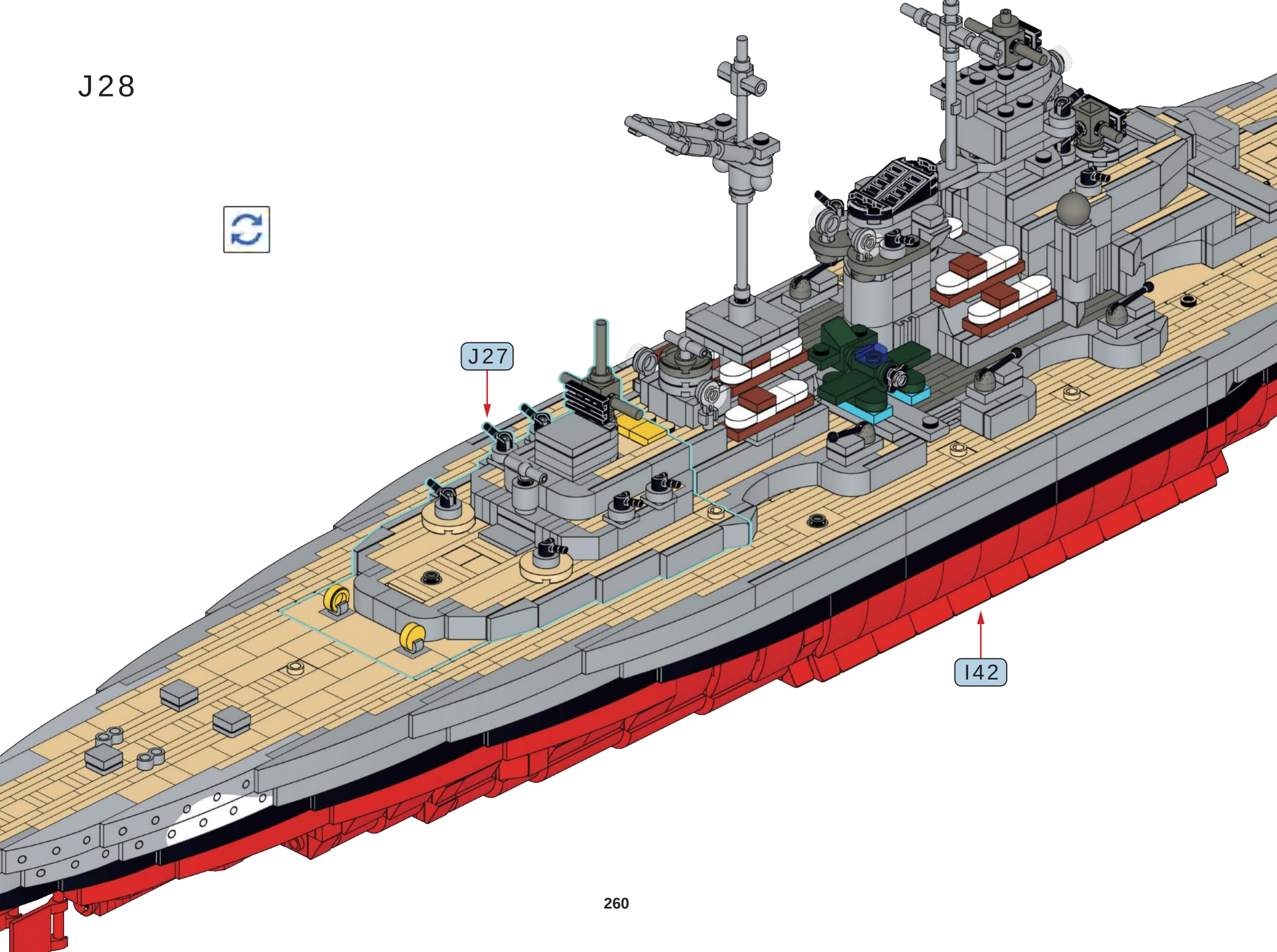

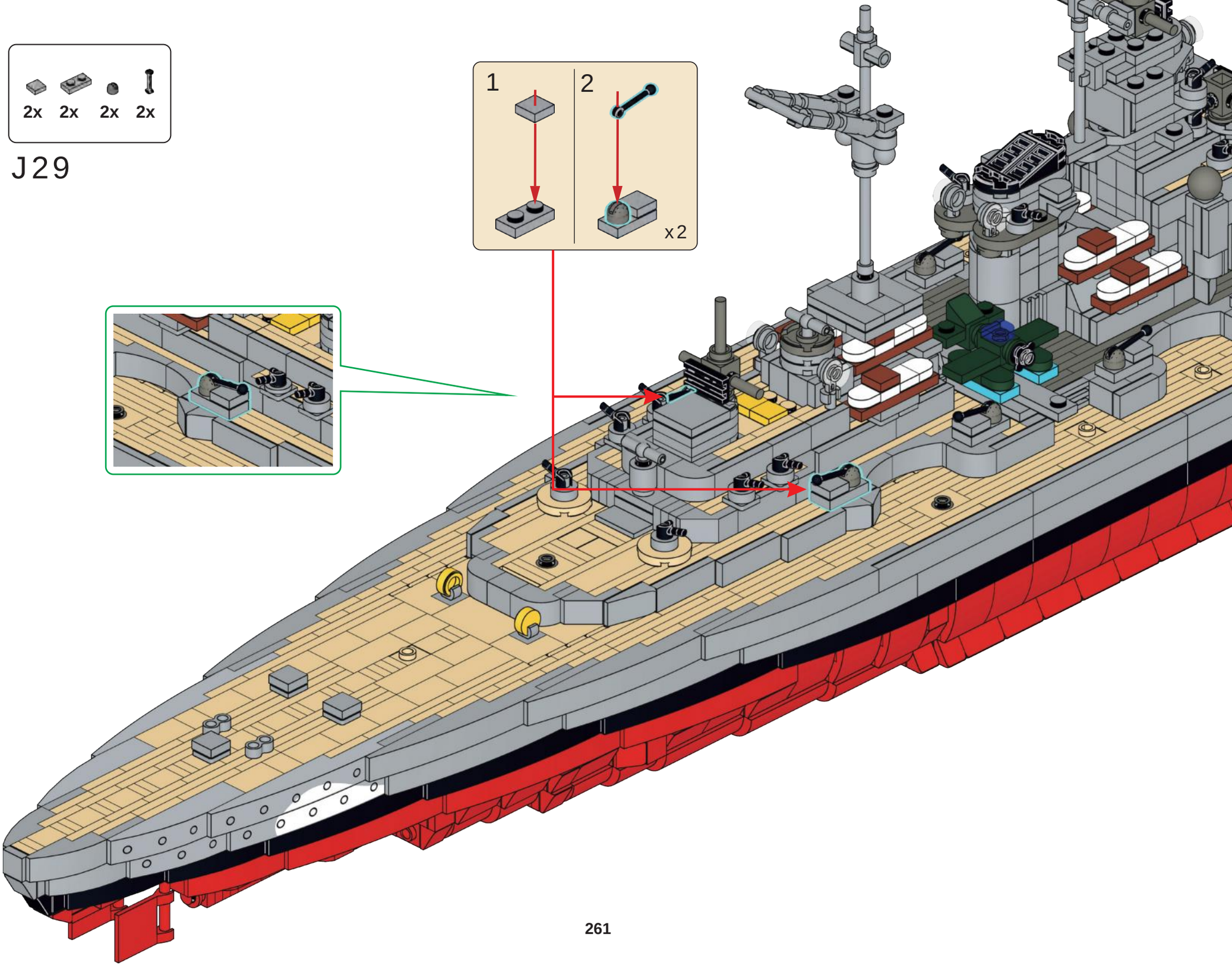
2x 2x 2x 2x
J29
1
2
x2

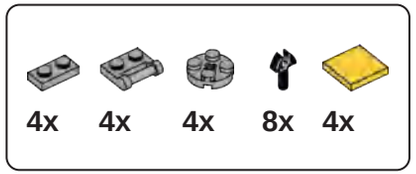

J30

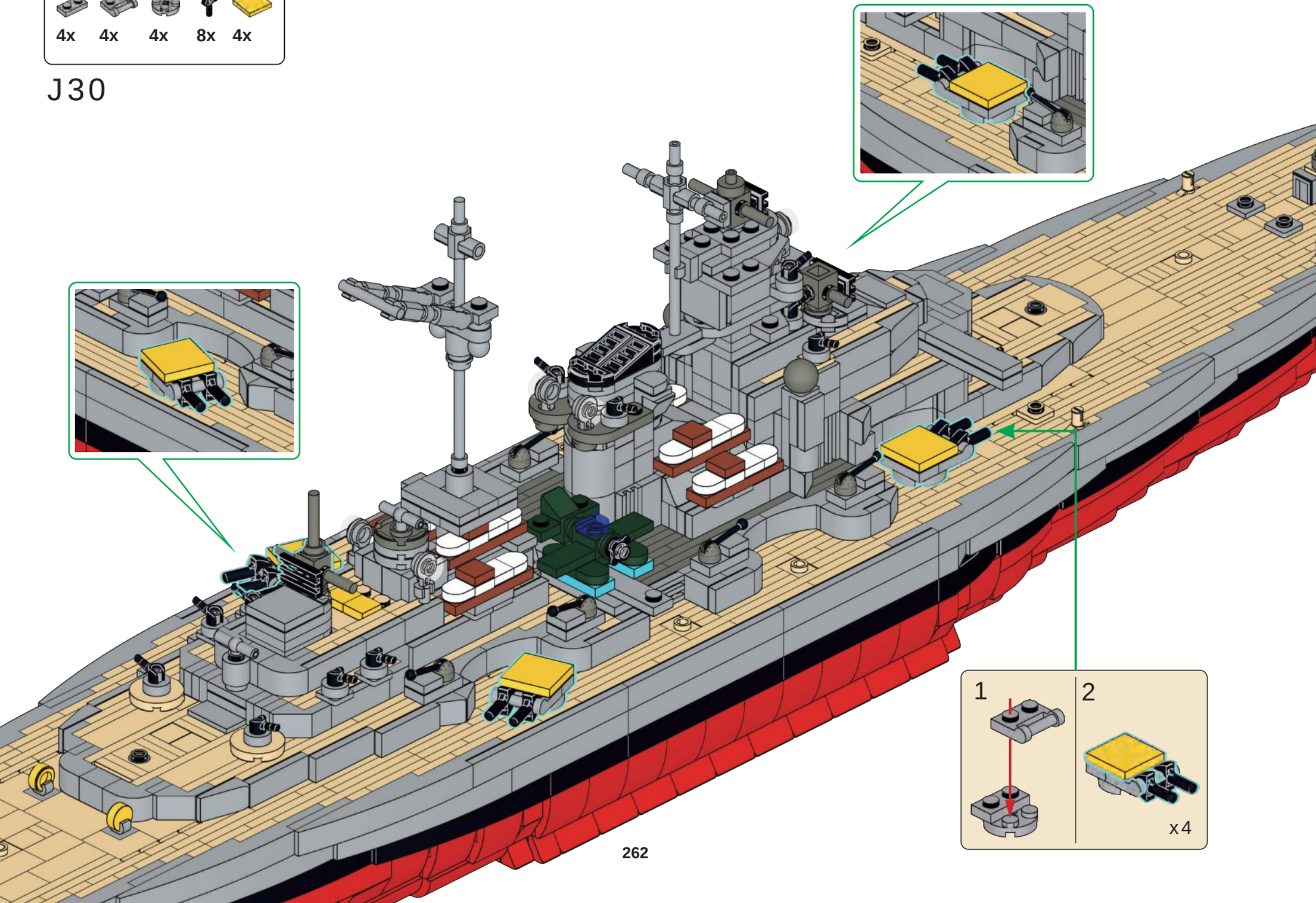

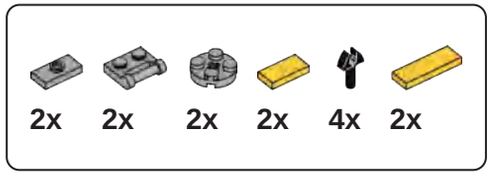

J31

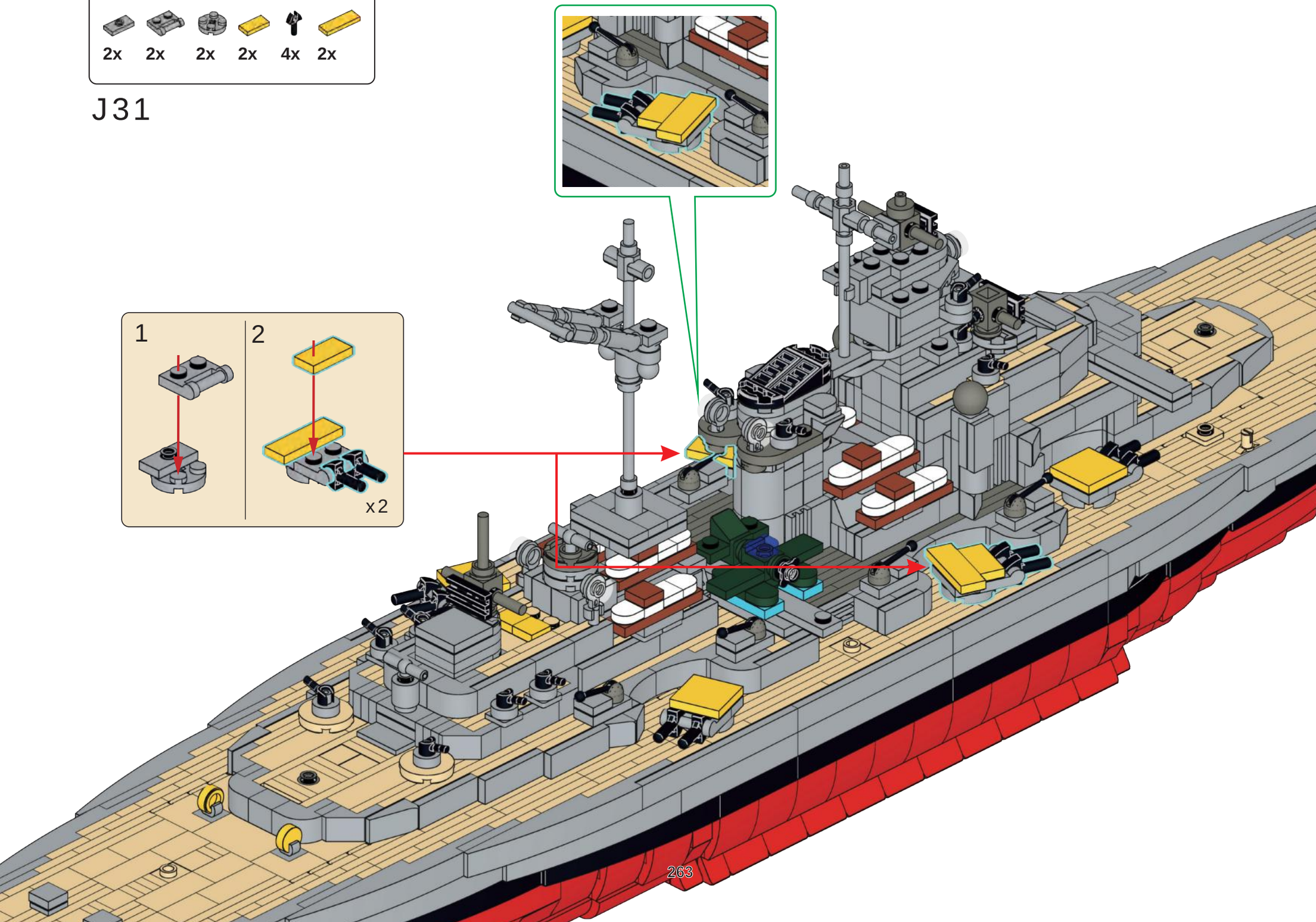

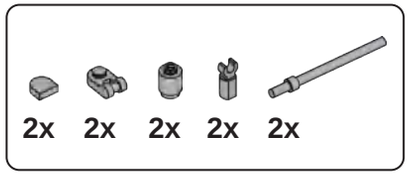

J32

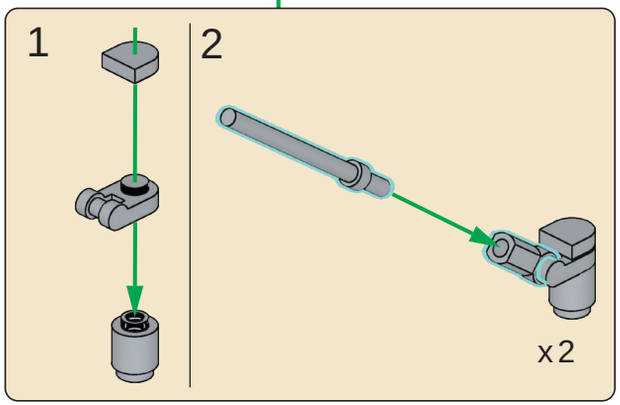

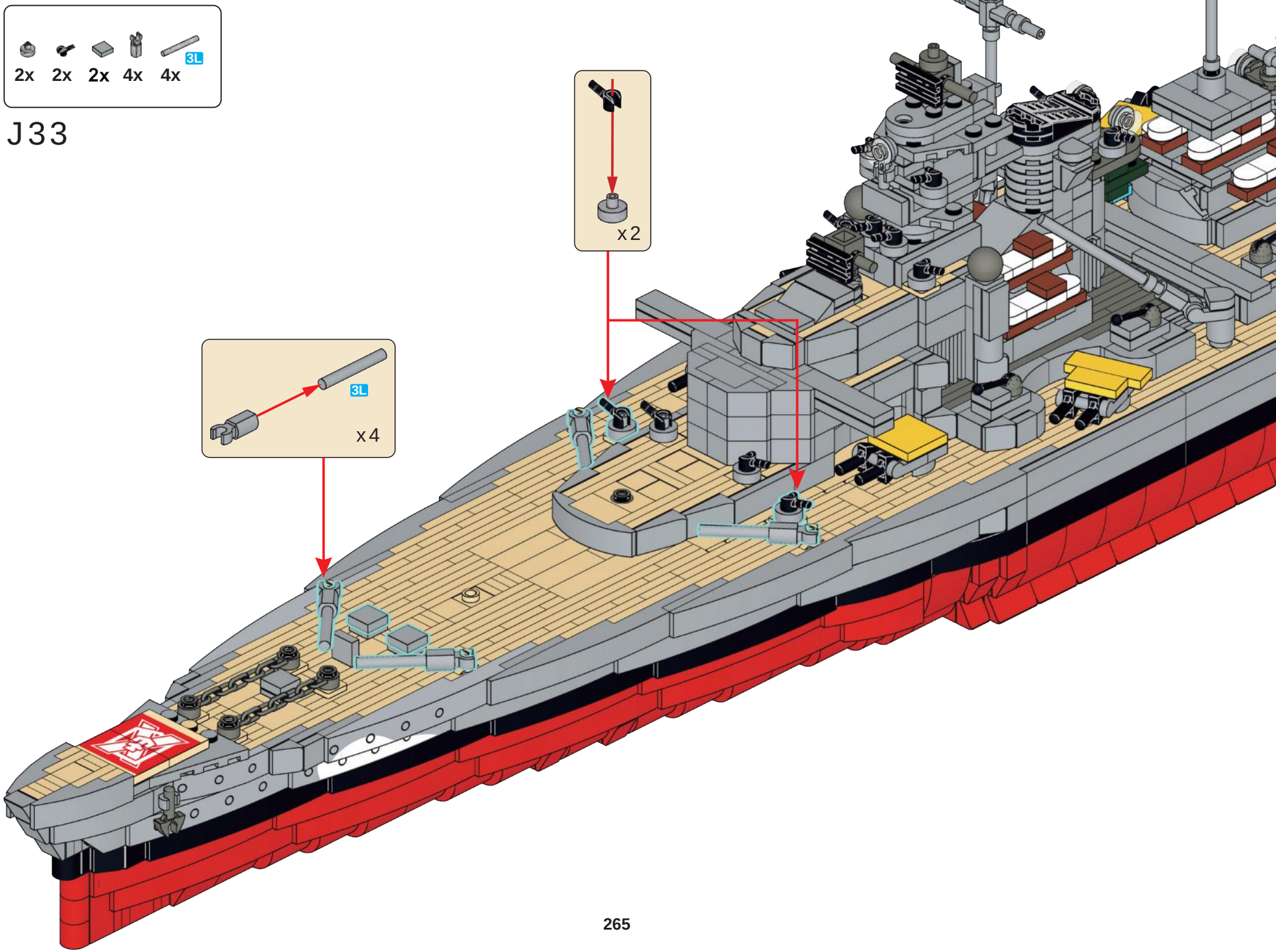
2x
2x
2x
4x
4x
3L
J33
x 2
3L
x 4

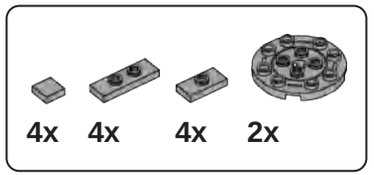

J34

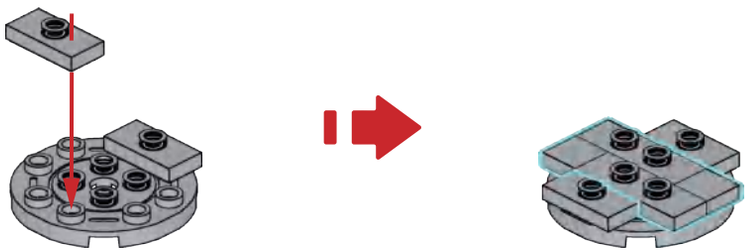

x2

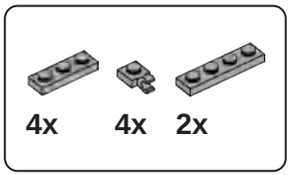

J35

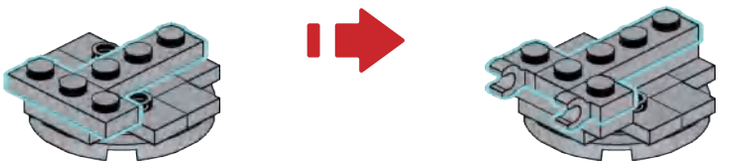

x2

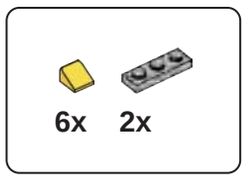

J36

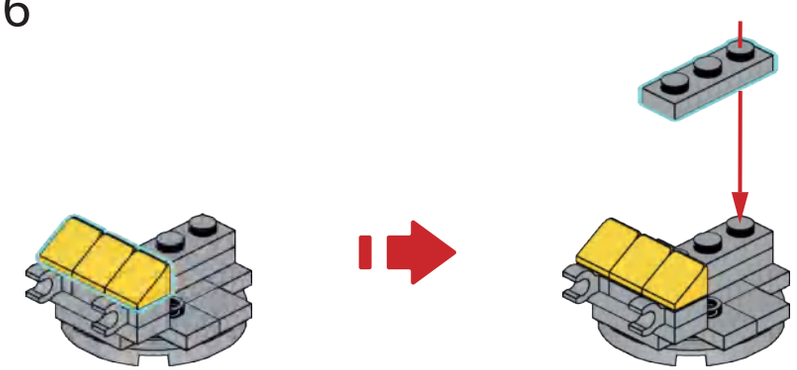

x2

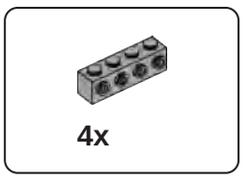

J37

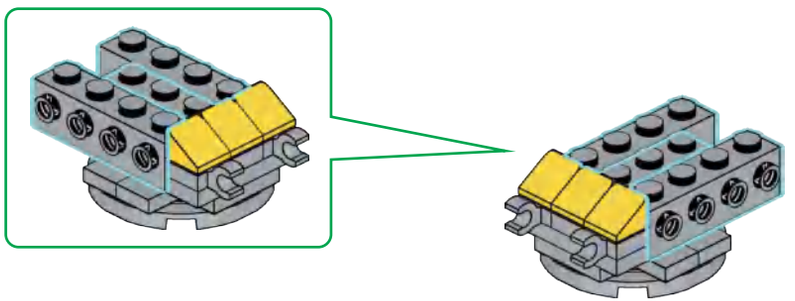

x2

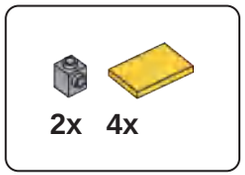

J38

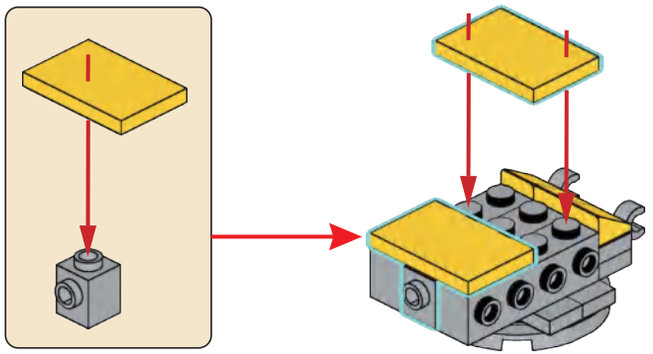

x2

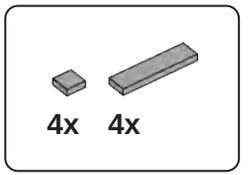

J39

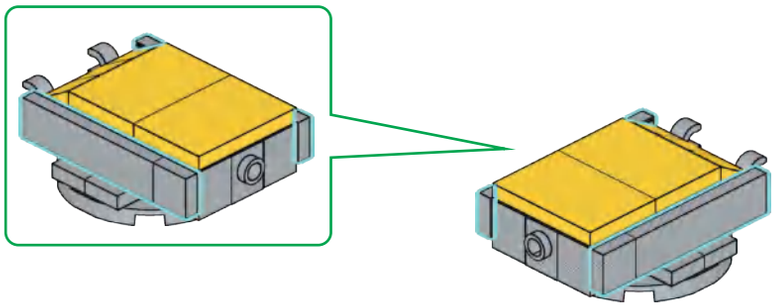

x2

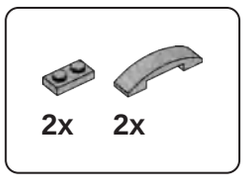

J40

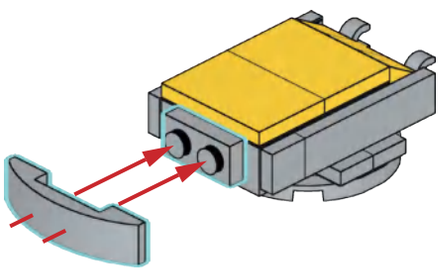

x2

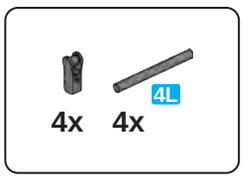

J41

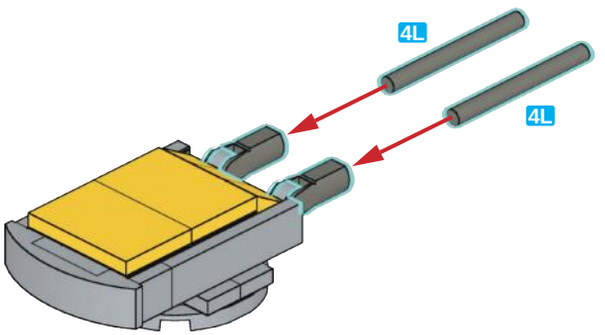

x2

J42

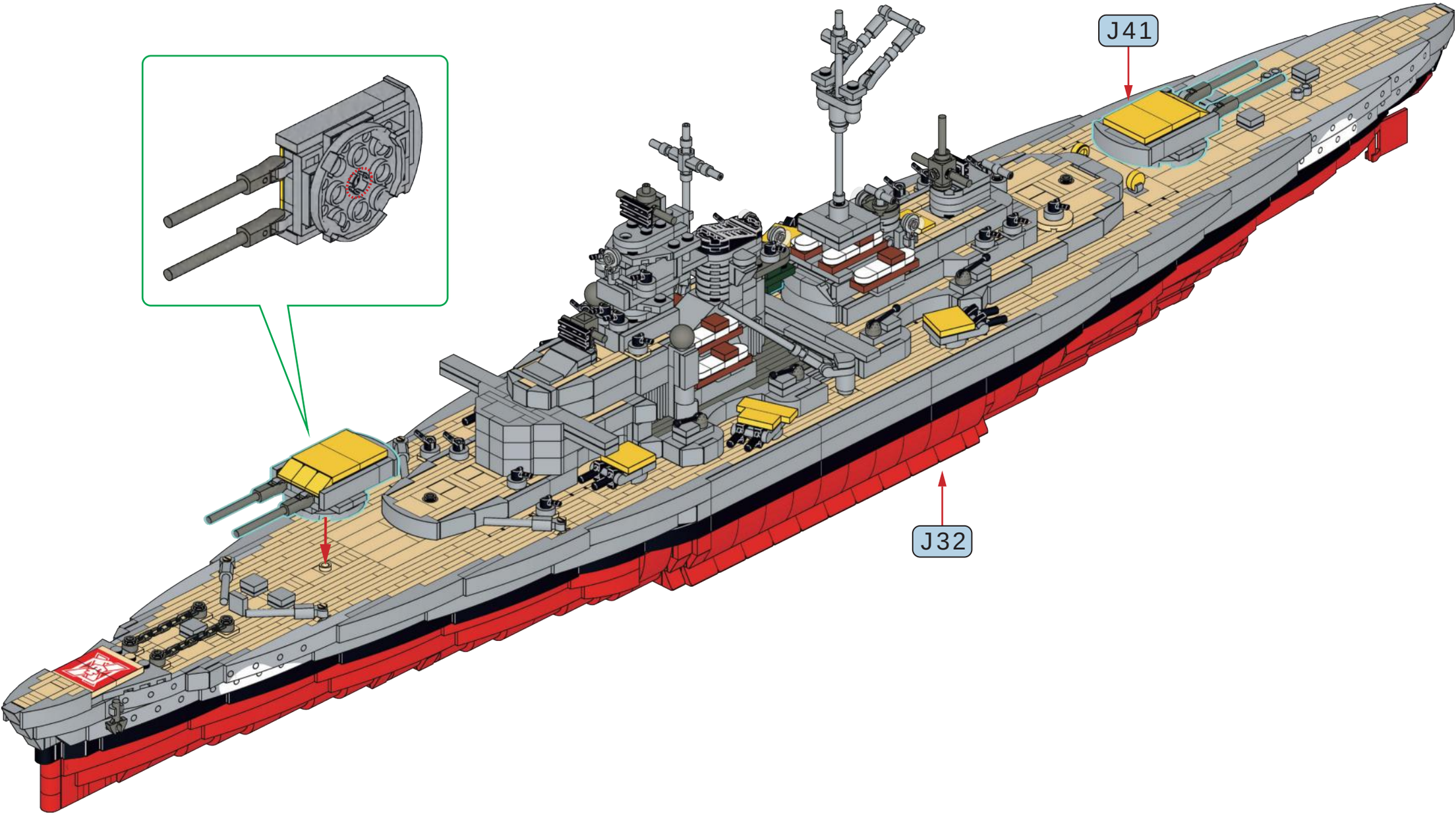

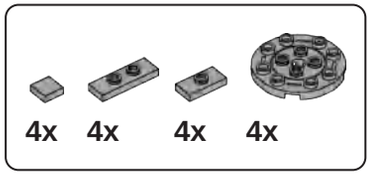

J43

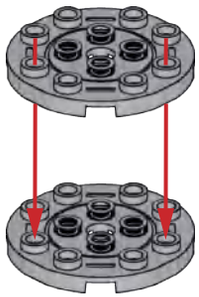

x2

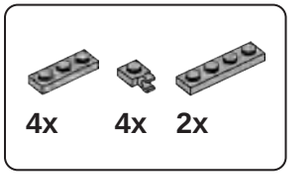

J44

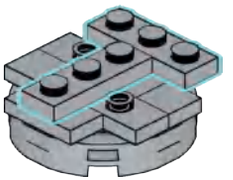

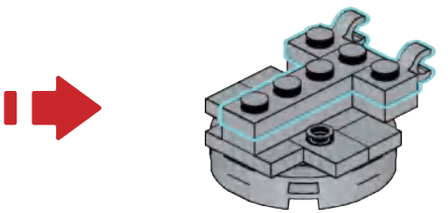

x2

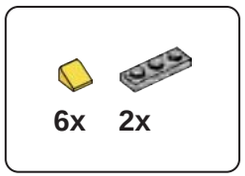

J45

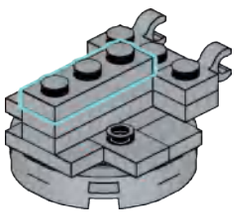

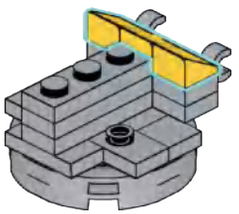

x2

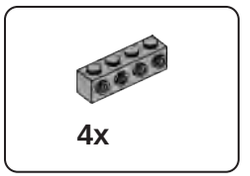

J46

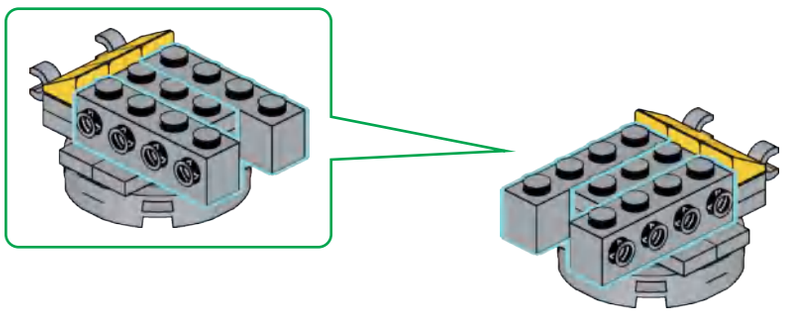

x2

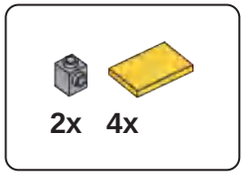

J47

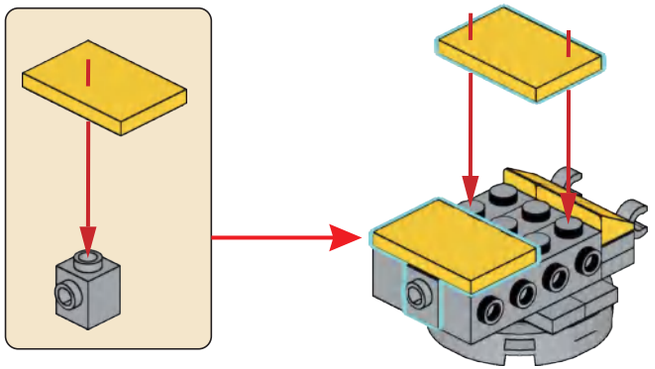

x2

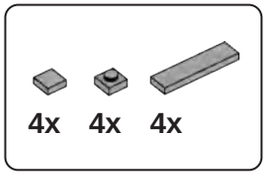

J48

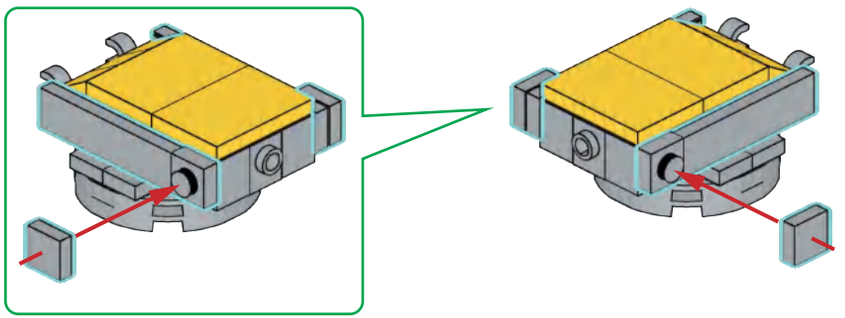

x2

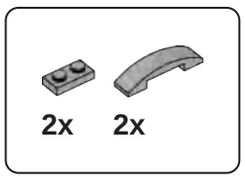

J49

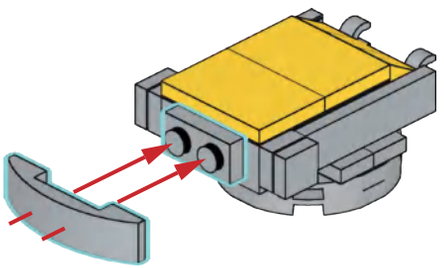

x2

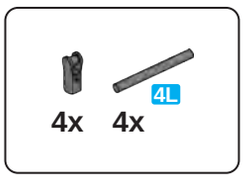

J50

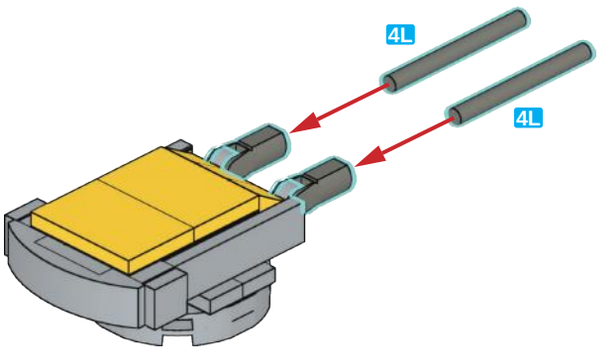

x2

J51

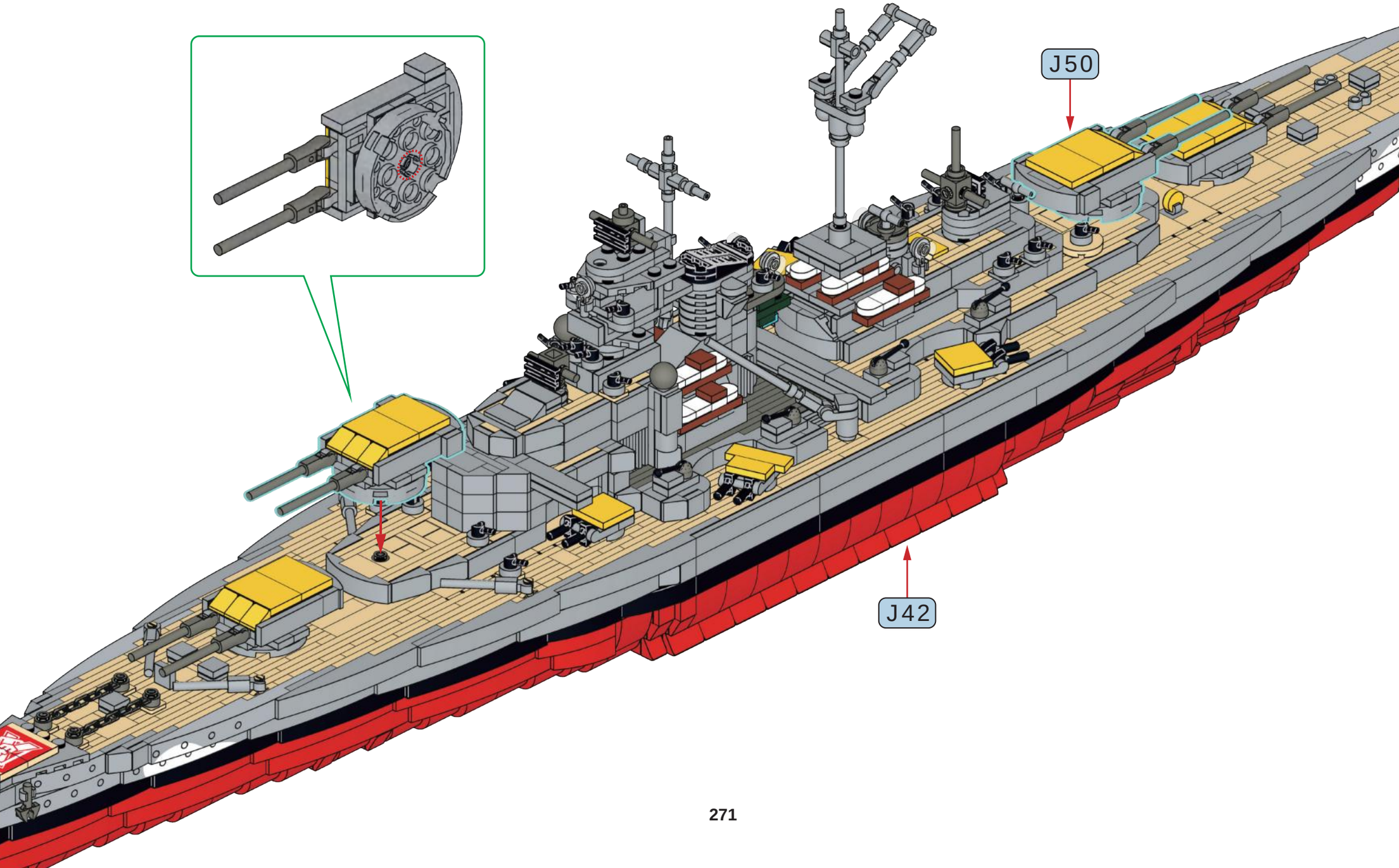

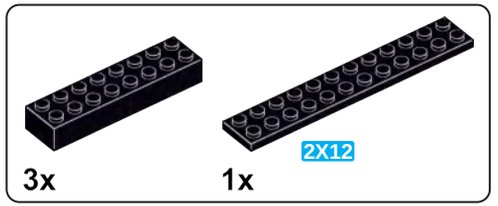

J52

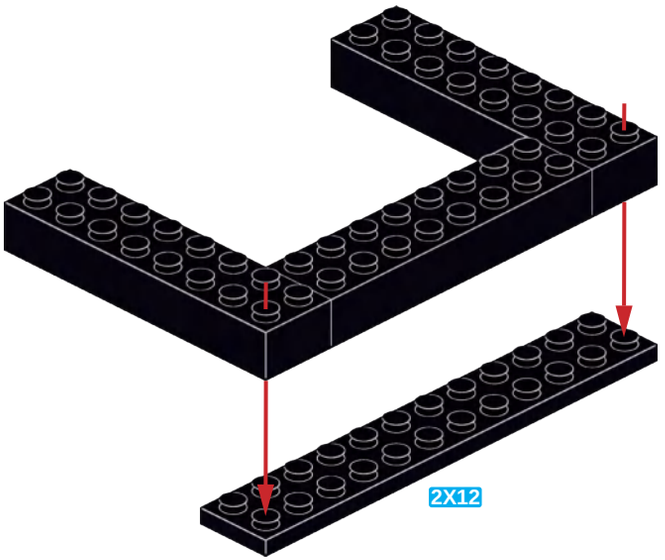

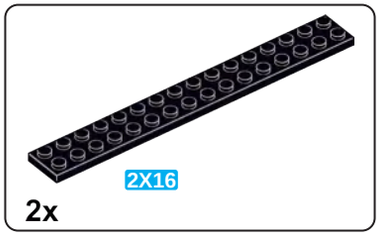

J53

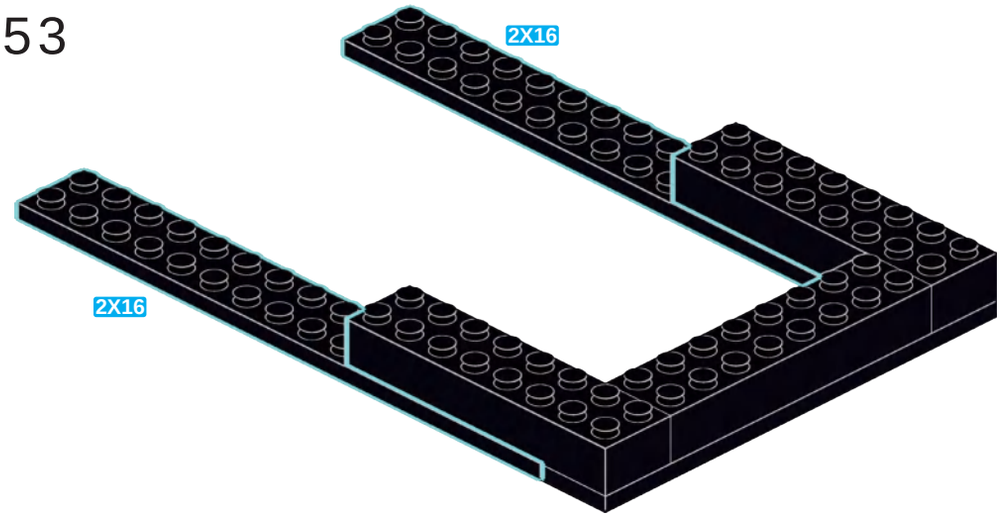

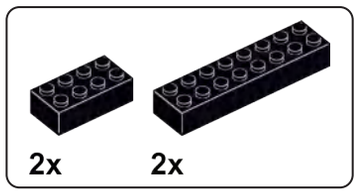

J54

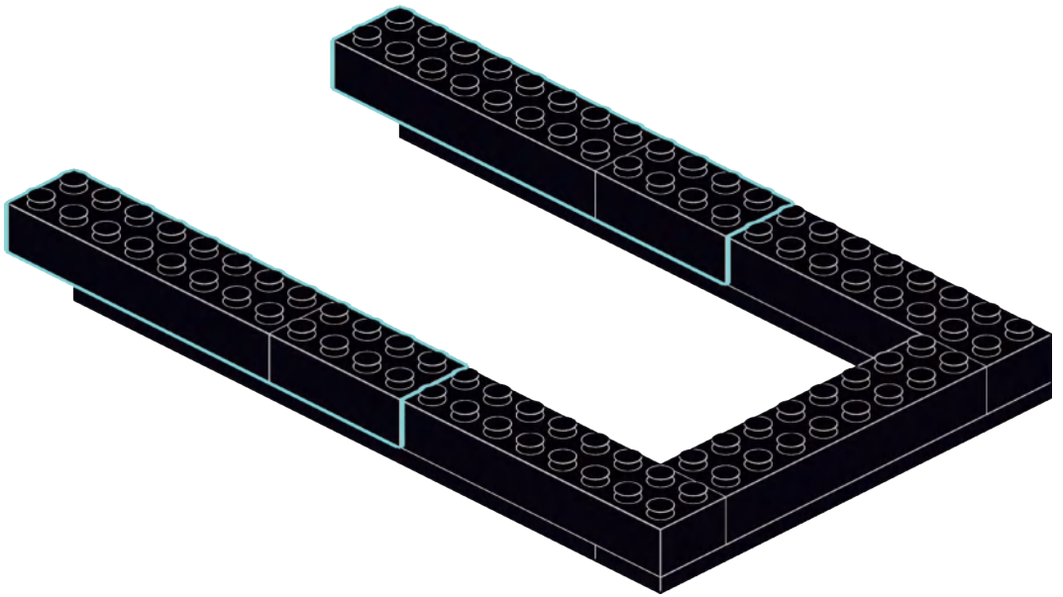

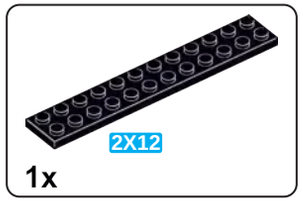

J55

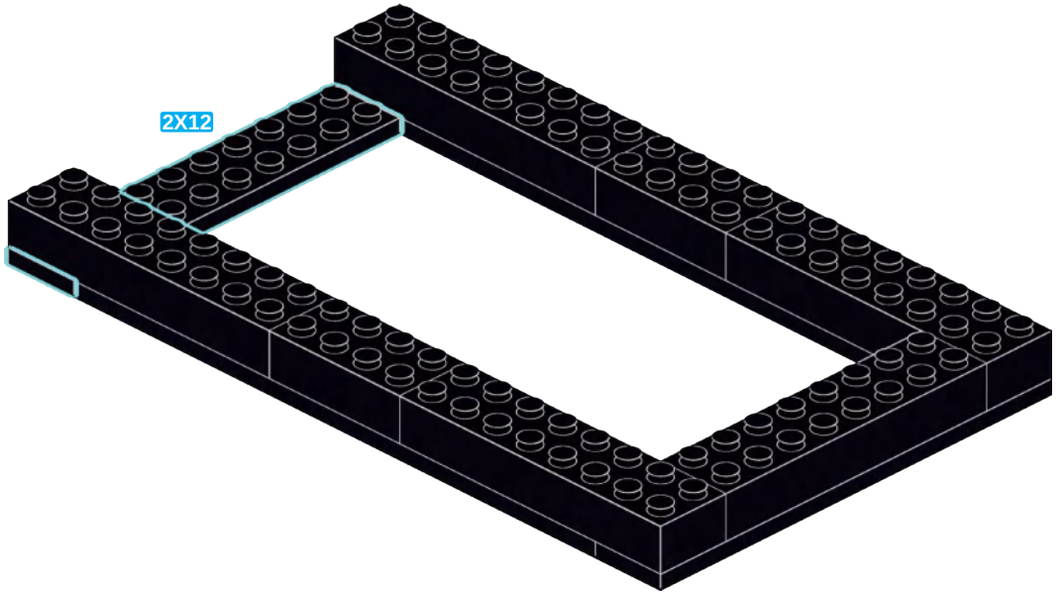

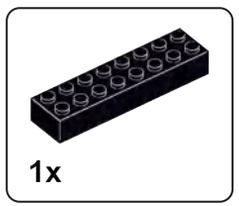

J56

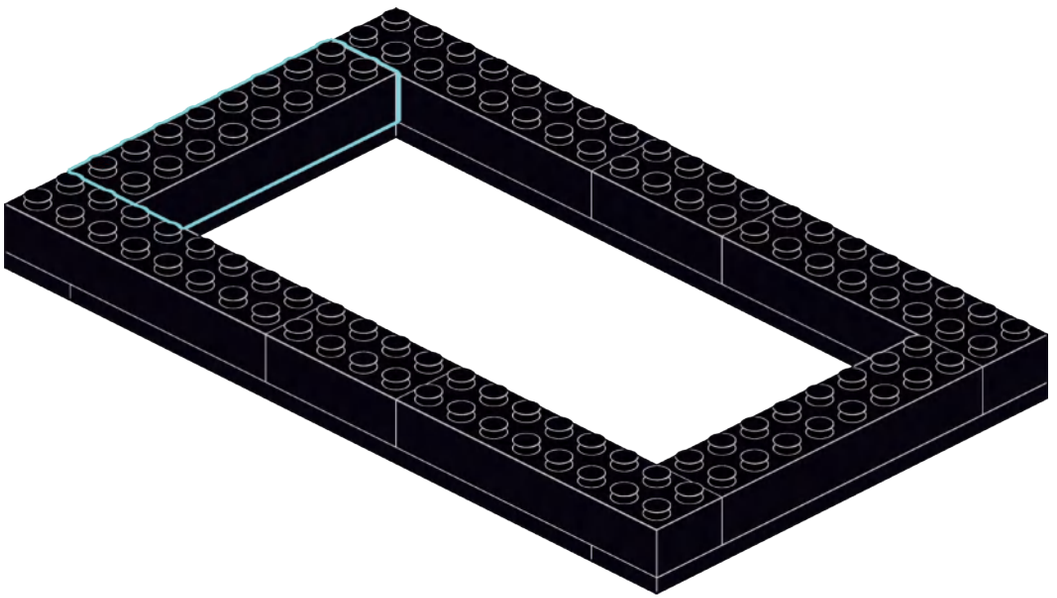

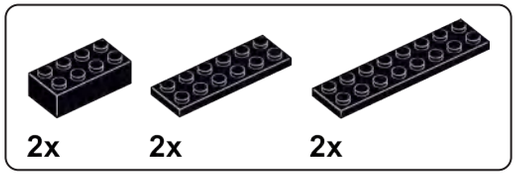

J57

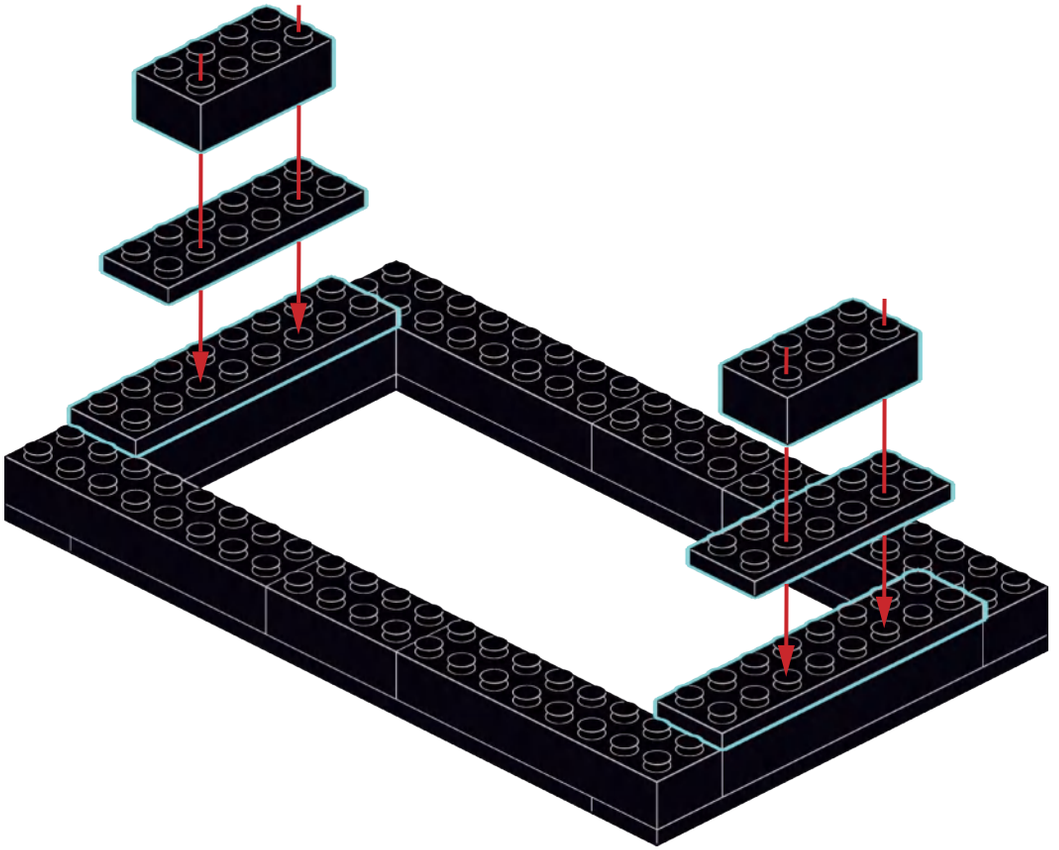

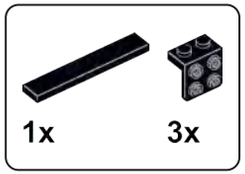

J58

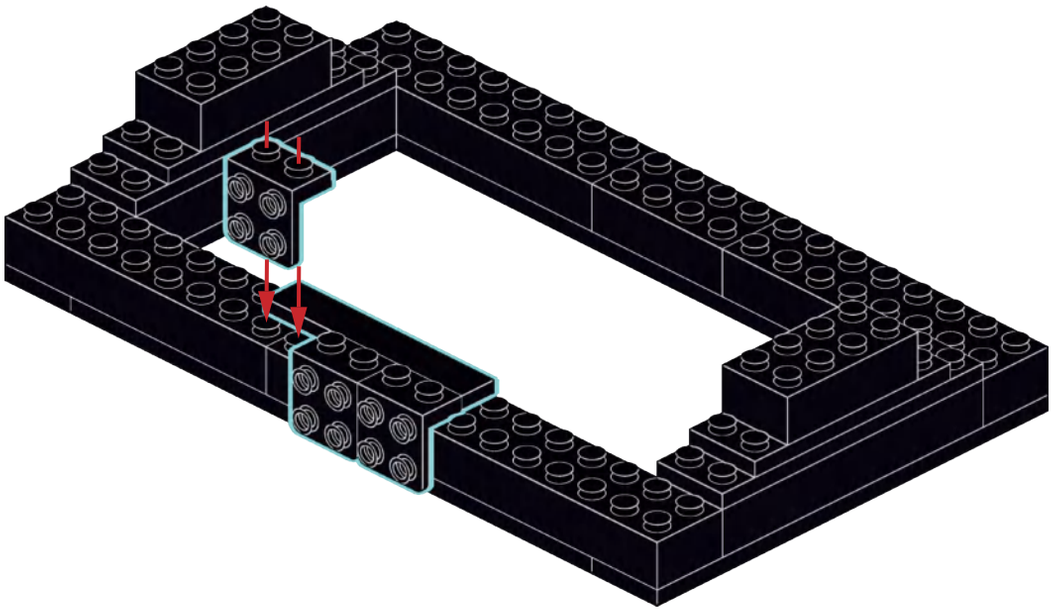

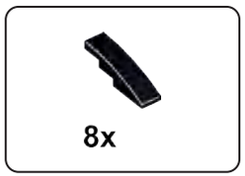

J59

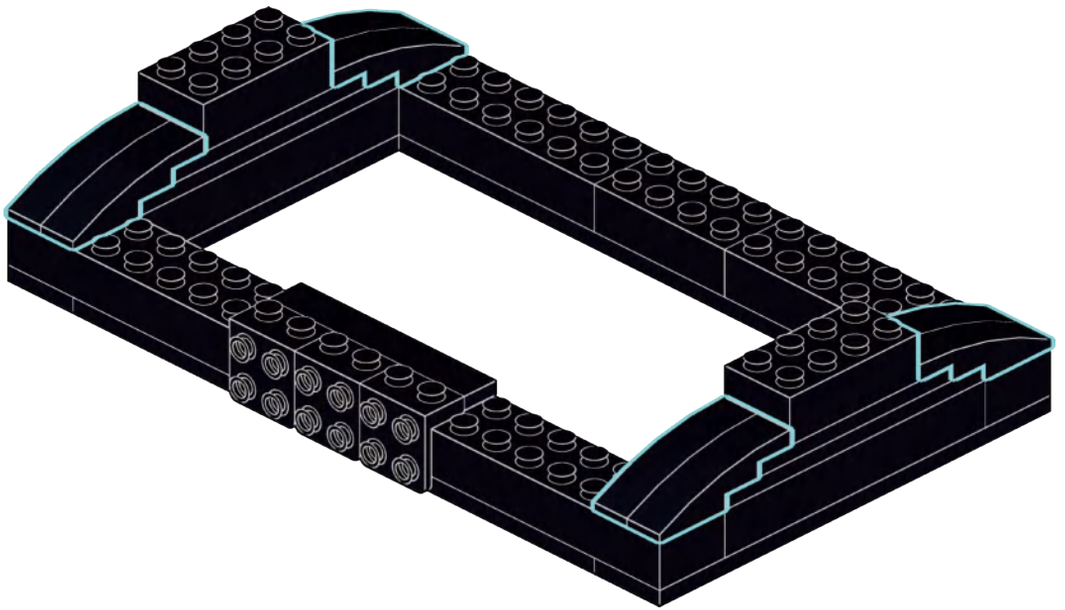

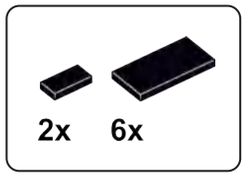

J60

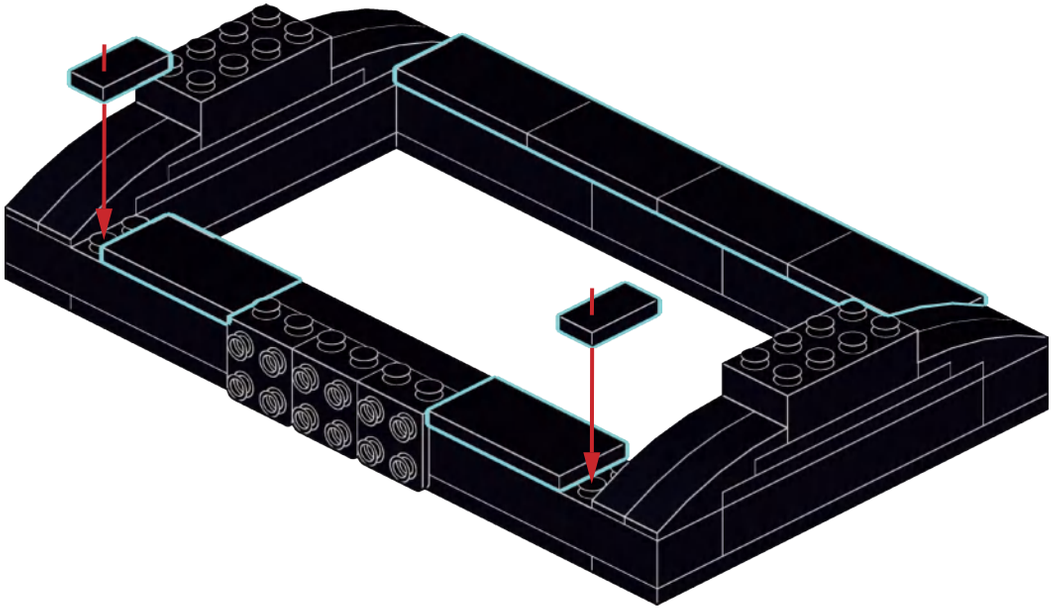

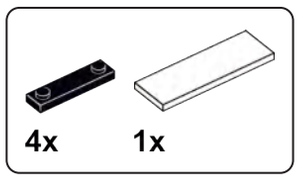

J61

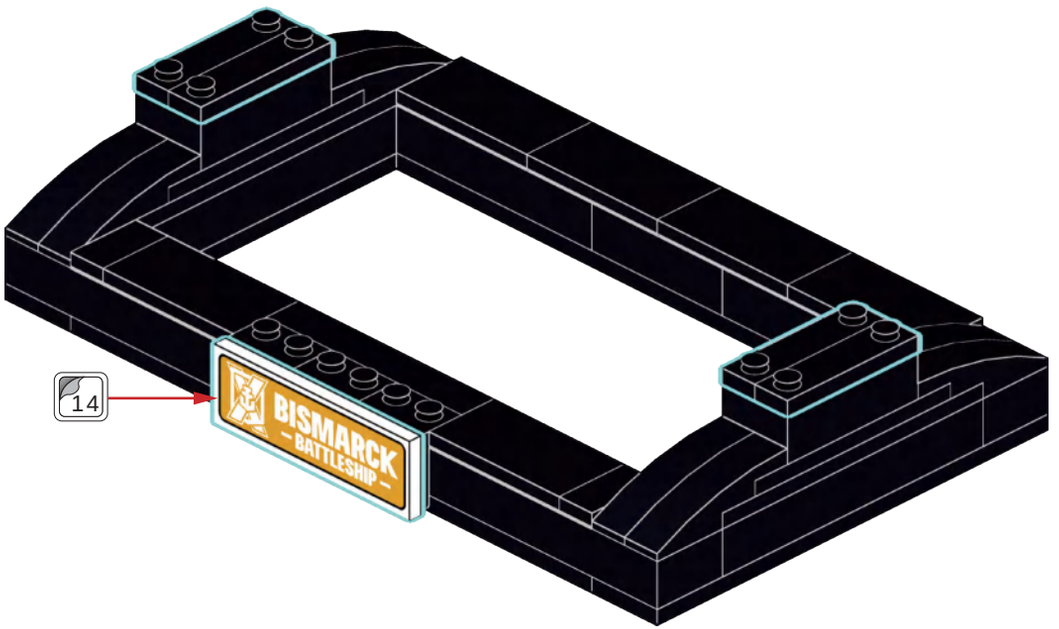

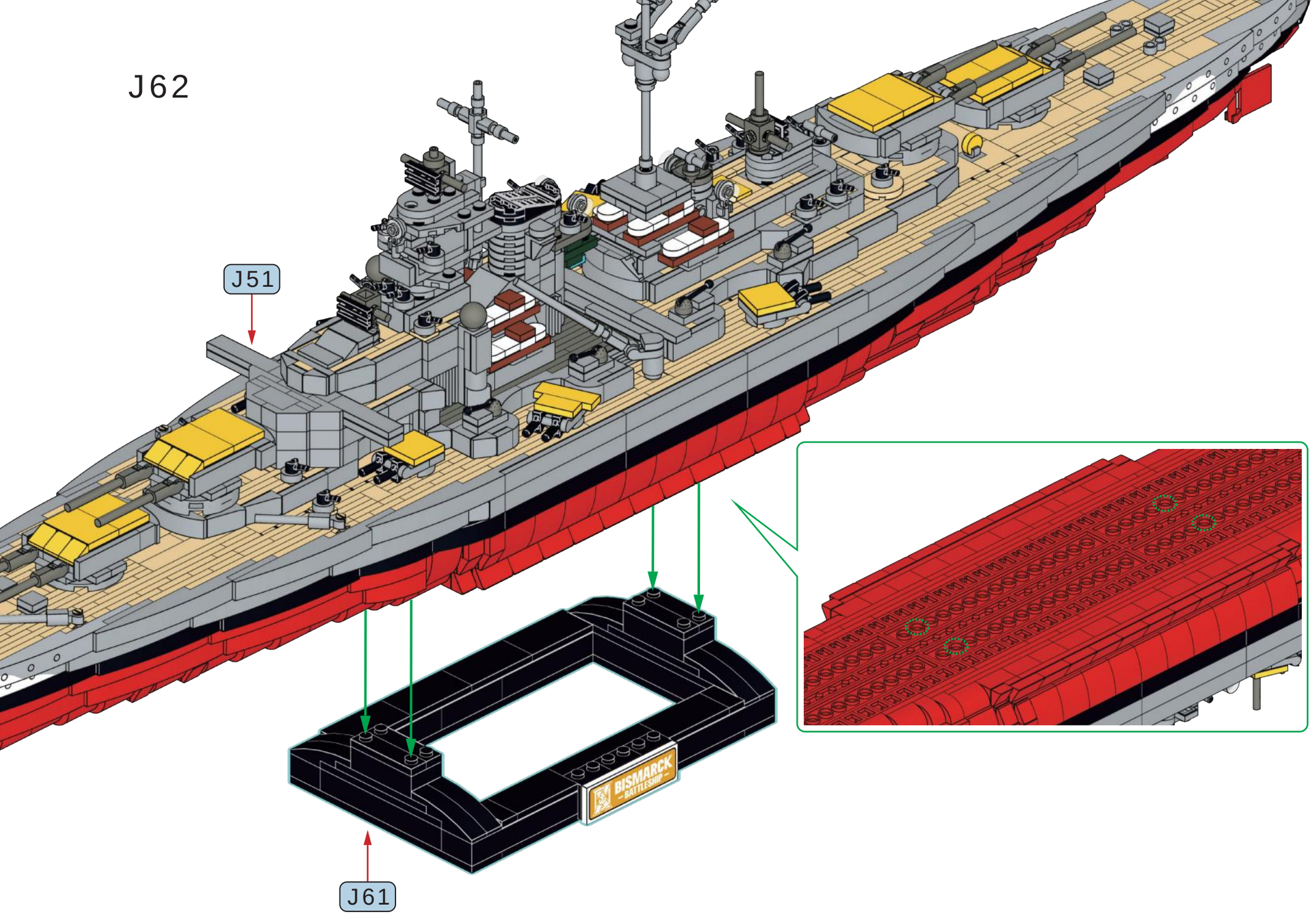
J62
J51
J61
BISMARCK
BATTLESHIP

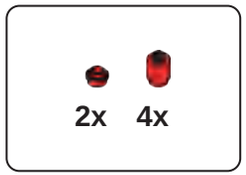

J63

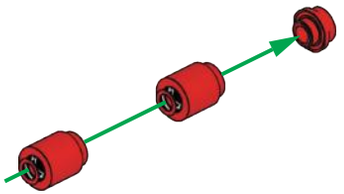

x2

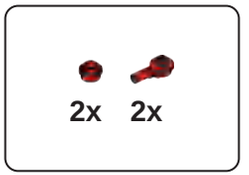

J64

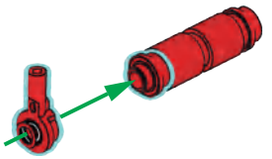

x2

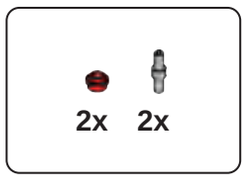

J65

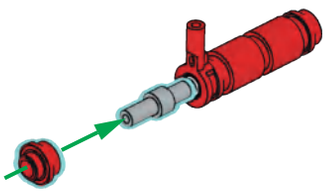

x2

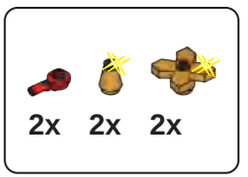

J66

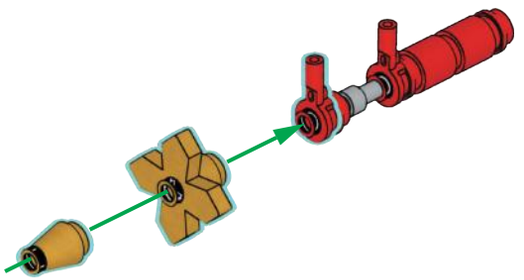

x2

J67

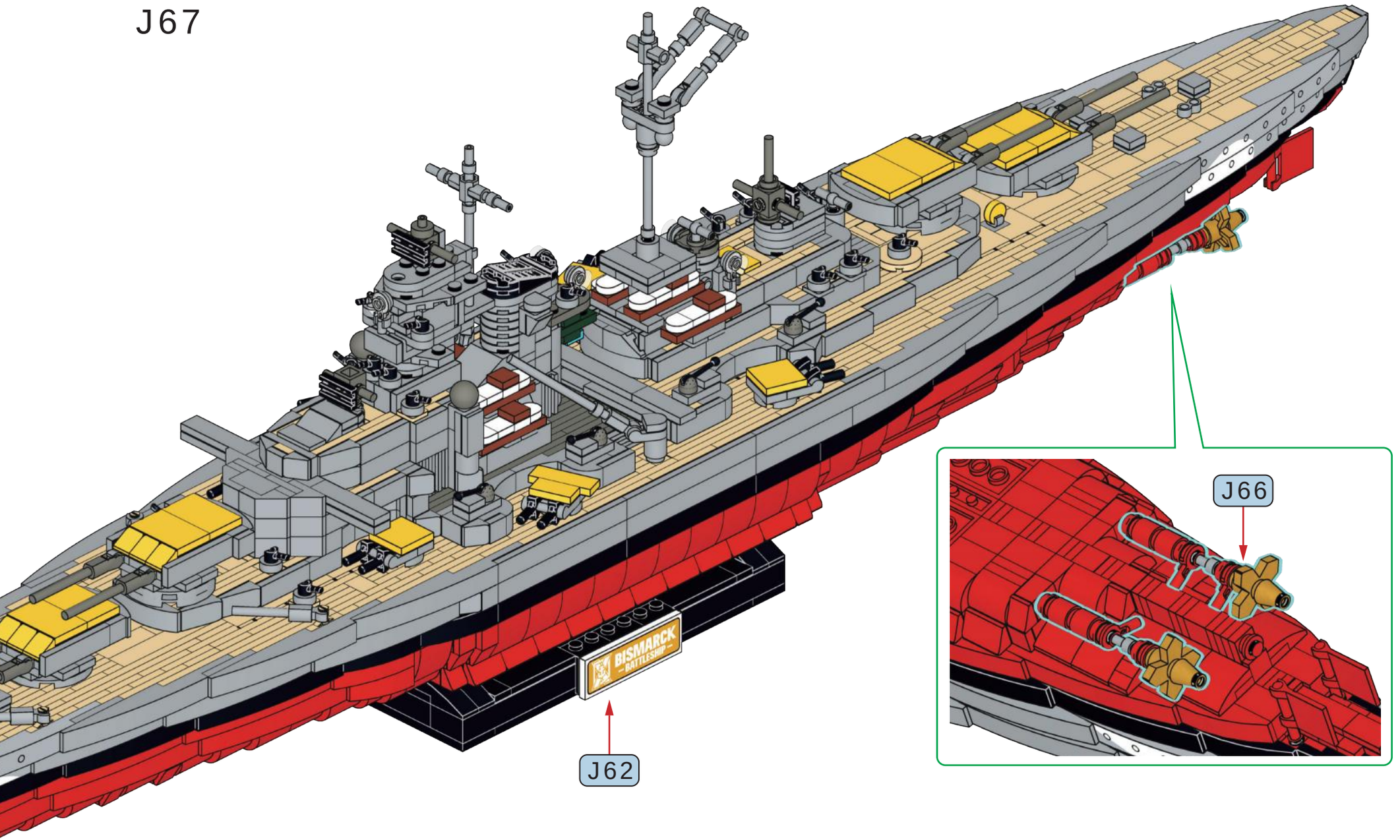

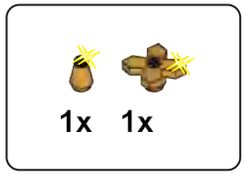

J68

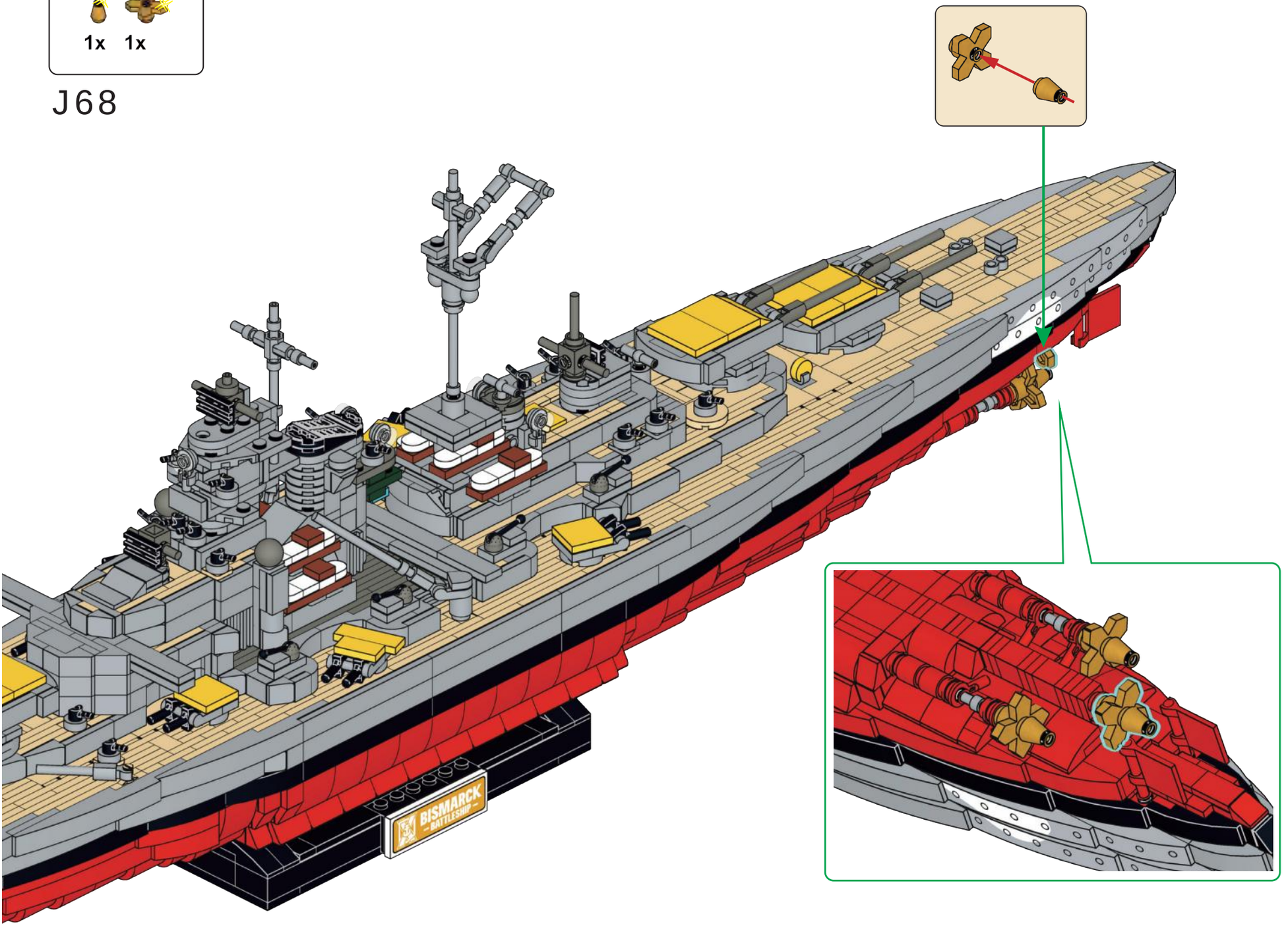

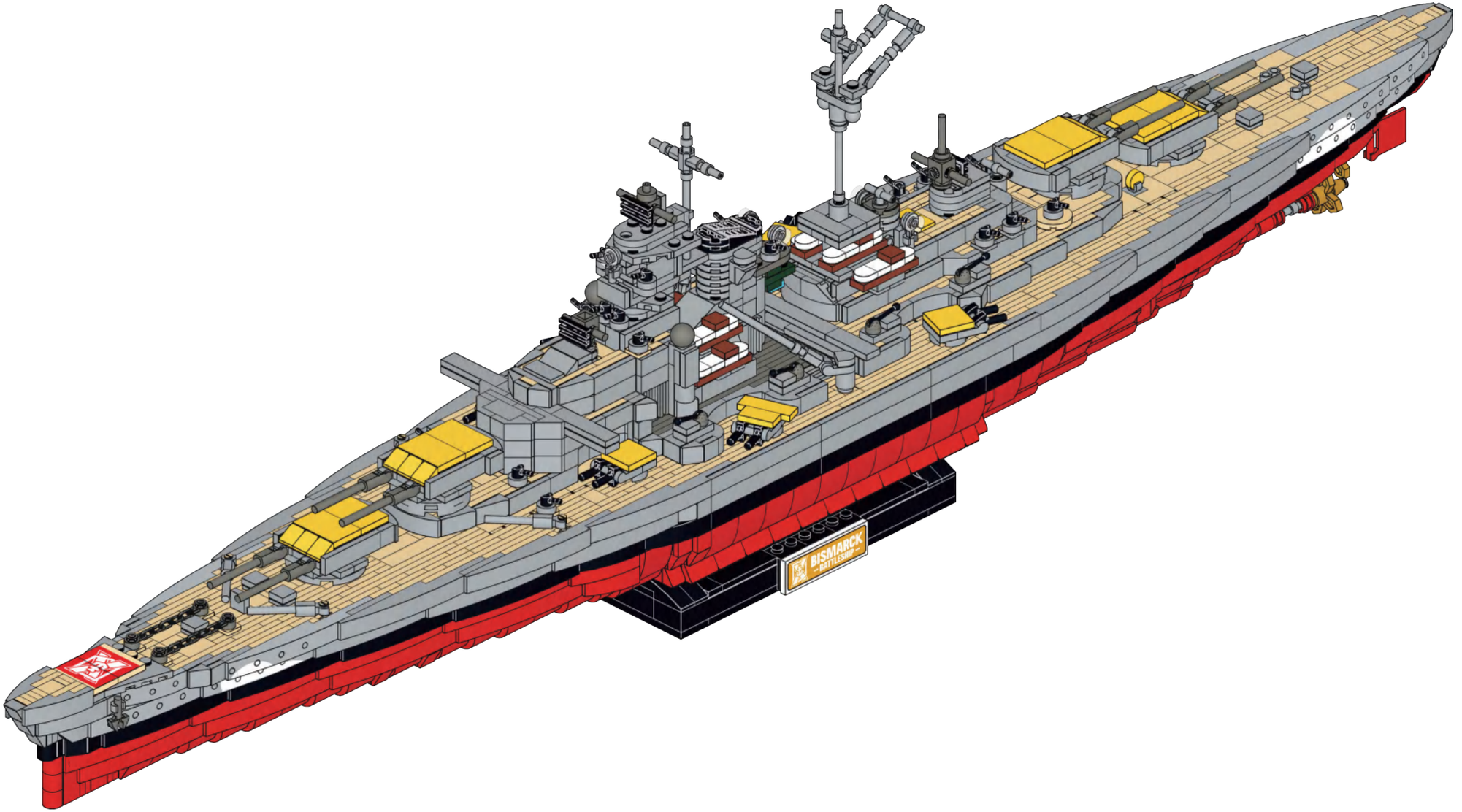
BISMARCK
BATTLESHIP

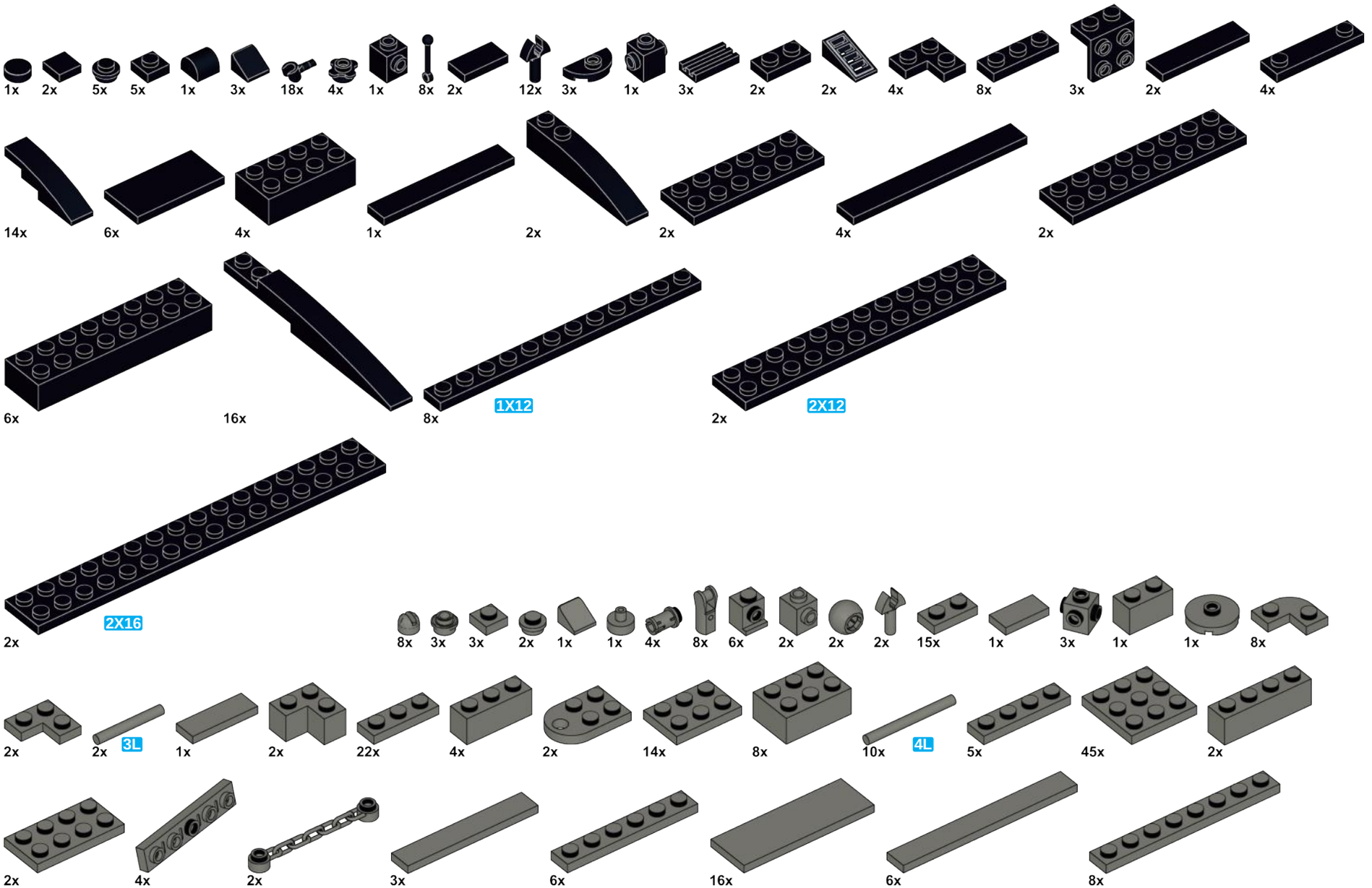
1x 2x 5x 5x 1x 3x 18x 4x 1x 8x 2x 12x 3x 1x 3x 2x 2x 4x 8x 3x 2x 4x
14x 6x 4x 1x 2x 2x 4x 2x
6x 16x 8x 1X12 2x 2X12
2x 2X16
8x 3x 3x 2x 1x 1x 4x 8x 6x 2x 2x 2x 15x 1x 3x 1x 1x 8x
2x 2x 3L 1x 2x 22x 4x 2x 14x 8x 10x 4L 5x 45x 2x
2x 4x 2x 3x 6x 16x 6x 8x

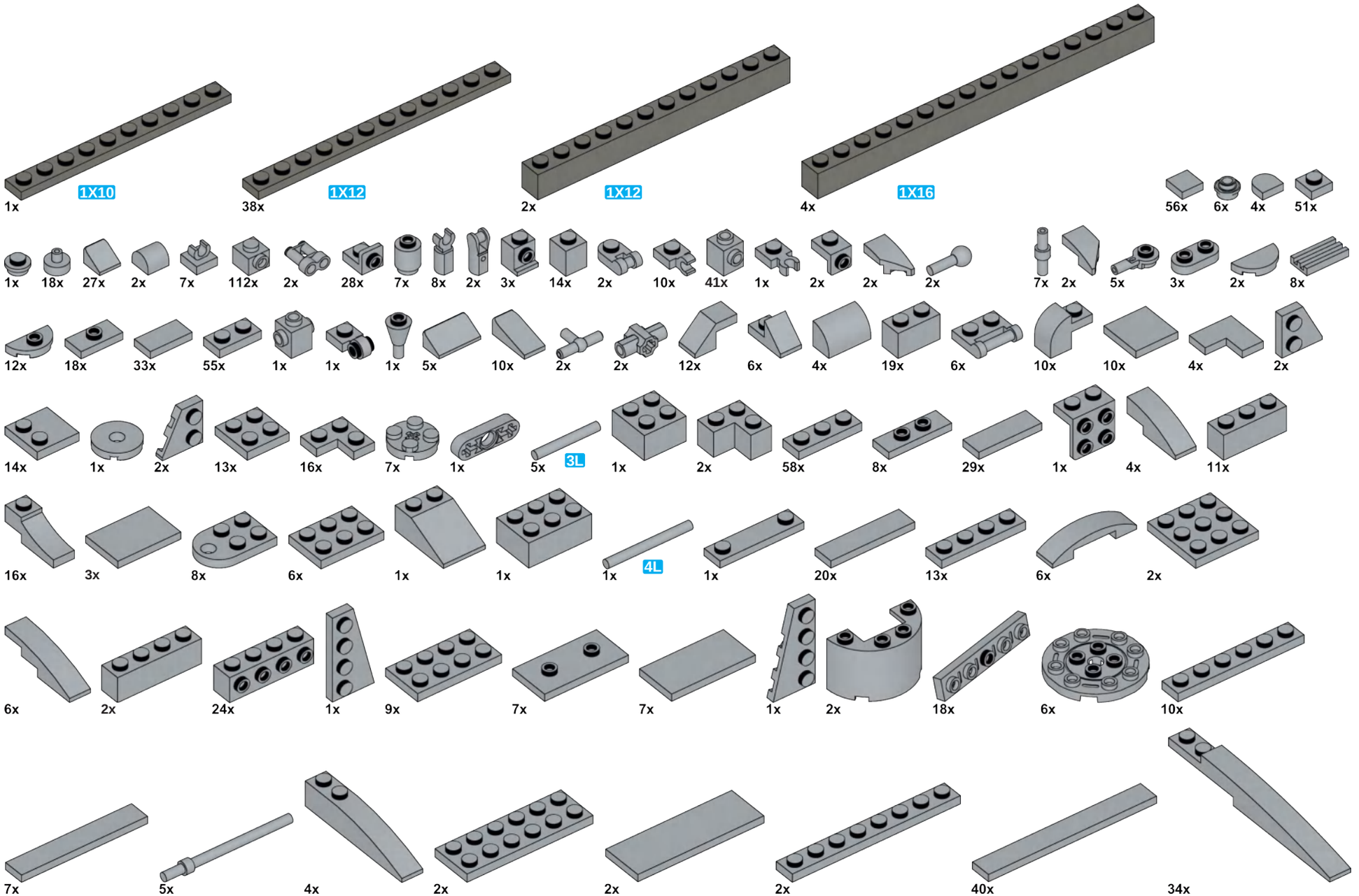
1X10
1x
1X12
38x
1X12
2x
1X16
4x
56x 6x 4x 51x
1x 18x 27x 2x 7x 112x 2x 28x 7x 8x 2x 3x 14x 2x 10x 41x 1x 2x 2x 2x 7x 2x 5x 3x 2x 8x
12x 18x 33x 55x 1x 1x 1x 5x 10x 2x 2x 12x 6x 4x 19x 6x 10x 10x 4x 2x
14x 1x 2x 13x 16x 7x 1x 5x
3L
1x 2x 58x 8x 29x 1x 4x 11x
16x 3x 8x 6x 1x 1x 1x
4L
1x 20x 13x 6x 2x
6x 2x 24x 1x 9x 7x 7x 1x 2x 18x 6x 10x
7x 5x 4x 2x 2x 2x 40x 34x

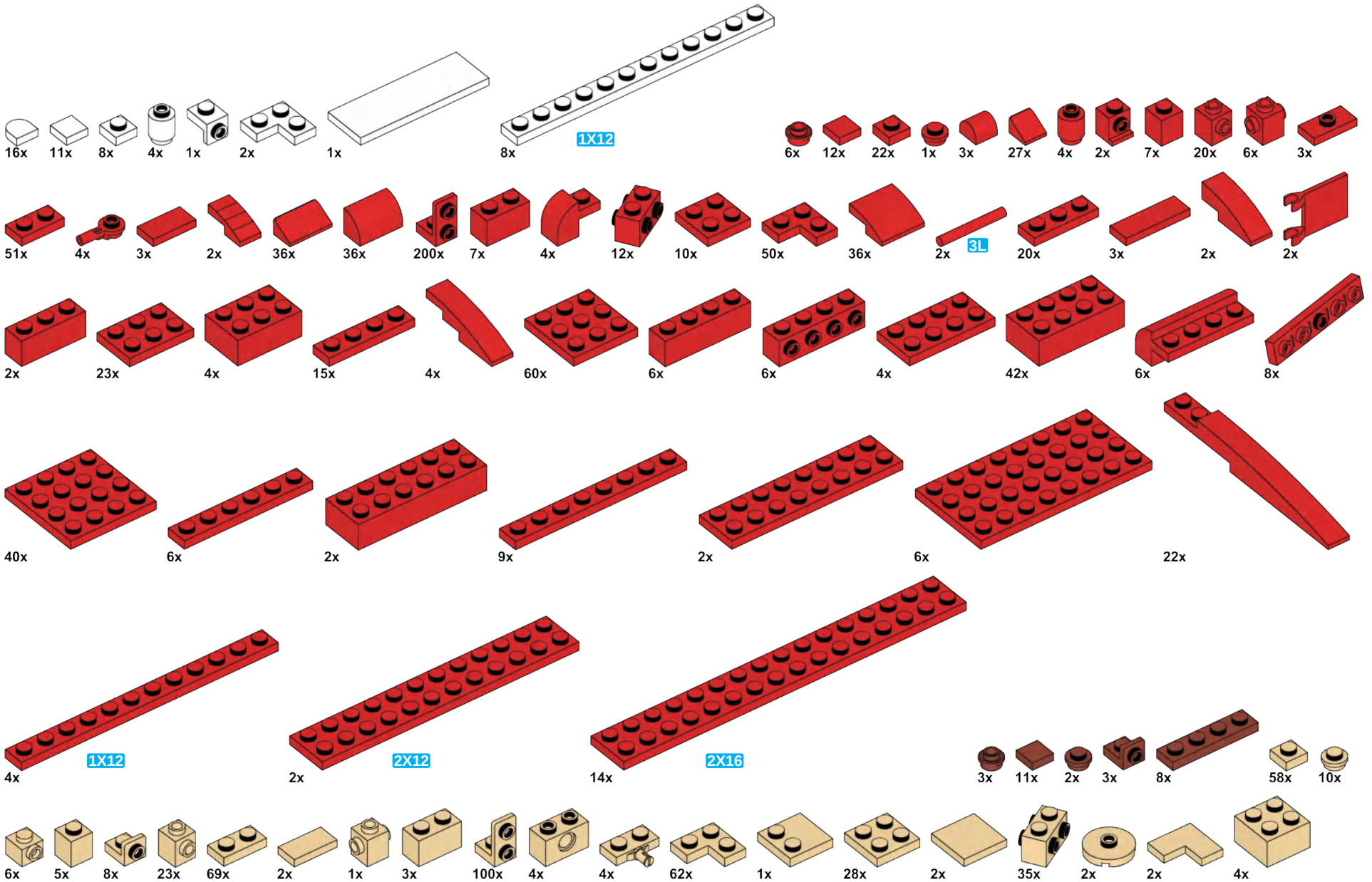
16x
11x
8x
4x
1x
2x
1x
8x
1X12
6x
12x
22x
1x
3x
27x
4x
2x
7x
20x
6x
3x
51x
4x
3x
2x
36x
36x
200x
7x
4x
12x
10x
50x
36x
2x
3L
20x
3x
2x
2x
2x
23x
4x
15x
4x
60x
6x
6x
4x
42x
6x
8x
40x
6x
2x
9x
2x
6x
22x
4x
1X12
2x
2X12
14x
2X16
3x
11x
2x
3x
8x
58x
10x
6x
5x
8x
23x
69x
2x
1x
3x
100x
4x
4x
62x
1x
28x
2x
35x
2x
2x
4x

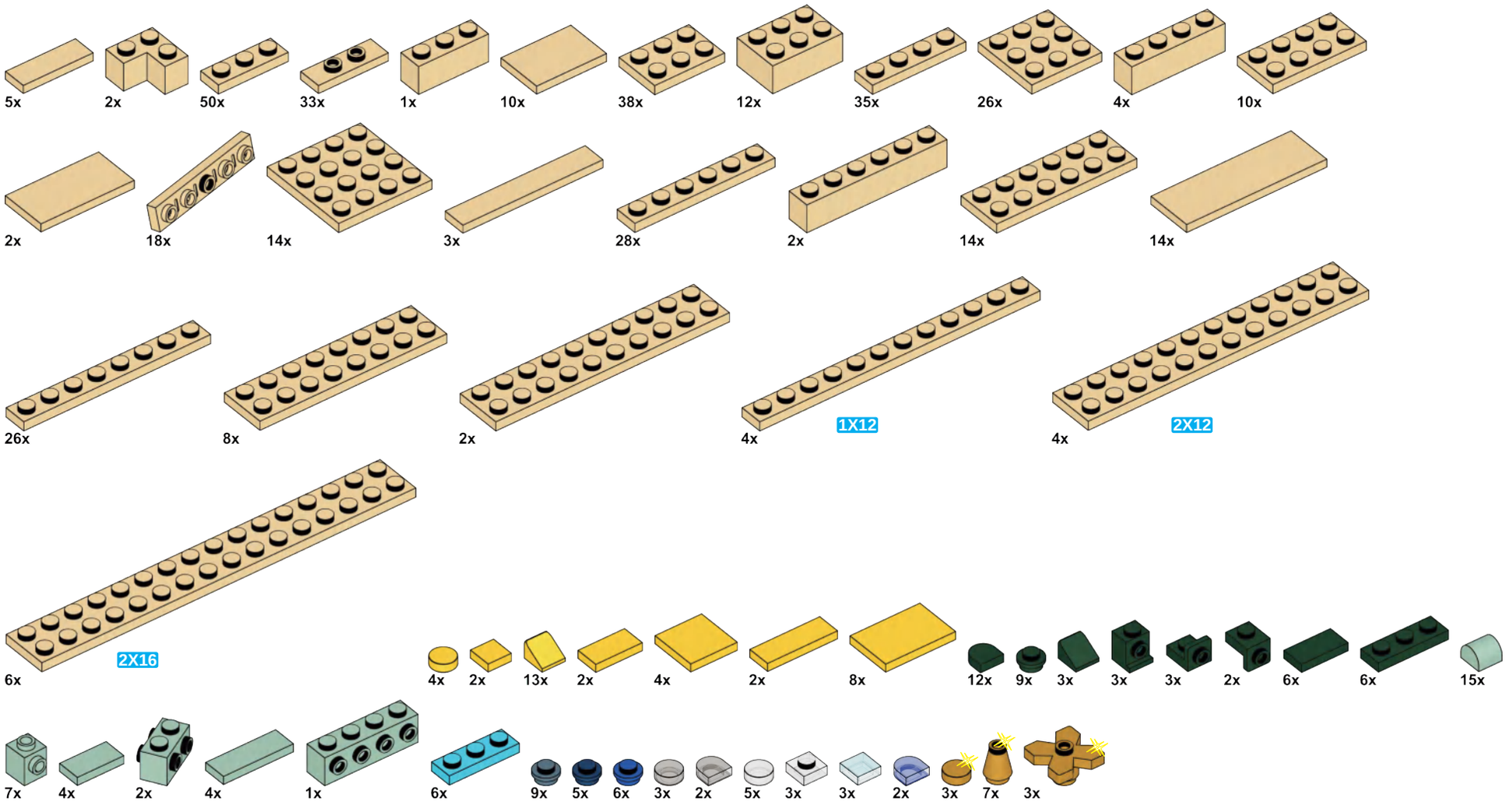
5x
2x
50x
33x
1x
10x
38x
12x
35x
26x
4x
10x
2x
18x
14x
3x
28x
2x
14x
14x
26x
8x
2x
4x
1X12
4x
2X12
6x
2X16
4x
2x
13x
2x
4x
2x
8x
12x
9x
3x
3x
3x
2x
6x
6x
15x
7x
4x
2x
4x
1x
6x
9x
5x
6x
3x
2x
5x
3x
3x
2x
3x
7x
3x